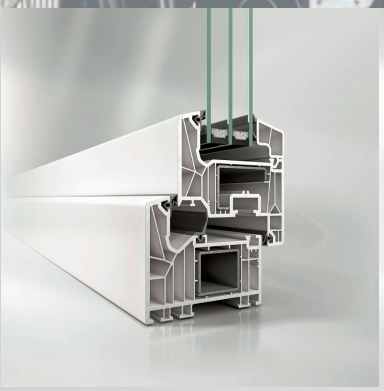
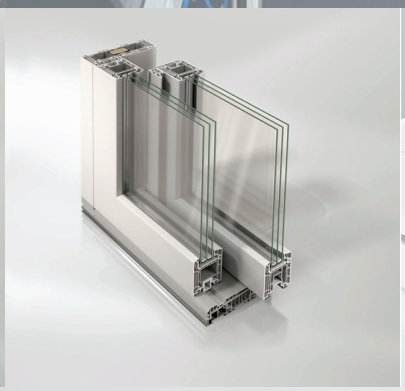
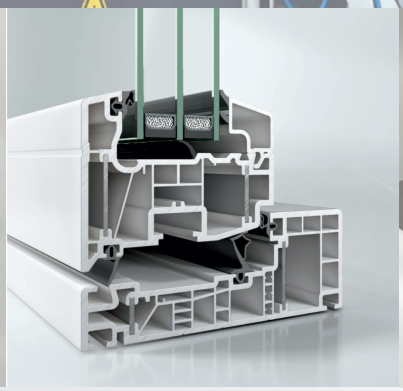
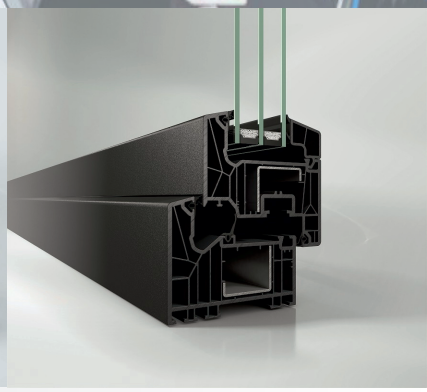

CATALOGUE TECHNIQUE

Le catalogue basé sur la technologie Schüco et d'autres entreprises en coopération. Tous droits réservés.
Aucun contenu ne peut être copié, reproduit ou transmis sans l'autorisation de l'auteur.

SOMMAIRE

À PROPOS DE NOUS 3
CONTACT 4
OFFRE 5
TYPES DES FENÊTRES 7
SYSTÈMES PVC - SCHUCO 10
- SYSTÈME CT70 AS 10
- SYSTÈME LIVING 24
- SYSTÈME ALU INSIDE NORDIC 34
- SYSTÈME LIVING MOVE 47
- SYSTÈME LIVINGSLIDE 60
- ROTO ALVERSA 91
- GU PSK MZ 101
- PARCLOSES 107
- SUPPLÉMENTS 108

PORTES D'ENTRÉE 127
COMMUTATEURS À LAMES MVS 138
CAPTEURS SCHÜCO SOUNDGUARD 139
THERMOISOLATION 140
PLAXAGE 142
VENTILATION 145
POIGNÈES ET TIRANTS 152
TIRANTS DE PORTE - CHOIX, UTILISATION, ENTRETIEN, GARANTIE 159
POIGNÈES DE FENÊTRES BASSES 160
PANNEAUX DÉCORATIFS - PANELDOOR 162
INSTRUCTION POUR DÉFINIR LES DIMENSIONS DE FABRICATION 167
SURFACES ET DIMENSIONS MAXIMALES POUR LES FENÊTRES 168
DIMENSIONS MINIMALES DES FENÊTRES 169
STANDARDS DE FABRICATION: PORTE-FENÊTRE, TERRASSE, PORTE D'ENTRÉE 171
MONTAGE DES PORTES ET DES FENÊTRES - INFOS GÉNÉRALES 177

QUI SOMMES-NOUS

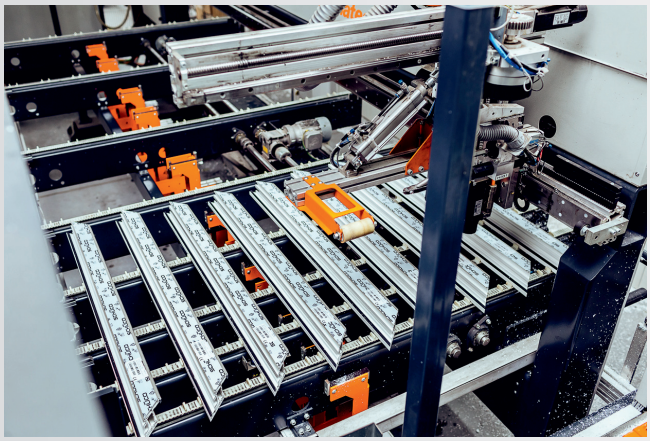

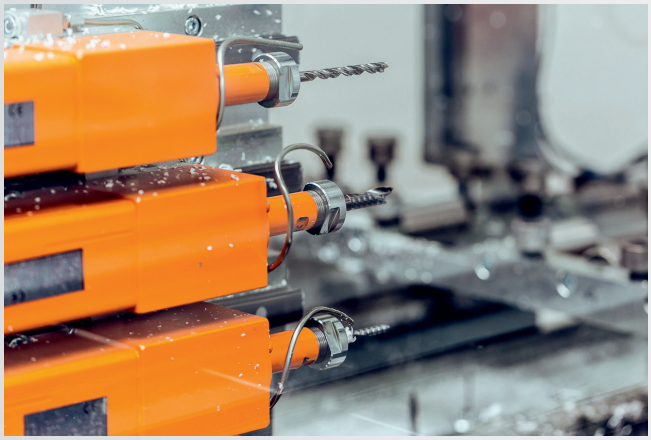

L'usine «**FABRYKA OKIEN I DRZWI PCV LASTRIK**» («FOID Lastrik») a été créée en 1969. Notre produit phare c'est la menuiserie en PVC fabriquée dans 16 sousystèmes Schüeco. Un parc de machines moderne, l'expérience, une approche ouverte, une recherche constante de nouveautés technologiques nous permettent de fabriquer des fenêtres et des portes de très haute qualité.
Nous exportons nos produits dans 11 pays européens.

CONTACT

MARCHÉS FRANCOPHONES

eksport5@lastrik.com
+48(94) 3426222
VOIP +48(94) 7106170

eksport3@lastrik.com
+48(94) 3426222
VOIP +48(94) 7107006

eksport@lastrik.com
+48(94) 3426222
VOIP +48(94) 7107104

eksport7@lastrik.com
+48(94) 3426222
VOIP +48(94) 7106407

DEUTSCHSPRACHIGE MÄRKTE

eksport6@lastrik.com
+48(94) 3426222
VOIP +48(94) 7106225

eksport4@lastrik.com
+48(94) 3426222
VOIP +48(94) 7107105

RYNEK POLSKI

pprod.aluminium@lastrik.com
+48(94) 3426222

FABRYKA OKIEN I DRZWI PCV LASTRIK sp. z o.o.

ul.. Słowiańska 11F
75-844 Koszalin
POLSKA

+48(94) 3426222
+48(94) 3402814
+48(94) 7107968

info@lastrik.com
www.lastrik.com

FENÊTRES PVC
SCHÜCO

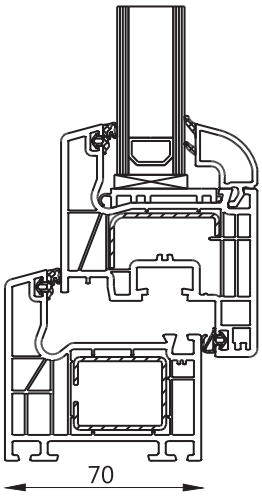

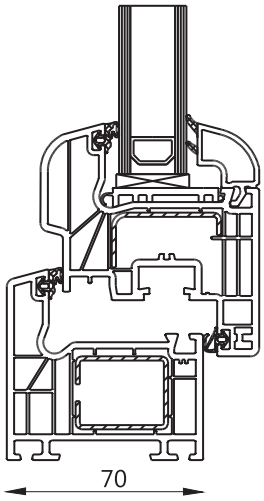

CLASSIC

RONDO

CT 70

5 - CHAMBRES 2- JOINTS U = 1,38

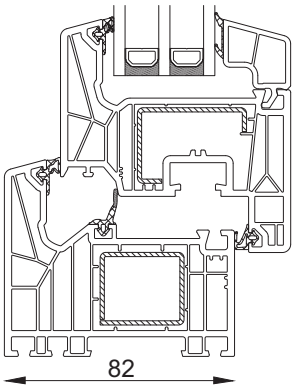

CLASSIC MD

3- JOINTS U = 0,96

LIVING 82

7 - CHAMBRES

OFFRE DÉTAILLÉE DE TOUS LES SYSTÈMES

PROFILS - QUINCAILLERIE	CT70	LIVING	LIVINGSLIDE
FENÊTRE FIXE	V	V	X
FENÊTRE/ PORTE FENÊTRE OUVRANT À LA FRANCAISE	V	V	X
FENÊTRE/ PORTE FENÊTRE OSCILLO-BATANT	V	V	X
FENÊTRE/ PORTE FENÊTRE SOUFFLET	V	V	X
FENÊTRE/ PORTE FENÊTRE COULISSANT	X	X	X
FENÊTRE/ PORTE FENÊTRE MENEAU MOBILE	V	V	X
FENÊTRE POIGNÈE CENTRÈE	V 1	V	X
PORTE FENÊTRE DOUBLE POIGNÈE	V 1	V	X
PORTE DE TARASSE OUVERT À L'INTÈRIEUR	V	V	X
PORTE DE TARASSE OUVERT À L'EXTÈRIEUR	V 1	V	X
PORTE DE TARASSE OSCILLO-COULISSANT (PASK)	V	V	X
PORTE DE TARASSE ACORDEON	V	X	X
PORTE D'ENTRÈE OUVERT À L'INTÈRIEUR	V 1	V	X
PORTE D'ENTRÈE OUVERT À L'EXTÈRIEUR	V 1	V	X
PORTE LEVANT - COULISSANT	X	X	V
1 SEULEMENT MODÈLE CLASSIC			

PRINCIPAUX TYPES D'OUVERTURES DES FENÊTRES

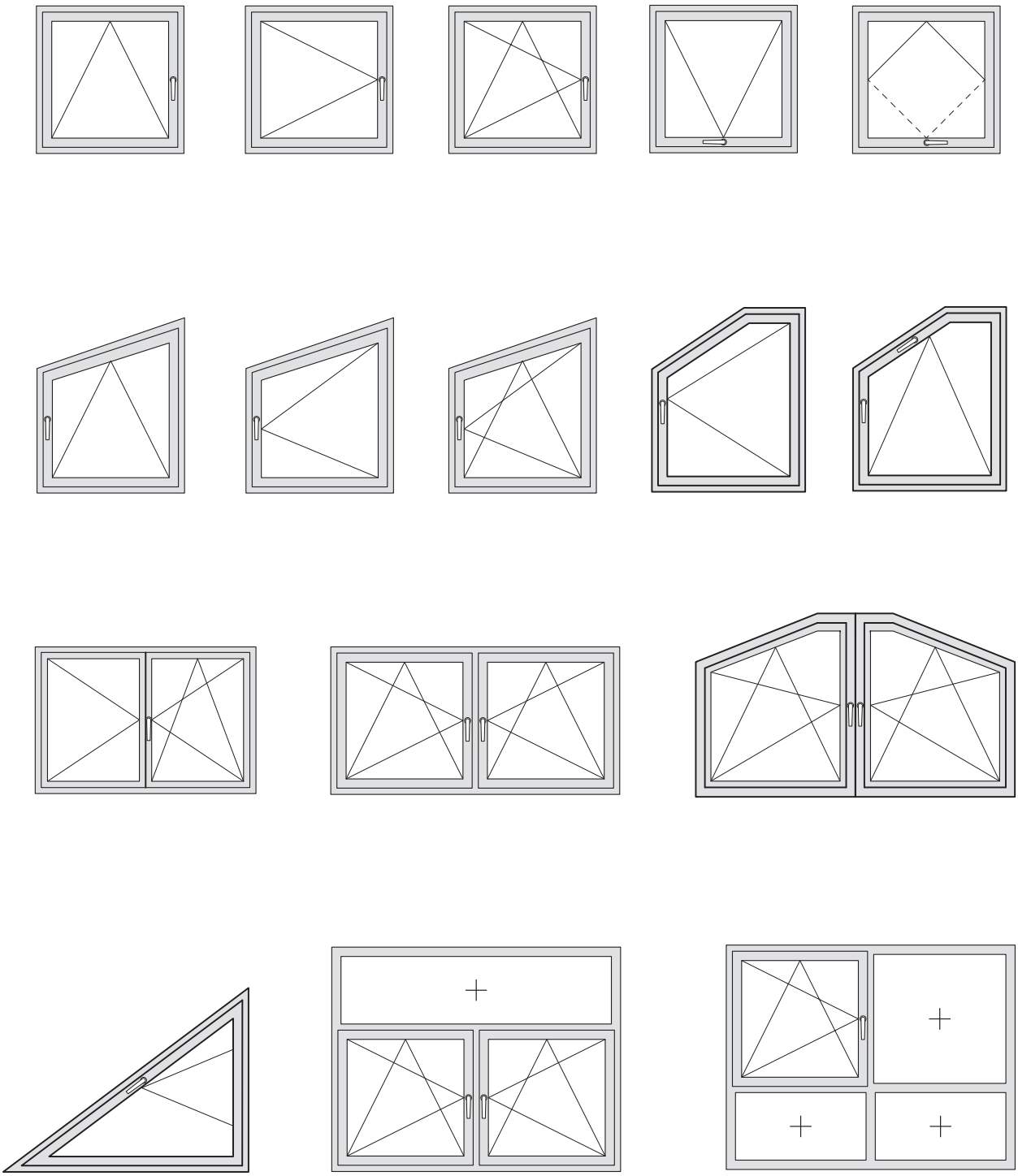

PRINCIPAUX TYPES D'OUVERTURES DES FENÊTRES

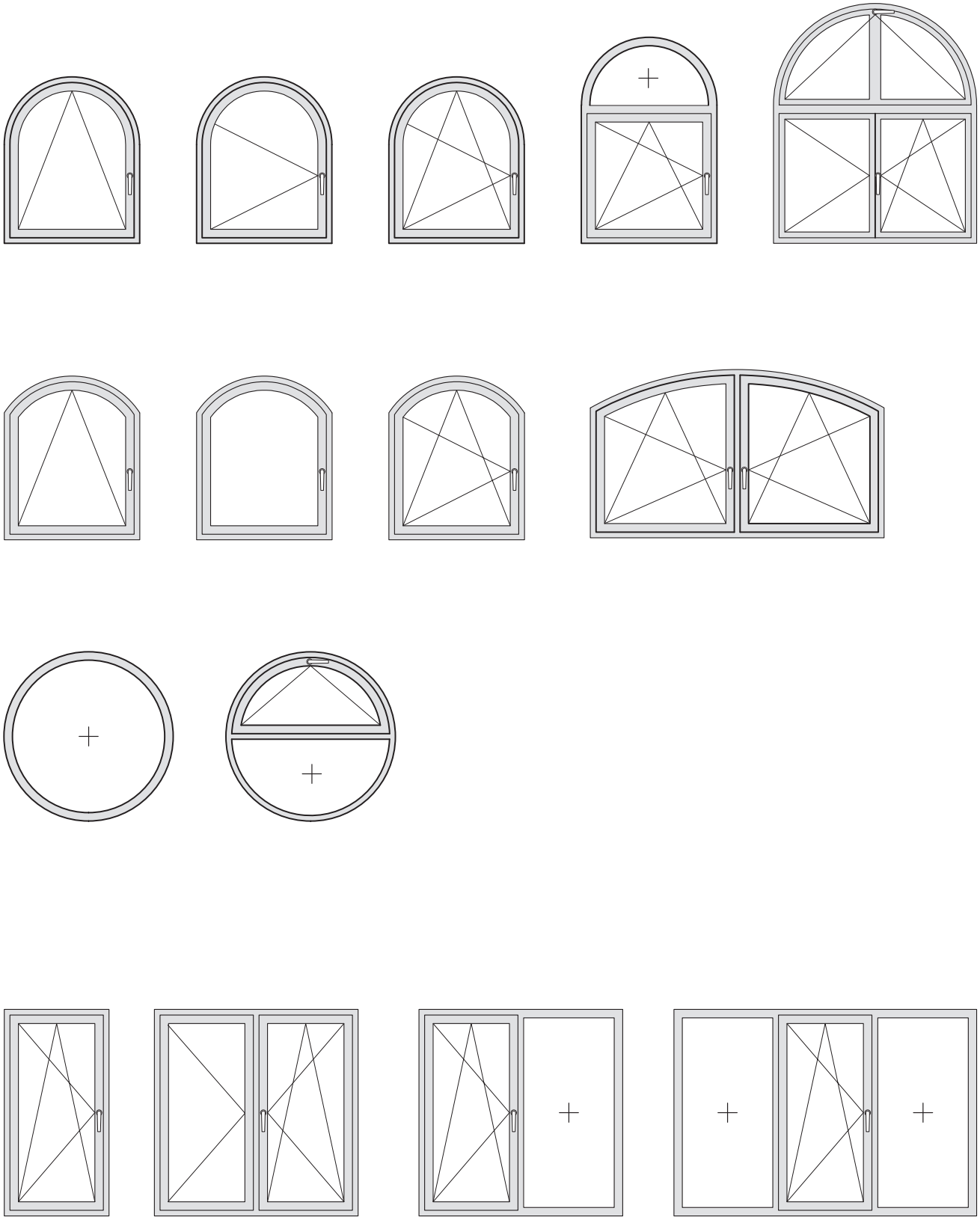

PRINCIPAUX TYPES DE PORTES D'ENTRÉE

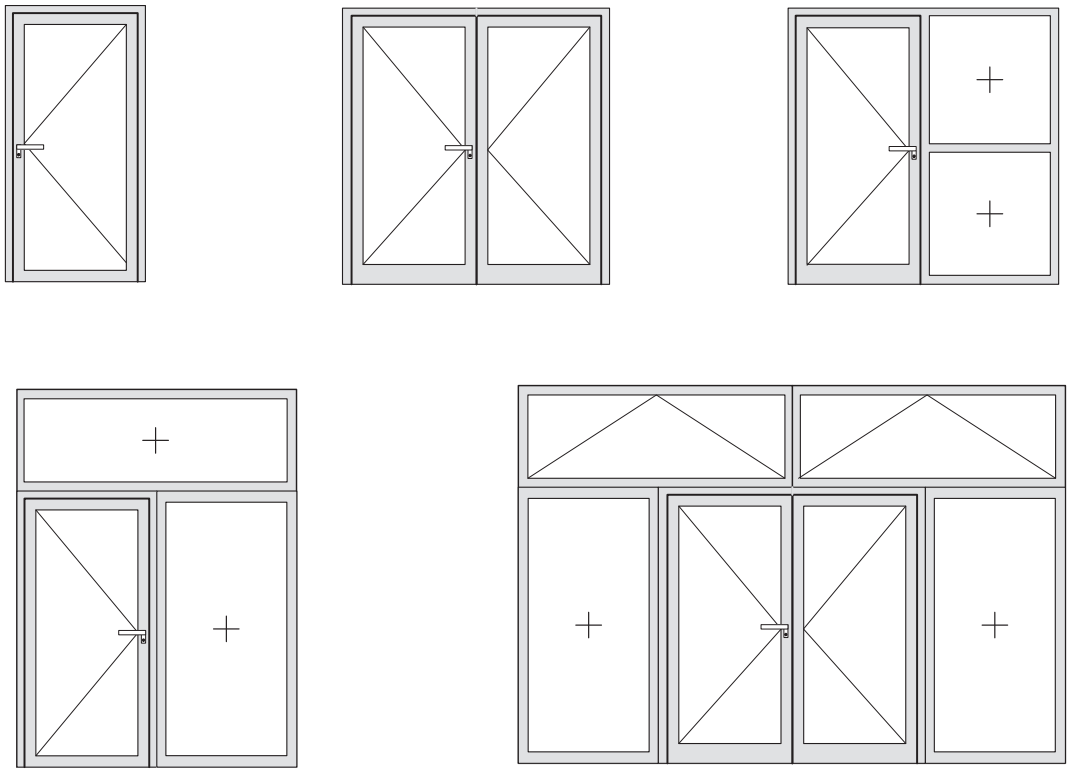

PRINCIPAUX TYPES DE PORTES OSCILLO-COULISSANTES (PSK)

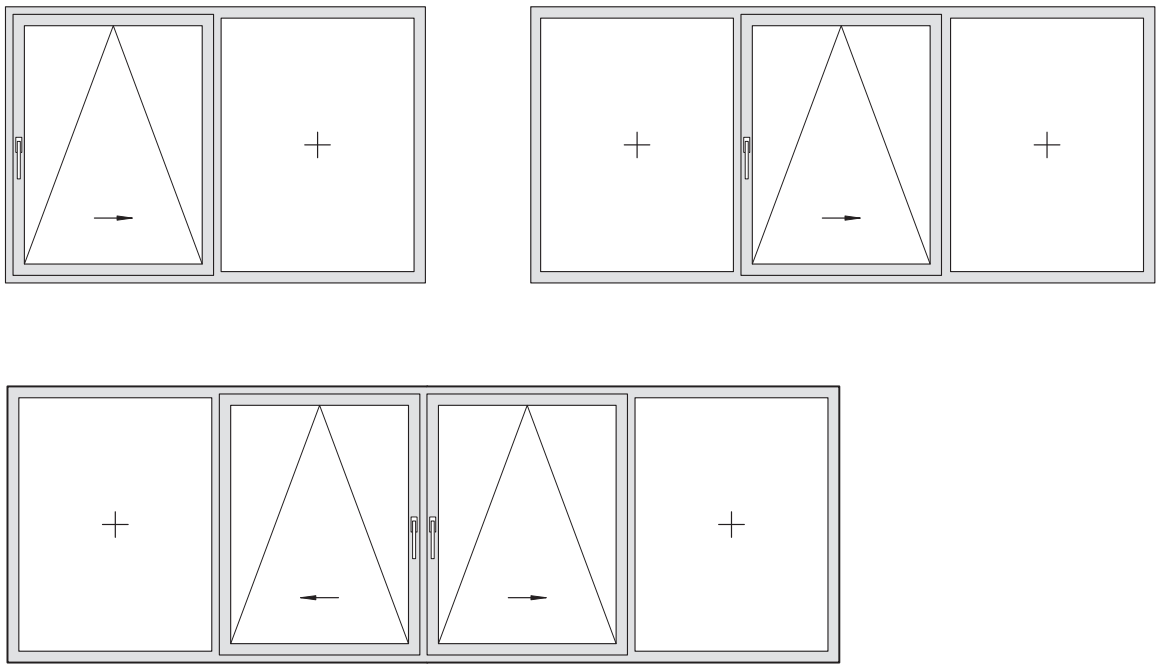

SYSTÈME CORONA CT70 AS À 5 CHAMBRES

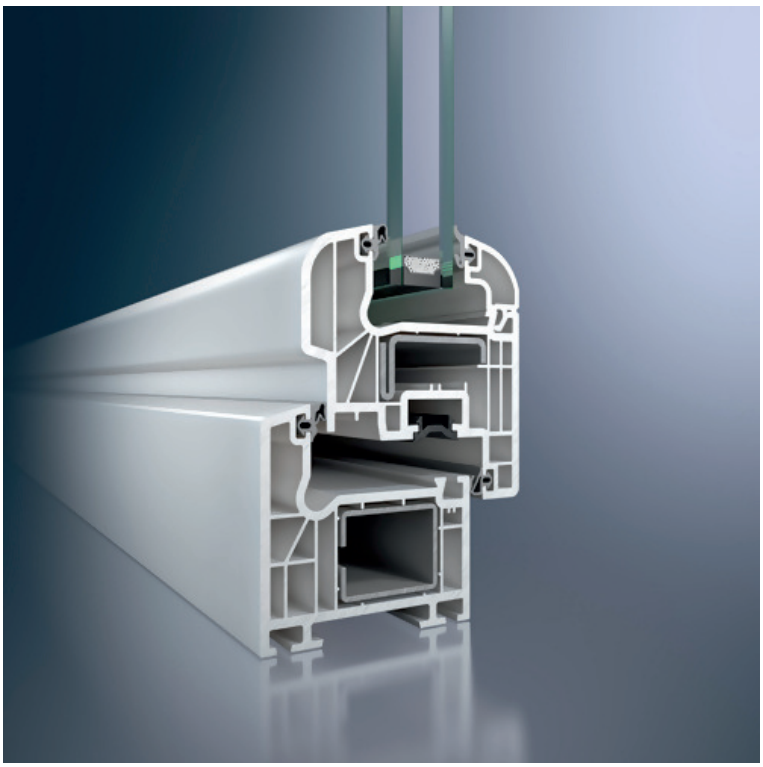

CT70 AS - CLASSIC - DIMENSIONS DE BASE

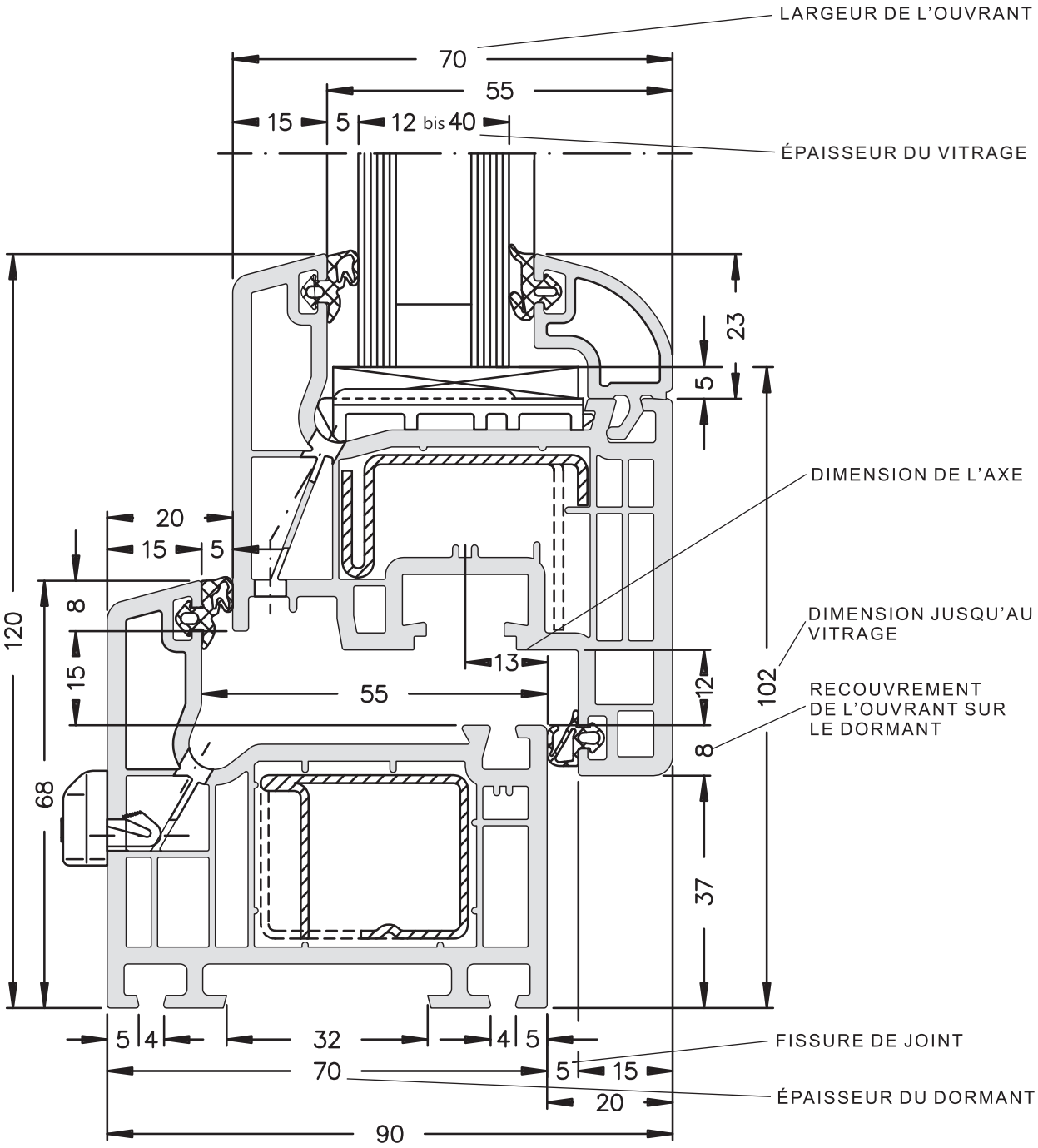

CT70 AS - RONDO - DIMENSIONS DE BASE

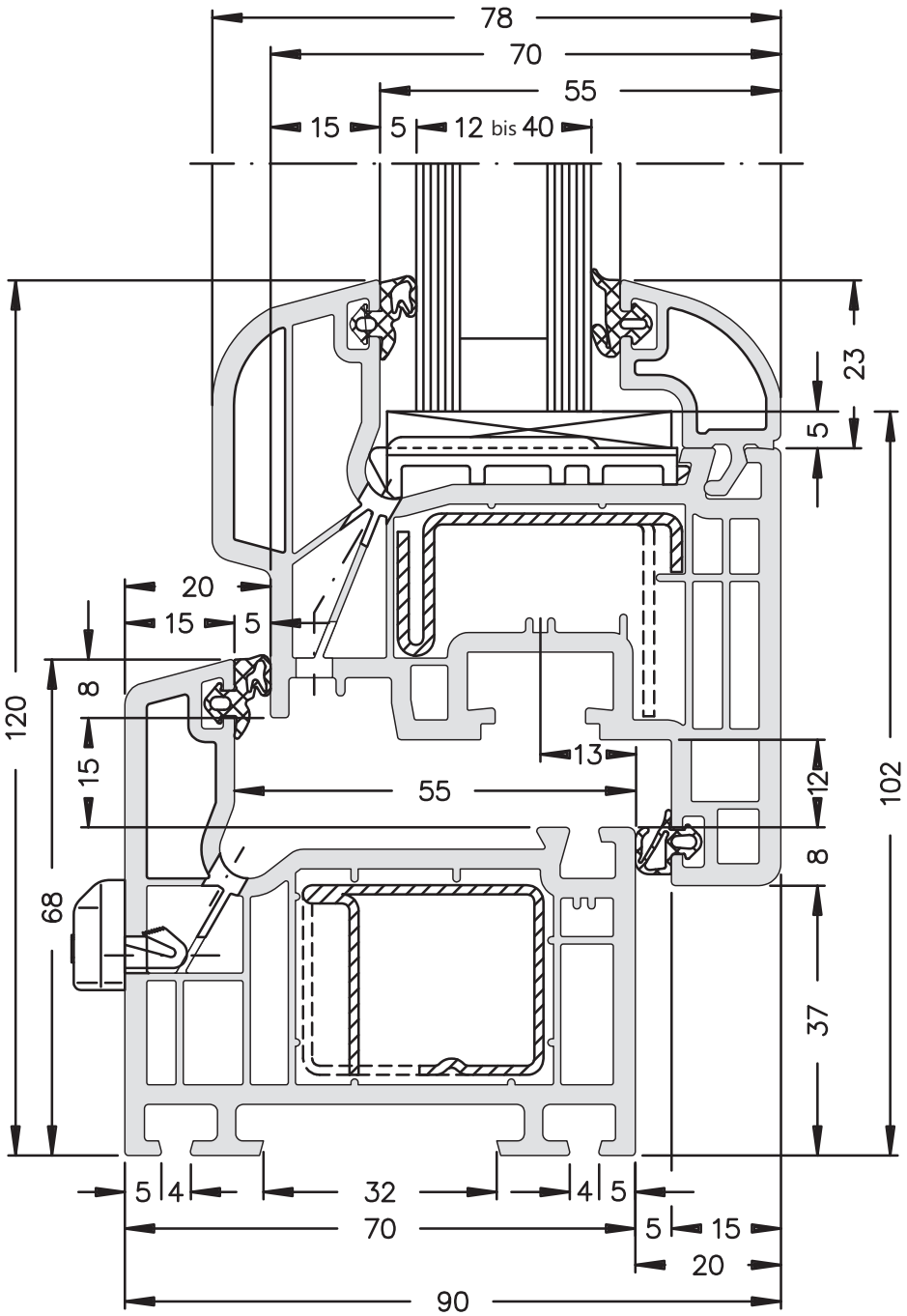

CT70 - DORMANTS

STANDARD
8865

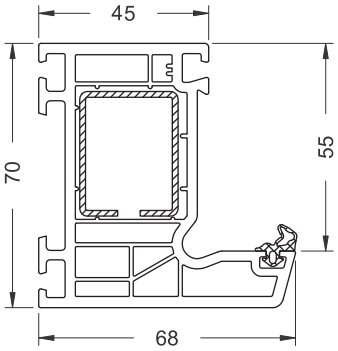

STANDARD - MOYEN
8864

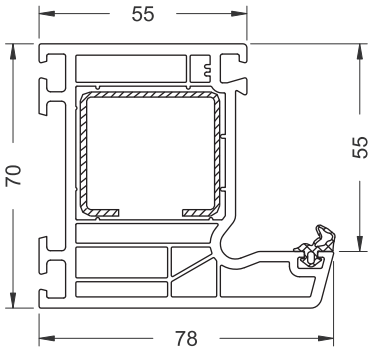

STANDARD - HAUT
8570

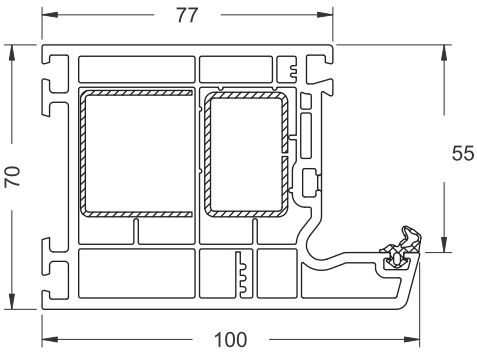

BAS
9009

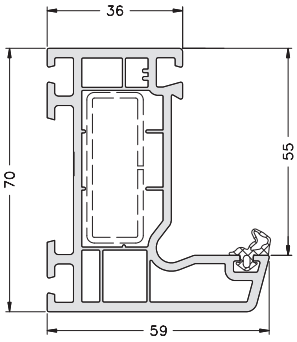

RÉNOVATION AILES 38 mm
8899

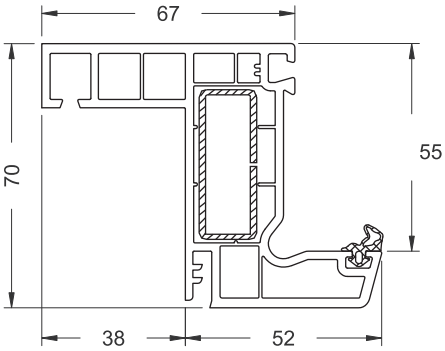

RÉNOVATION AILES 58 mm
9011

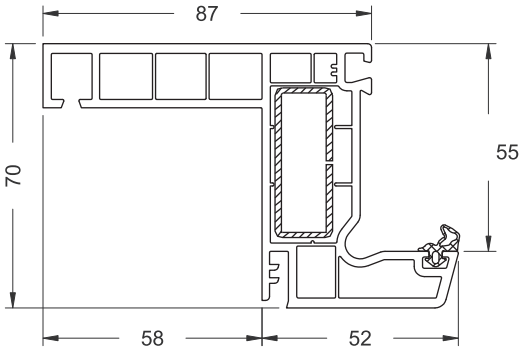

8065

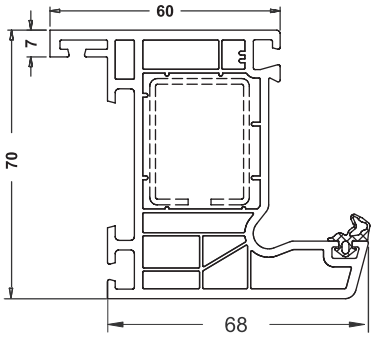

MONO 100mm
9163

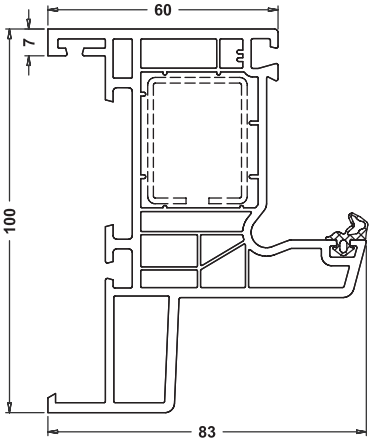

MONO 120mm
9164

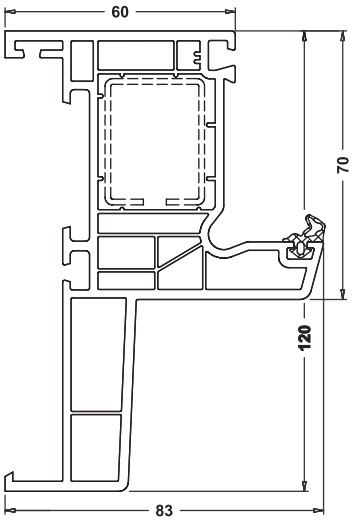

CT70 - TRAVERSES / MENEAUX

TRAVERSE ÉTROITE
8520

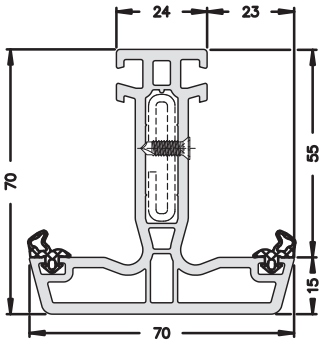

TRAVERSE STANDARD
8869

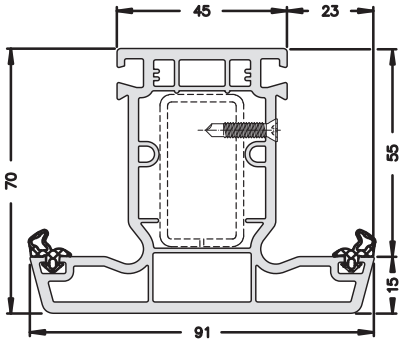

TRAVERSE LARGE
8848

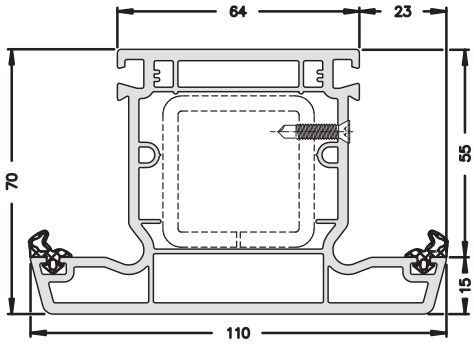

LITEAU POUR POIGNÉE CENTRÉE
8414

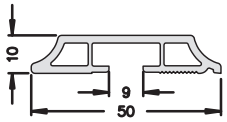

MENEAU MOBILE STANDARD
9701

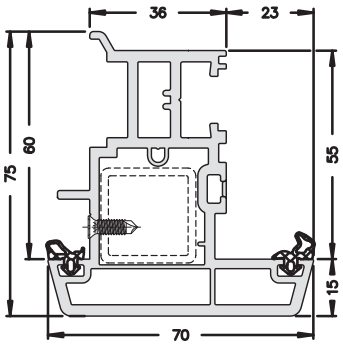

MENEAU MOBILE 54 mm
9700

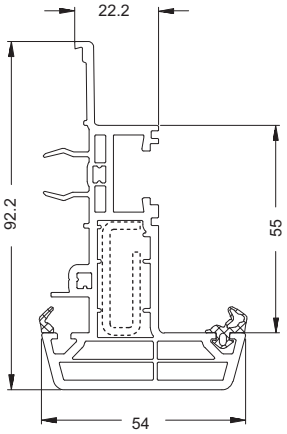

MENEAU MOBILE MINI
9606

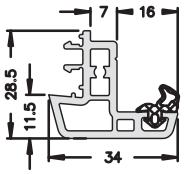

LE TYPE DE VENTAIL
POUR LE MENEAU MINI 63 mm
8898

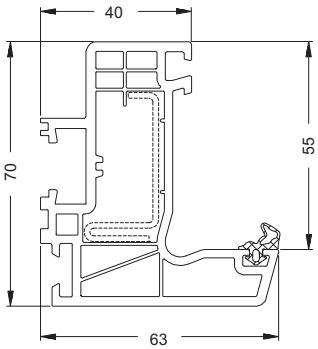

CT70 CLASSIC - OUVRANTS

FENÊTRE - ÉTROIT

9053

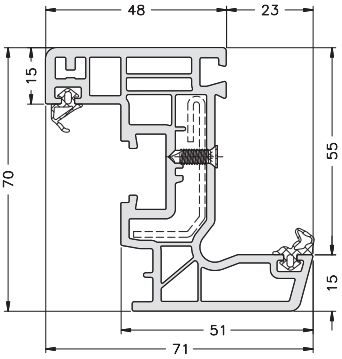

FENÊTRE / PORTE-FENÊTRE - STANDARD

8866

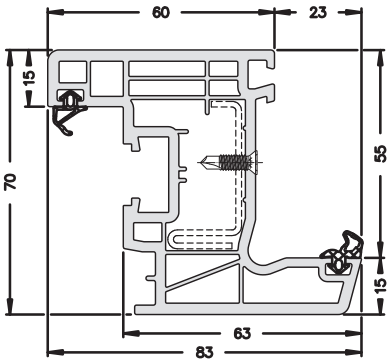

LARGE - DE TERRASSE OUVRANT VERS L'INTÉRIEUR

9943

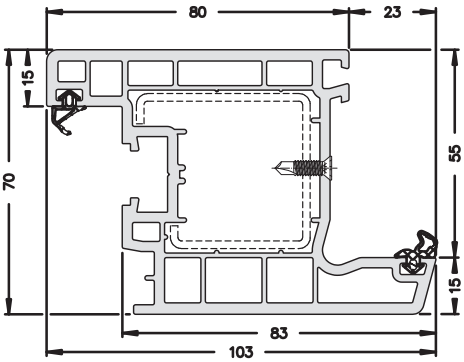

LARGE - DE TERRASSE OUVRANT VERS L'EXTÉRIEUR

8509

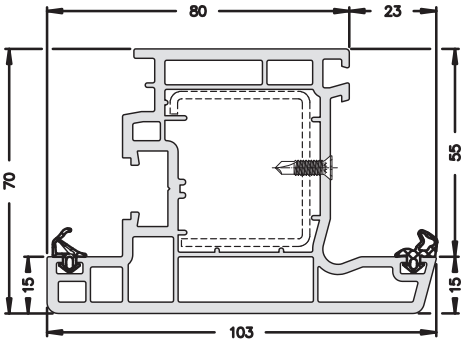

PORTE D'ENTRÉE OUVRANT VERS L'INTÉRIEUR

9108

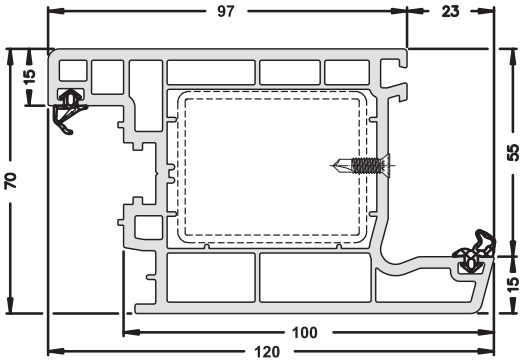

PORTE D'ENTRÉE OUVRANT VERS L'EXTÉRIEUR

9109

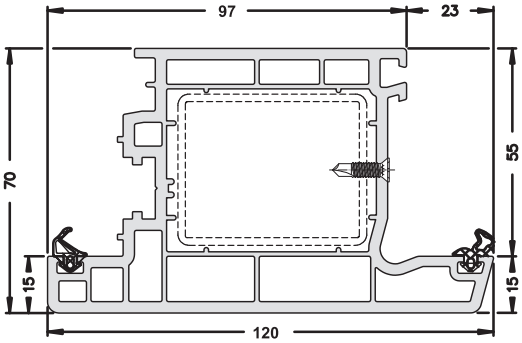

CT70 RONDO - OUVRANTS

RONDO - FENÊTRE / PORTE-FENÊTRE - STANDARD

8867

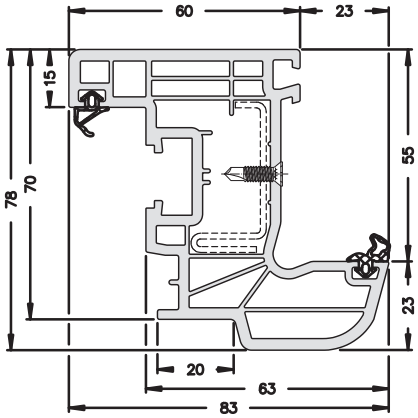

RONDO - LARGE - DE TERRASSE OUVRANT VERS L'INTÉRIEUR

8620

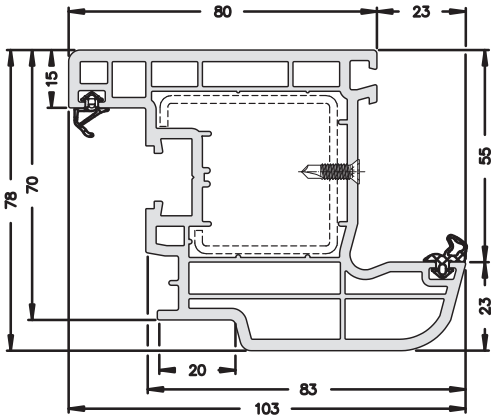

CT70 - COUPES - MENEAU MOBILE

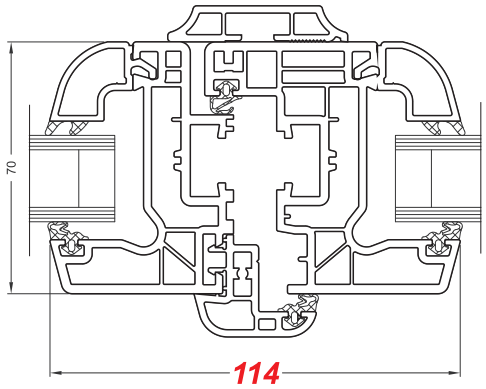

FENÊTRE - OUVRANTS ÉTROITS
MENEAU MOBILE MINI
À LA POIGNÉE CENTRÉE

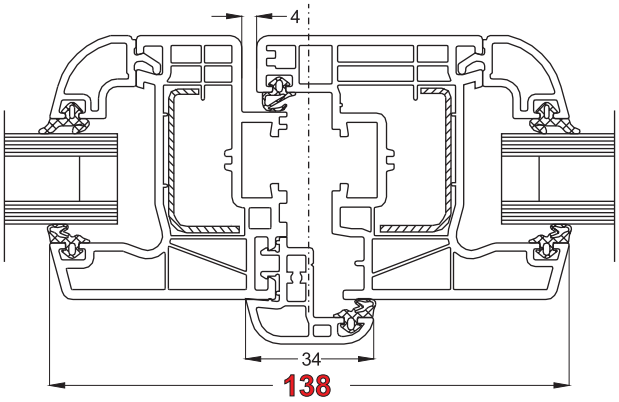

FENÊTRE - MENEAU MOBILE MINI

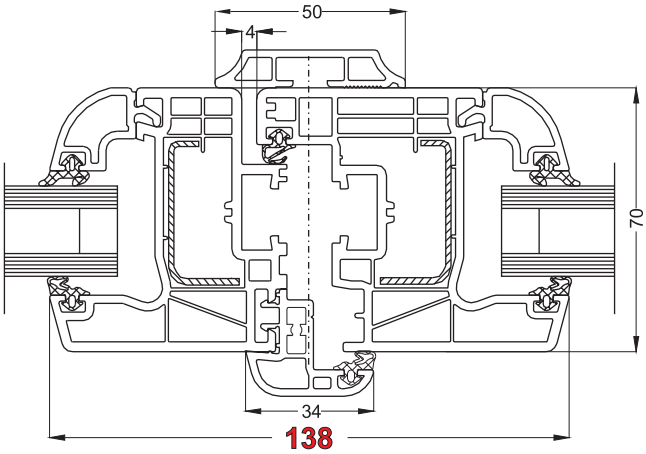

FENÊTRE - MENEAU MOBILE MINI
À LA POIGNÉE CENTRÉE

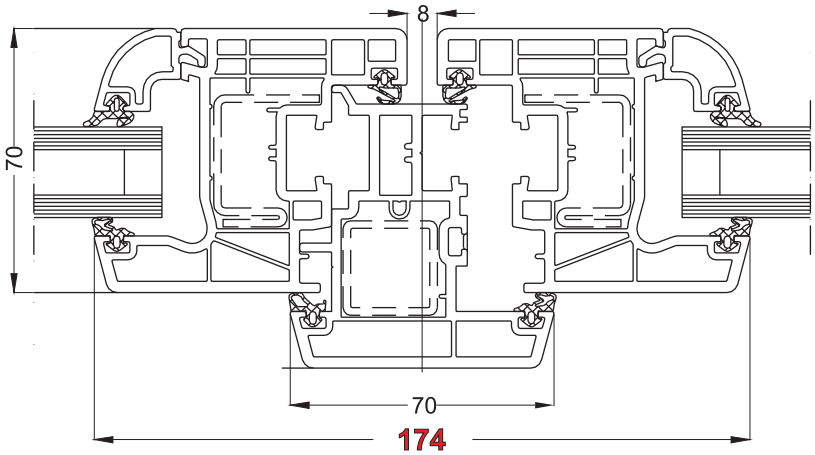

FENÊTRE / PORTE FENÊTRE - MENEAU MOBILE STANDARD

CT70 - COUPES - MENEAU MOBILE

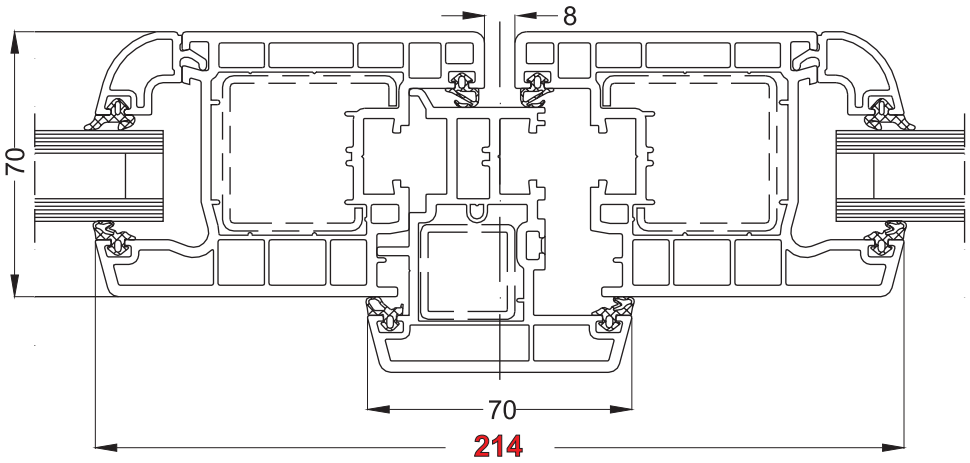

FENÊTRE / PORTE DE TERRASSE - MENEAU MOBILE STANDARD

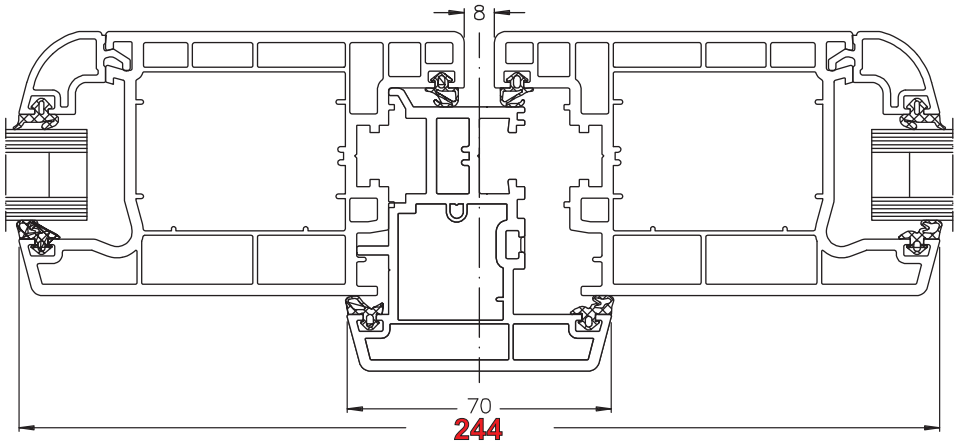

PORTE D'ENTRÉE À 2 VANTAUX - MENEAU MOBILE STANDARD

CT70 - CLASSIC - COUPES

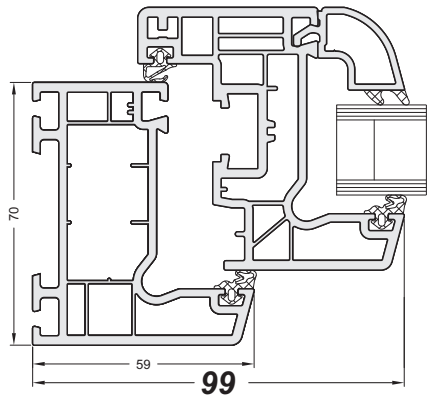

DORMANT + OUVRANT
UNIQUEMENT 99 MM

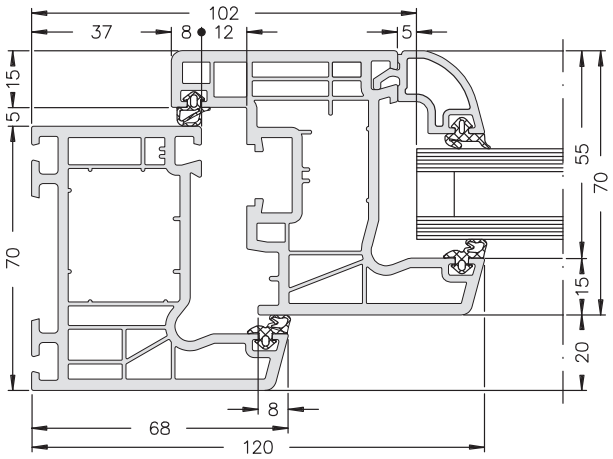

FENÊTRE STANDARD

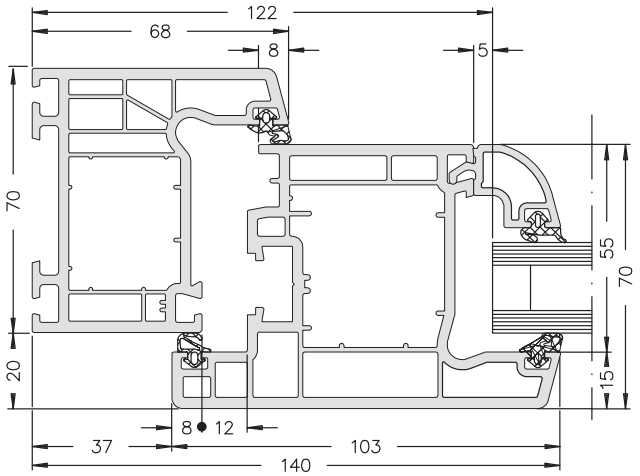

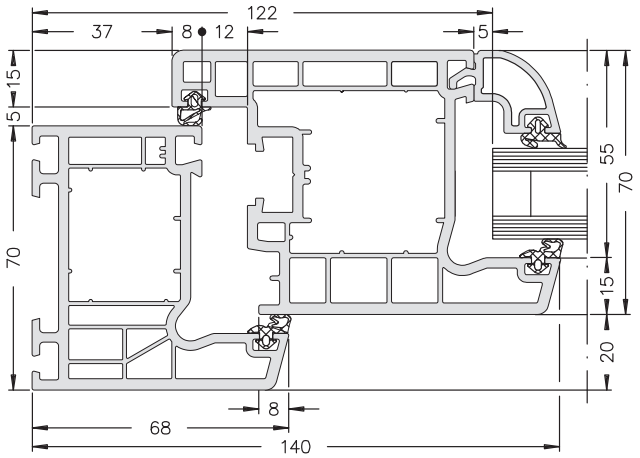

PORTE DE TERRASSE

CT70 - RONDO - COUPES

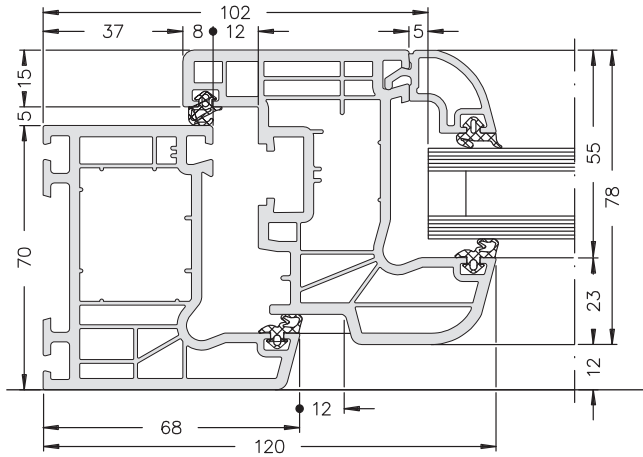

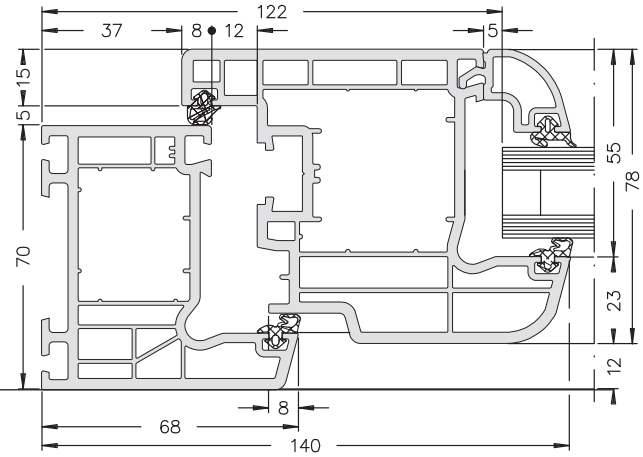

CT70 - CLASSIC - PORTE D'ENTRÉE

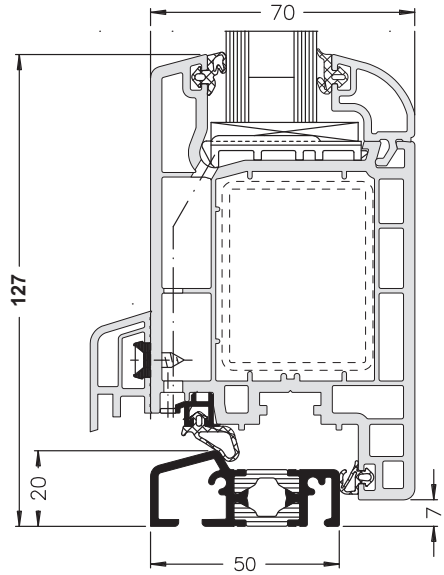

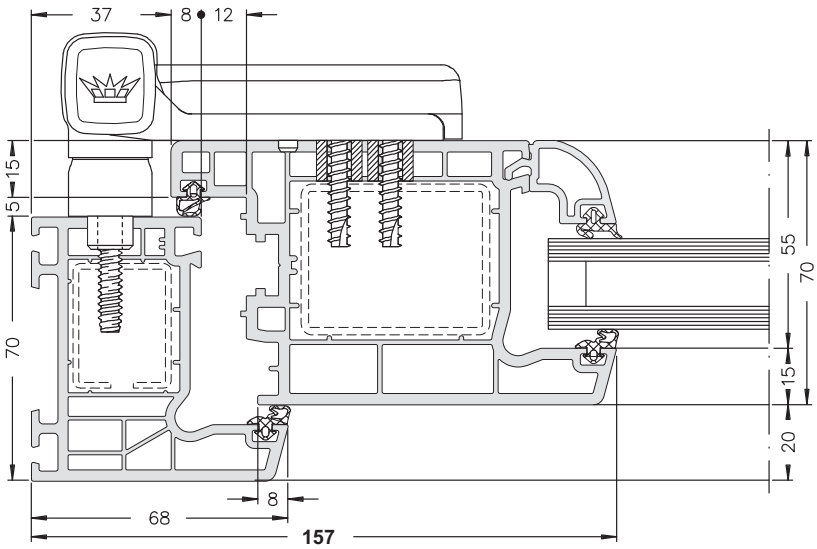

OUVERTURE VERS L'INTÉRIEUR

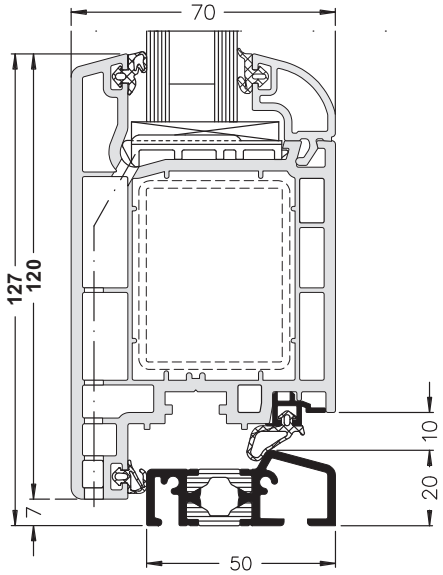

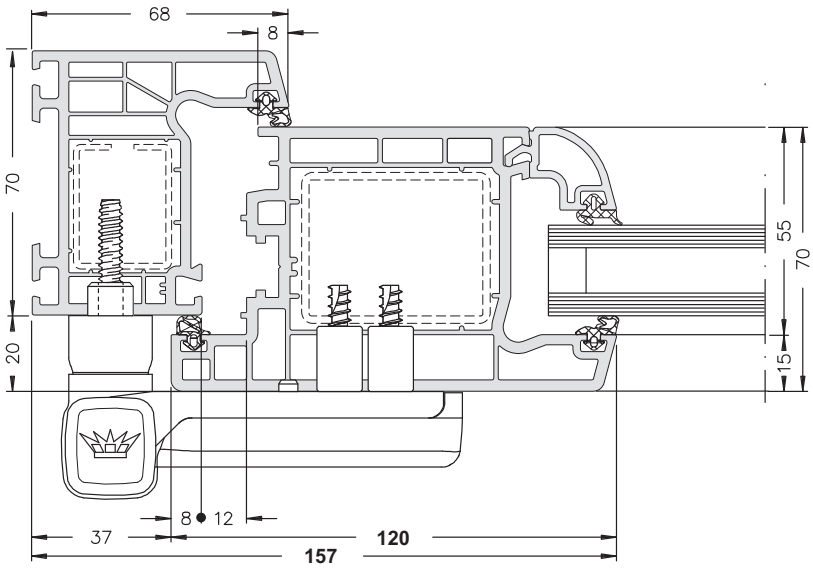

OUVERTURE VERS L'EXTÉRIEUR

TYPES DE PORTES ACCORDÉON

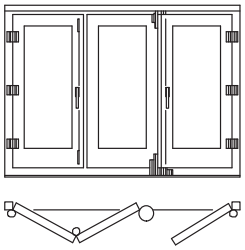

321

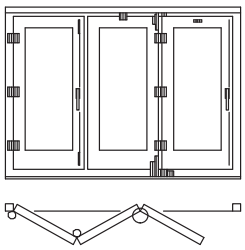

330

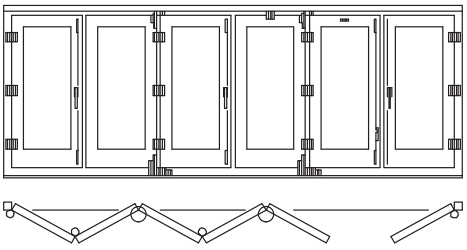

651

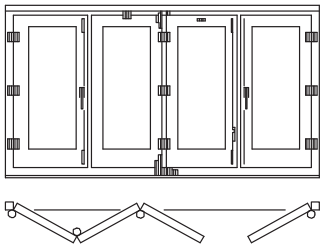

431

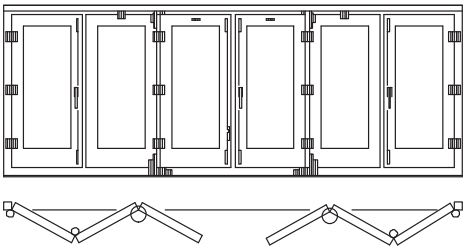

633

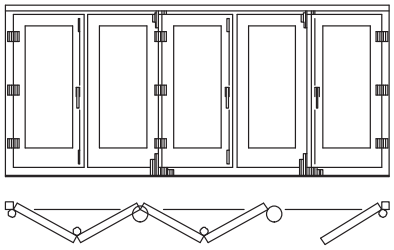

541

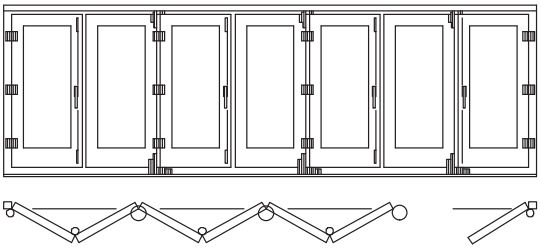

761

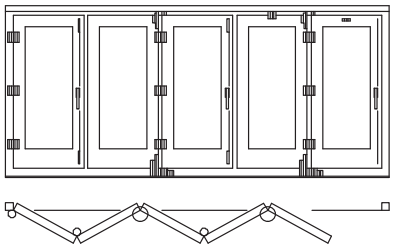

550

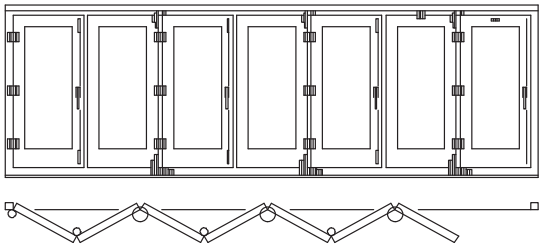

770

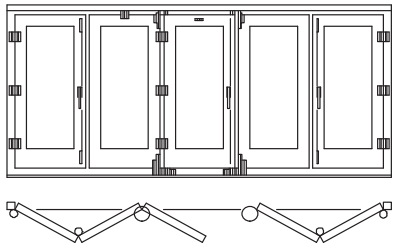

532

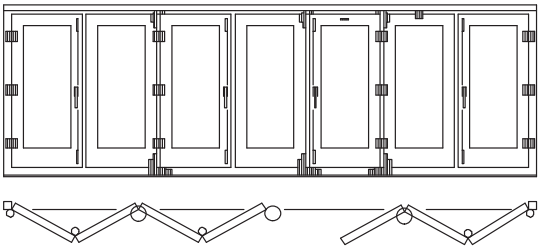

743

PORTE ACCORDÉON - RAIL EN BAS

STANDARDS DE FABRICATION PRATIQUÉS CHEZ

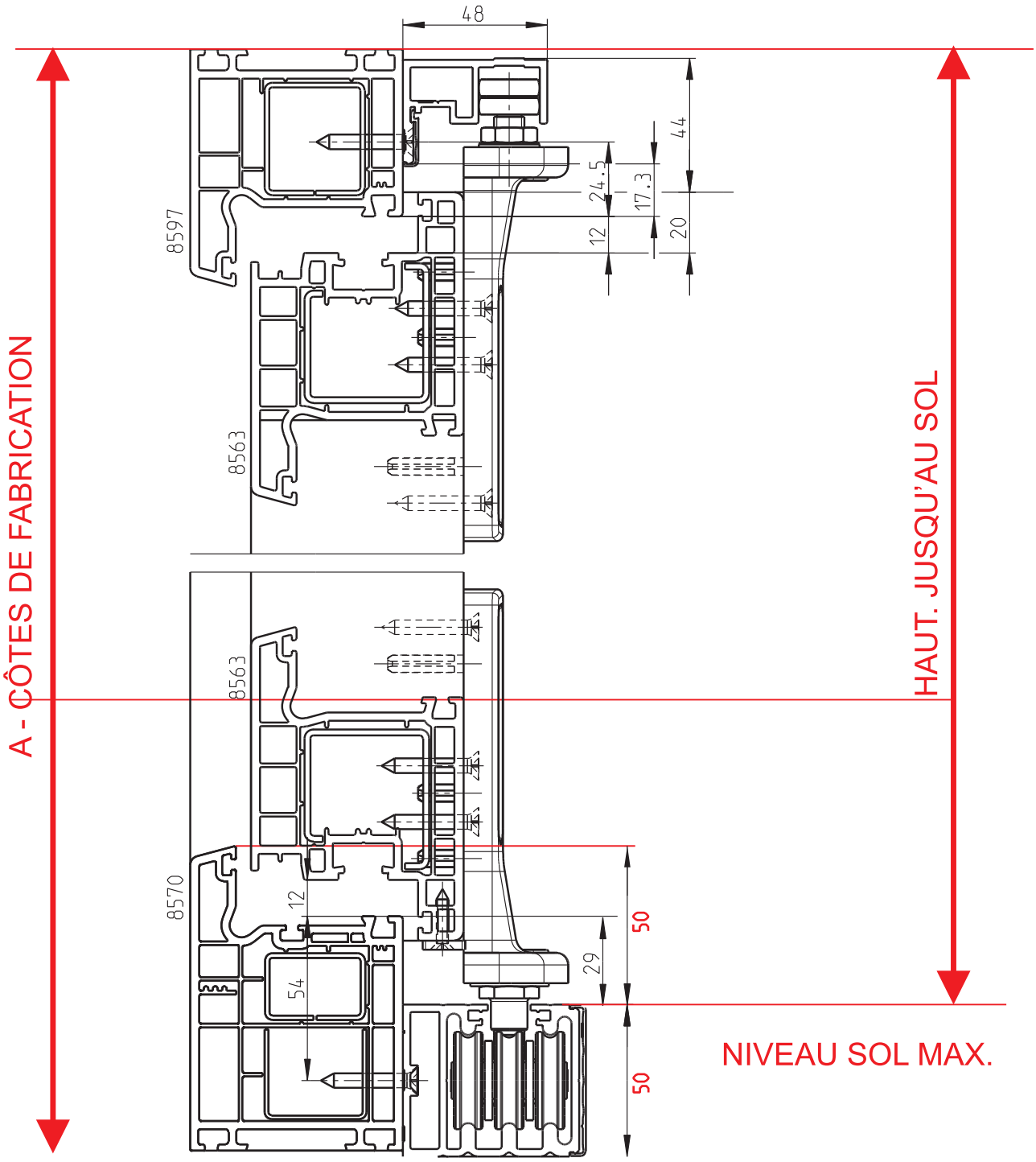

DORMANT EN BAS 100mm

PORTE ACCORDÉON - RAIL EN BAS

STANDARDS DE FABRICATION PRATIQUÉS CHEZ

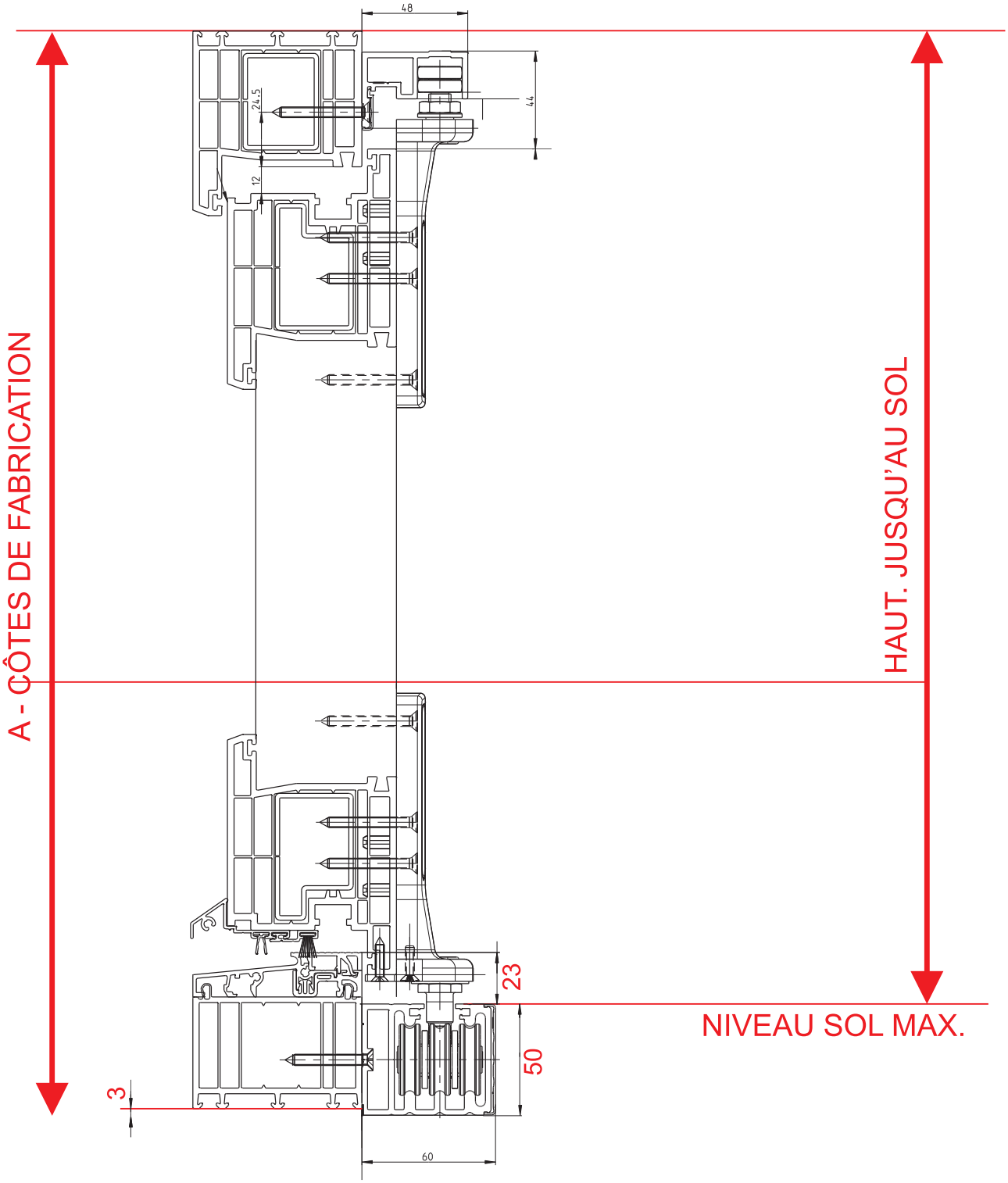

EN BAS SEUIL PLAT 20mm

CT70 - GALERIE PHOTOS

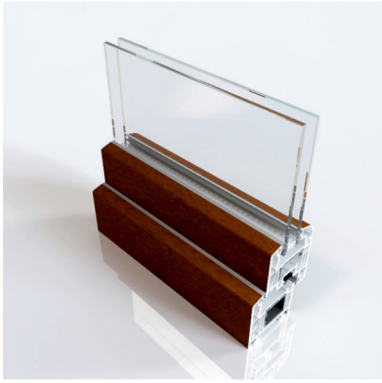

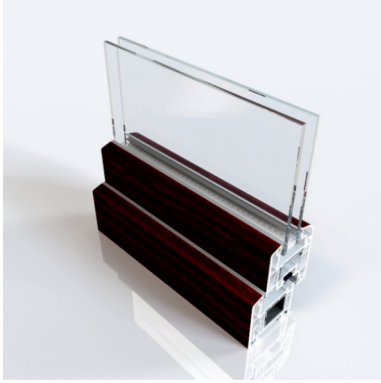

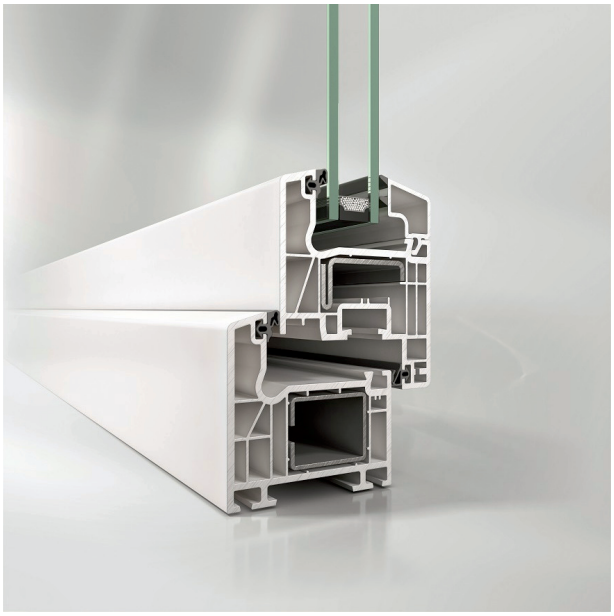

SYSTÈME LIVING
À 7 CHAMBRES

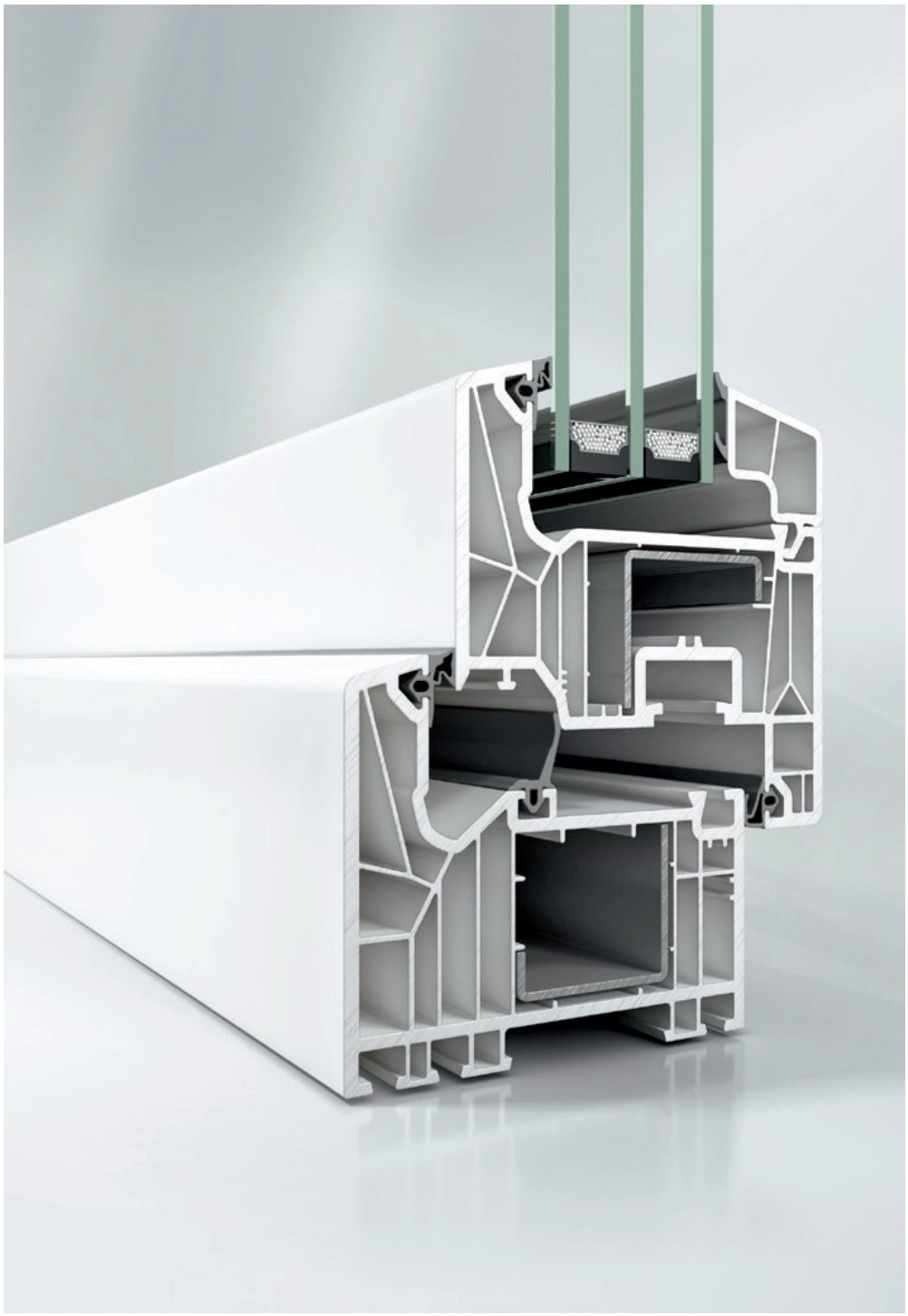

LIVING MD - DIMENSIONS DE BASE

SYSTÈME AVEC JOINT CENTRAL

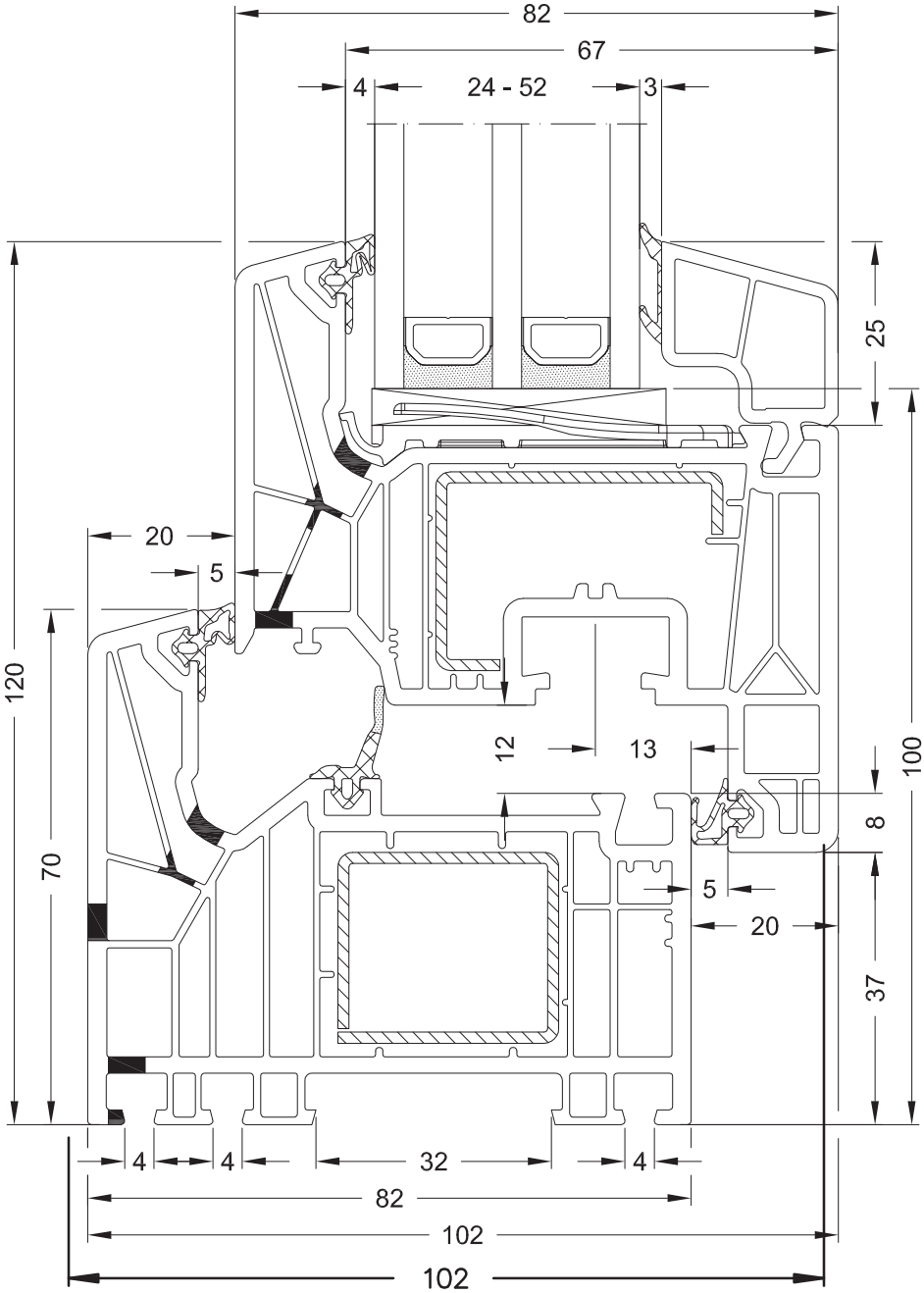

LIVING MD - DORMANTS

STANDARD 70mm

9411

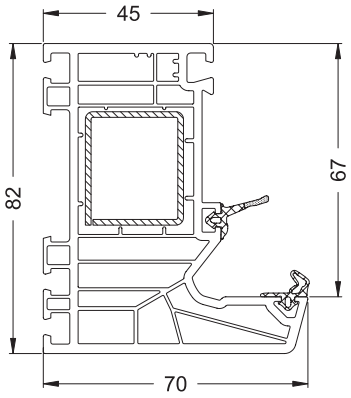

MOYEN 80mm

9412

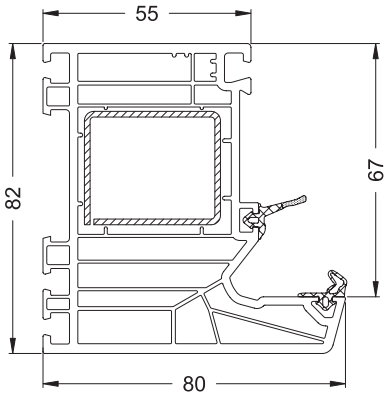

LARGE 90mm

9413

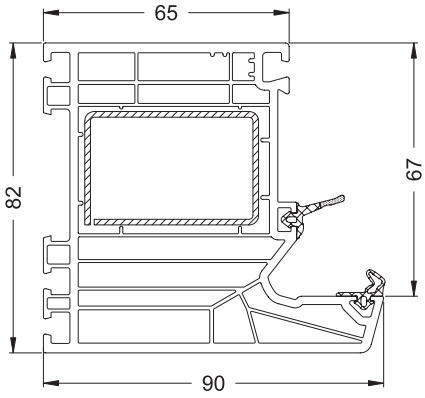

MONO

9416

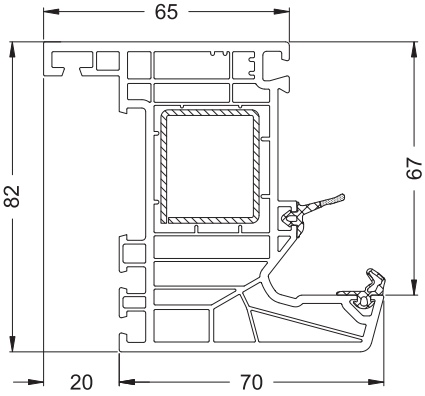

LIVING - OUVRANTS

FENÊTRE / PORTE-FENÊTRE - STANDARD

9431

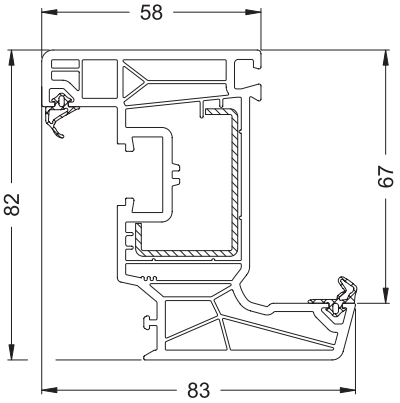

PORTE DE TERRASSE OUVERTURE VERS L'INTÉRIEUR

9432

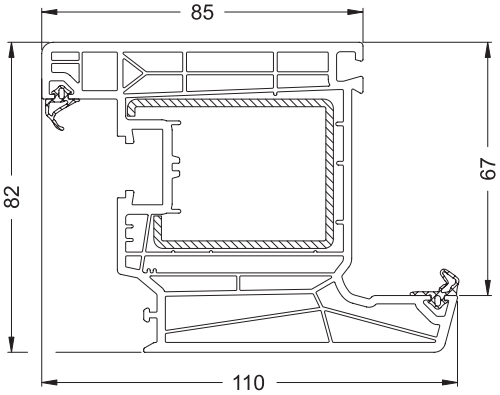

PORTE DE TERRASSE OUVERTURE VERS L'EXTÉRIEUR

9452

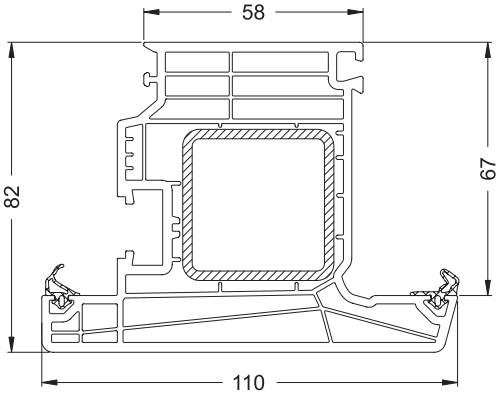

PORTE DE TERRASSE OUVERTURE VERS L'EXTÉRIEUR

9433

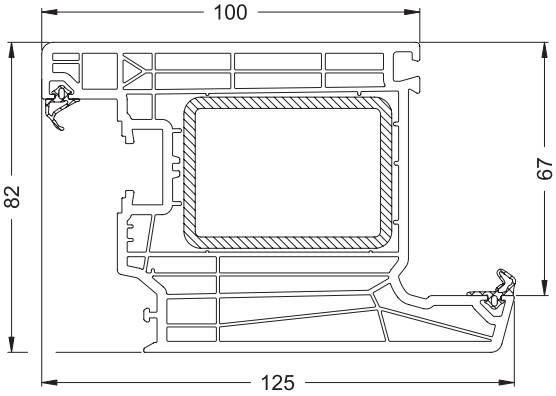

PORTE D'ENTRÉE OUVERTURE VERS L'EXTÉRIEUR

9453

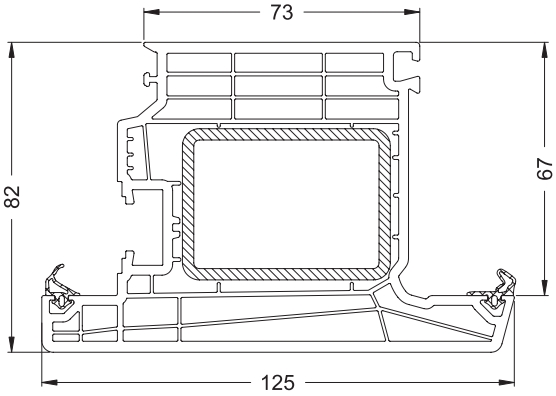

LIVING - TRAVERSES / MENEAUX

TRAVERSE ÉTROITE AS 72mm
9460

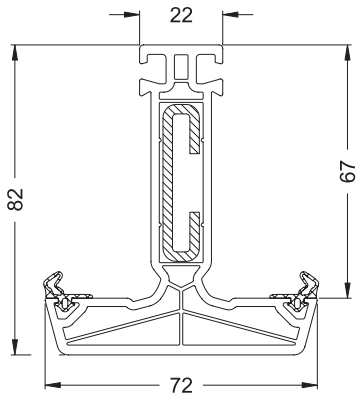

TRAVERSE STANDARD AS 92mm
9461

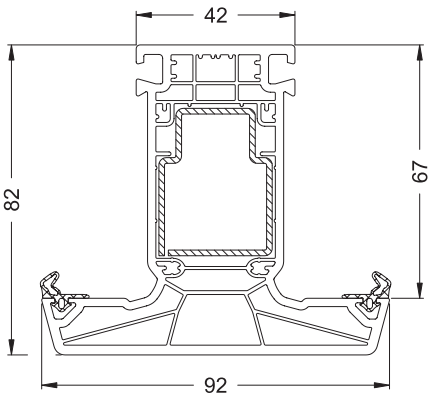

TRAVERSE LARGE AS 112mm
9462

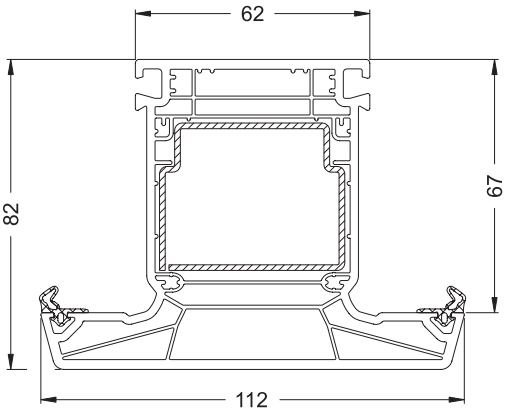

MENEAU MOBILE STANDARD 74mm
9472

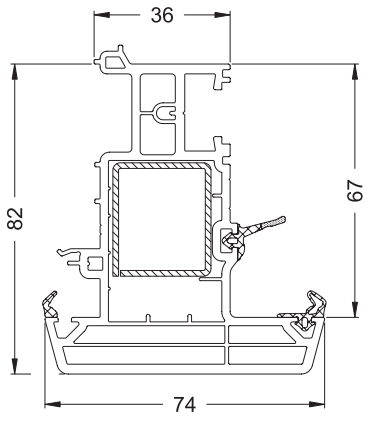

TRAVERSE STANDARD MD 92 mm
9465

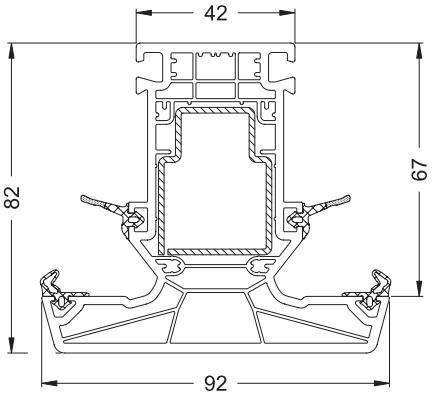

TRAVERSE LARGE MD 112mm
9466

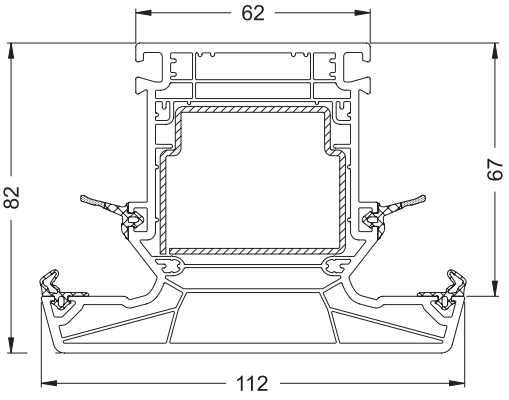

MENEAU MOBILE MINI 38mm
9470

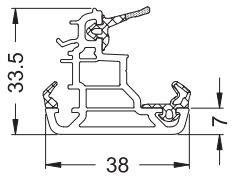

LE TYPE DE VANTAIL POUR LE MENEAU MINI 63 mm
9482

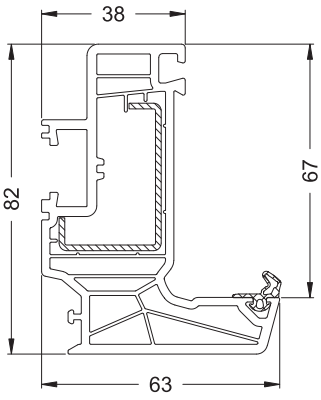

LE TYPE DE VANTAIL POUR LE MENEAU MINI 90mm
9483

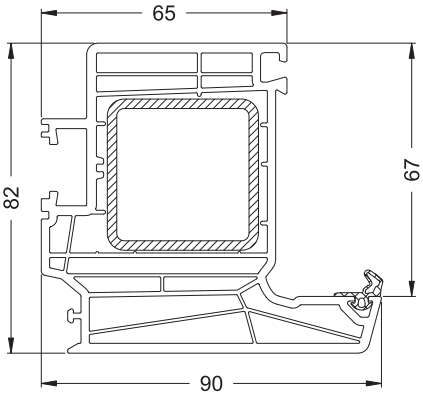

LIVING - COUPES

FENÊTRE / PORTE-FENÊTRE - MENEAU

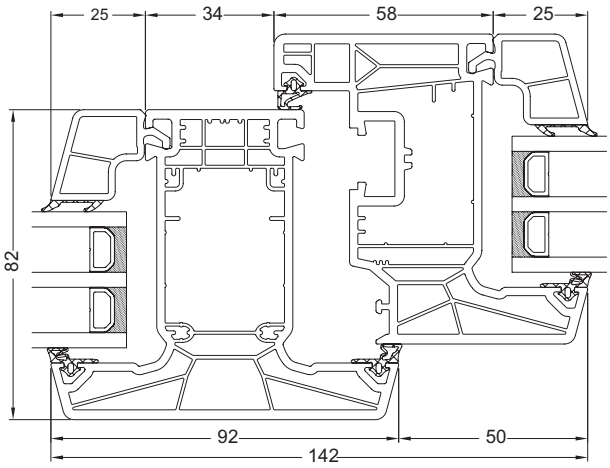

FENÊTRE / PORTE-FENÊTRE - MENEAU MOBILE STANDARD

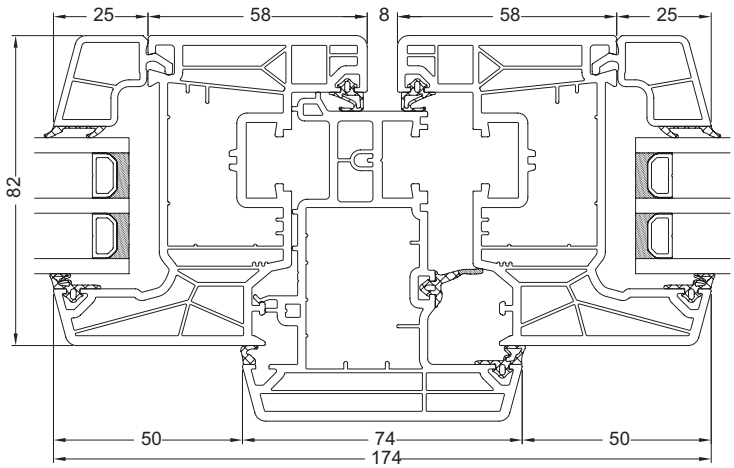

LIVING - COUPES

FENÊTRE / PORTE FENÊTRE - MENEAU MOBILE MINI

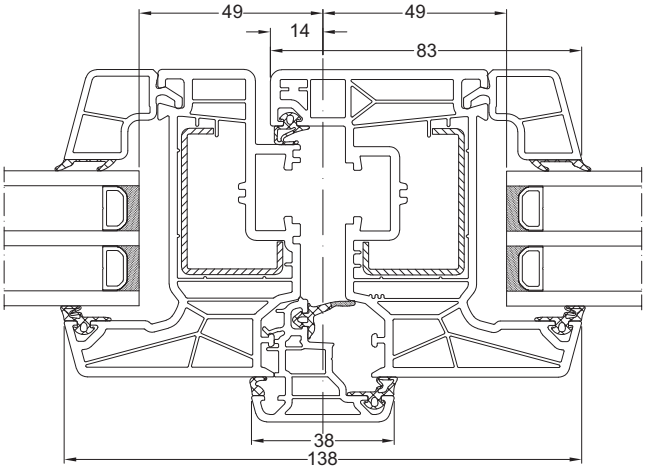

FENÊTRE / PORTE DE TERRASSE - MENEAU MOBILE MINI

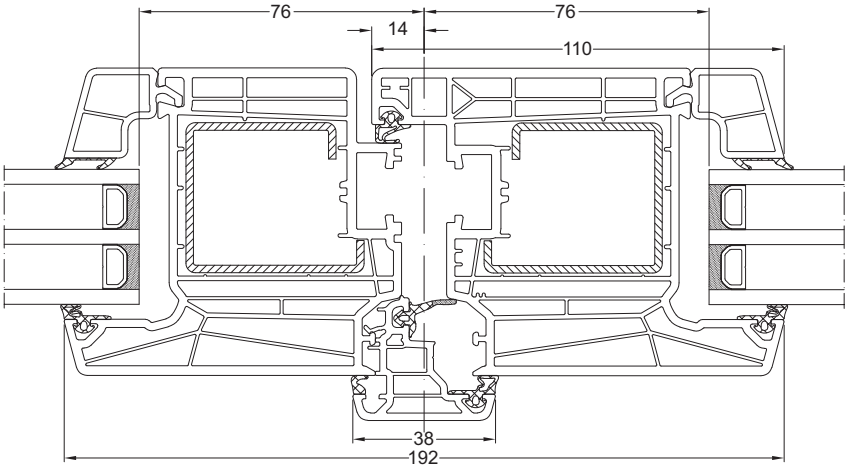

LIVING - COUPES

PORTE D'ENTRÉE OUVRANT VERS L'INTÉRIEUR

SEUIL ALU/PCV

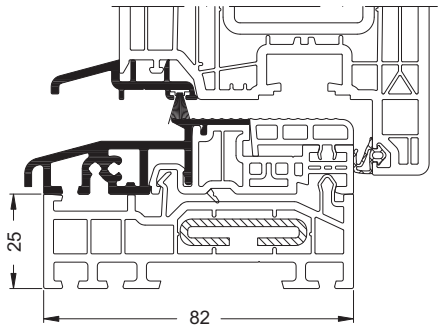

SEUIL PCV

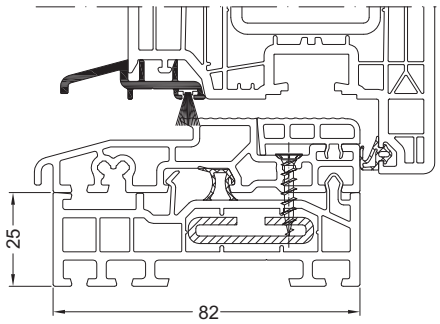

SANS SEUIL - BROSSE + KALTEFEIN

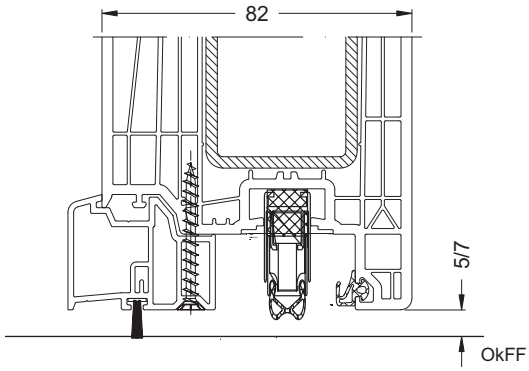

SANS SEUIL - BROSSE

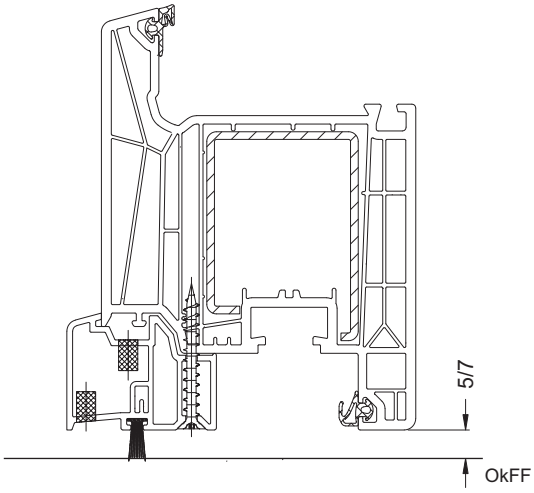

PORTE D'ENTRÉE OUVRANT VERS L'EXTÉRIEUR

SEUIL ALU/PCV

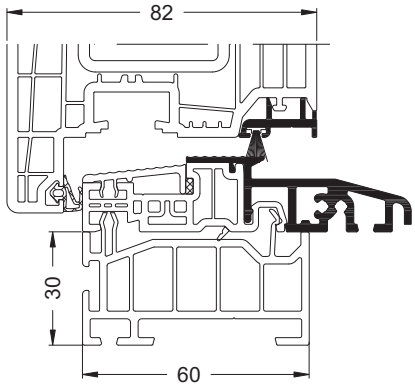

SEUIL PCV

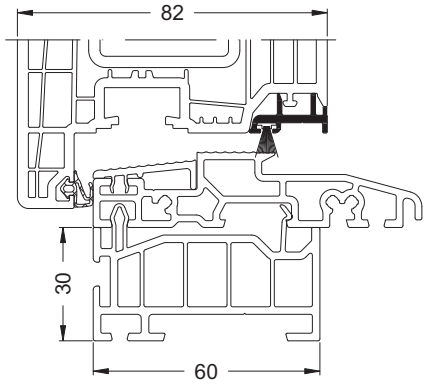

LIVING - GALERIE PHOTOS

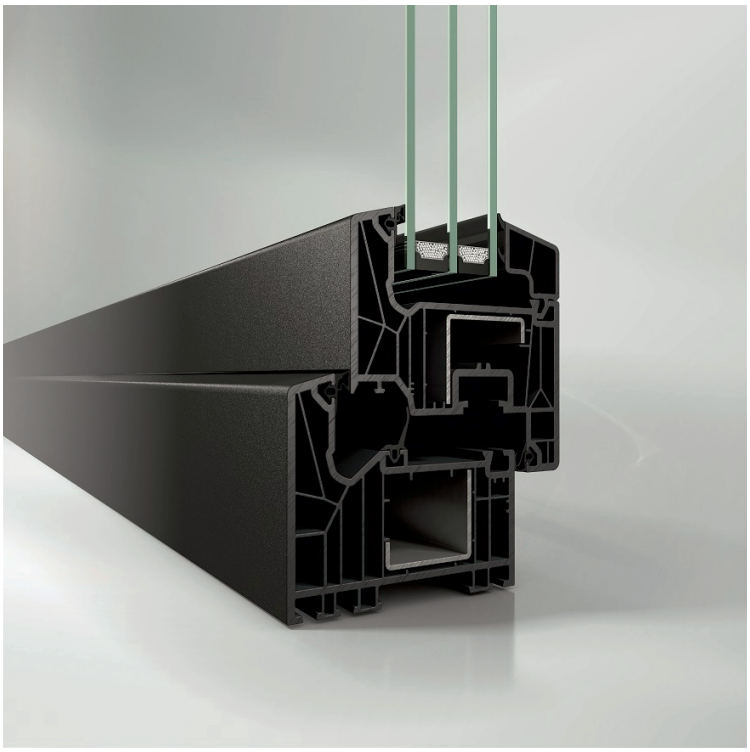

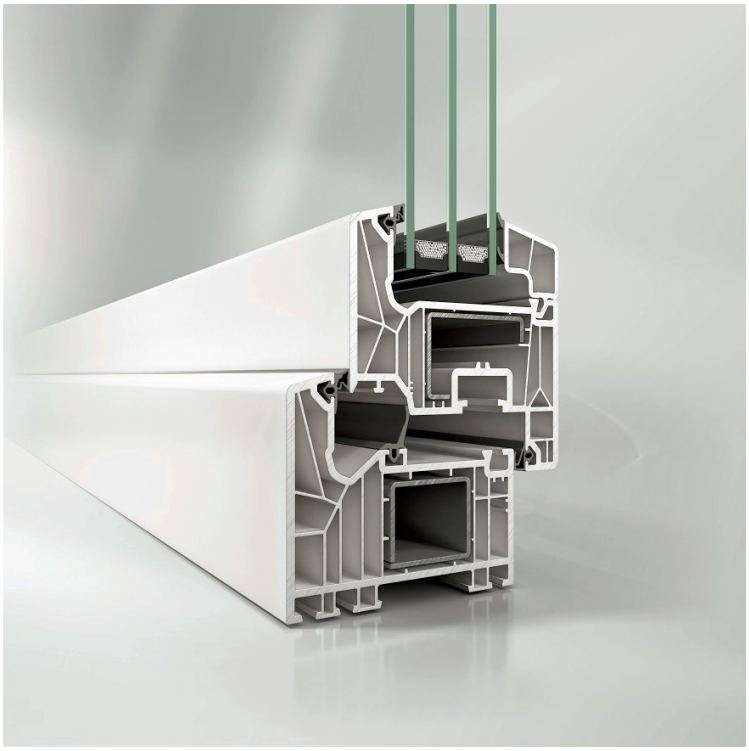

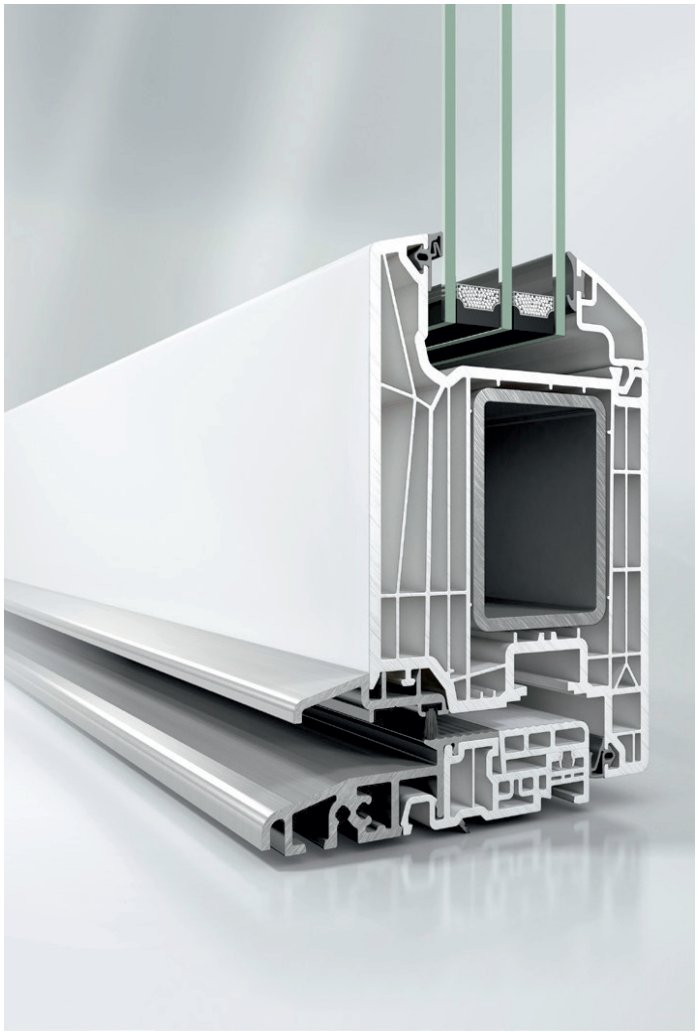

SYSTÈME FENÊTRE OUVRANT VERS L'EXTÉRIEUR

ALU INSIDE NORDIC - DIMENSIONS DE BASE

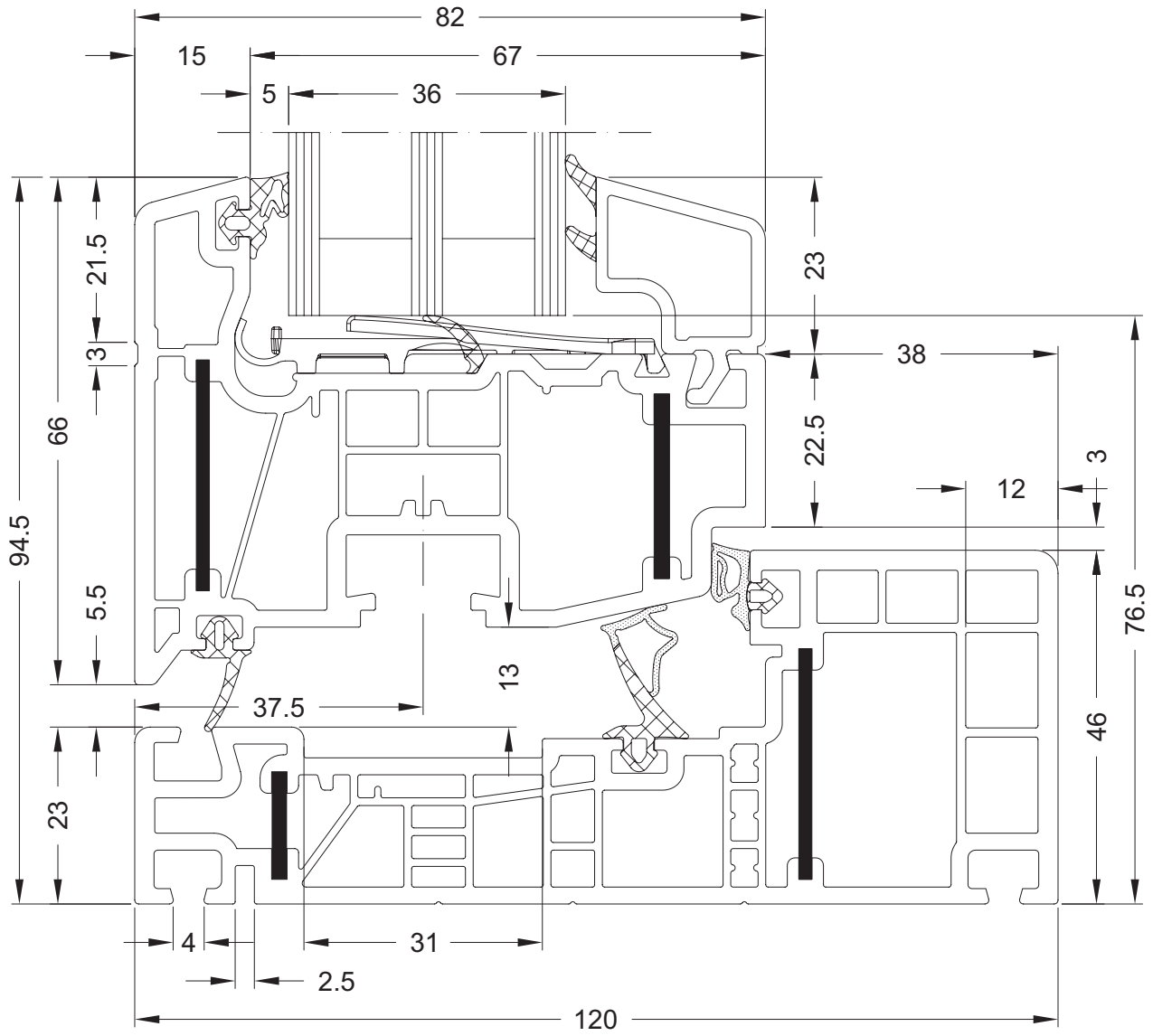

- HAUTEUR DORMANT/OUVRANT - UNIQUEMENT 94,5mm
- POSSIBILITÉ DE METTRE DES VITRAGES JUSQU'À 50mm D'ÉPAISSEUR MAX.
- COEFFICIENT D'ISOLATION ATTRACTIF Uf=1.1 - 0,86W/m2K
- SYSTÈME DE TRIPLE JOINT ET MULTI-CHAMBRE - 11 CHAMBRES DE DORMANT ET 7 CHAMBRES D'OUVRANT
- PROFILS SANS RENFORTS EN ACIER - TECHNOLOGIE DE RENFORTS EN ALU
- UTILISATION DE QUINCAILLERIE PAS UNIQUMENT TRADITIONNELLE MAIS AUSSI DE TYPE MODERNE

ALU INSIDE NORDIC - TYPES D'OUVERTURE

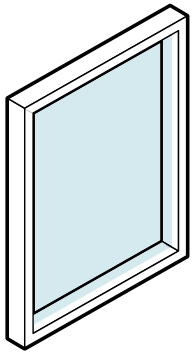

CHASSIS FIXE AVEC VITRAGE FIXE

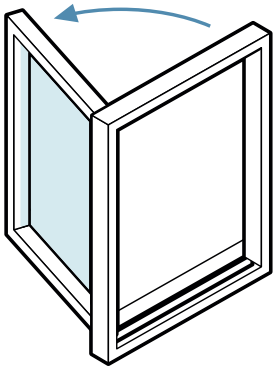

SIDE HUNG

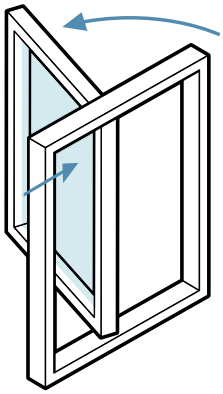

SIDE SWING 90°

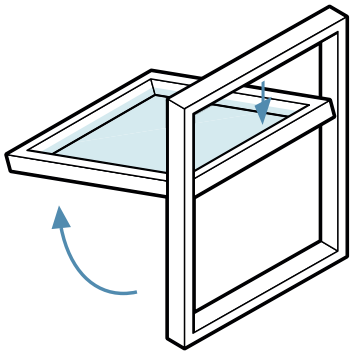

TOP-GUIDED
CANOPY-STAY

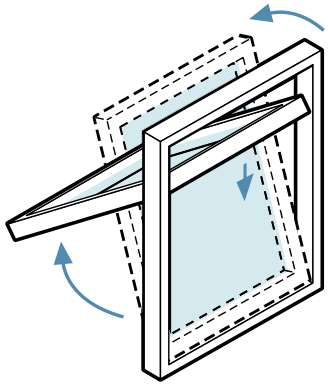

TOP SWING 180°

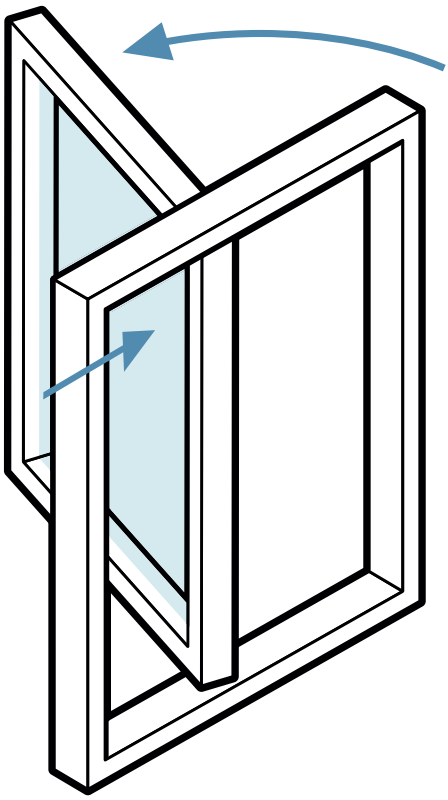

SIDE SWING 90°

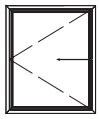

LARGEUR MAXIMALE - 899 mm
POIDS MAXIMAL DE L'OUVRANT = 40kg

COMPAS - COMPLET DE 2 PIÉCES

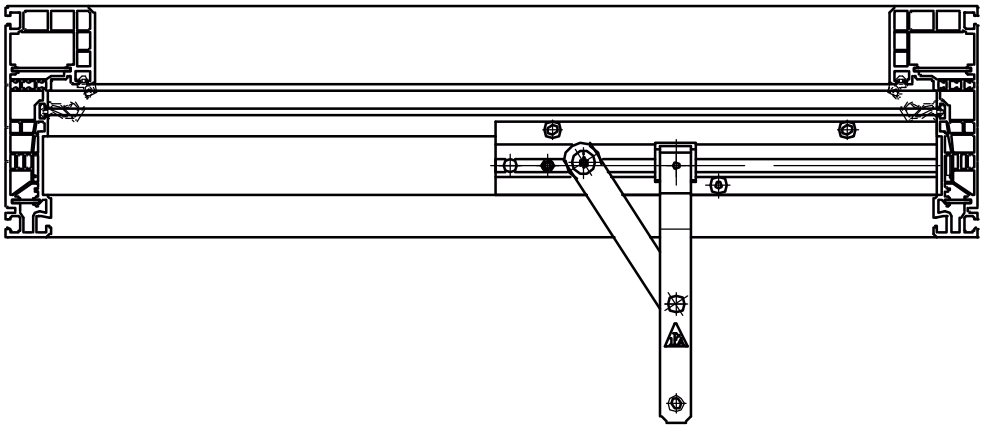

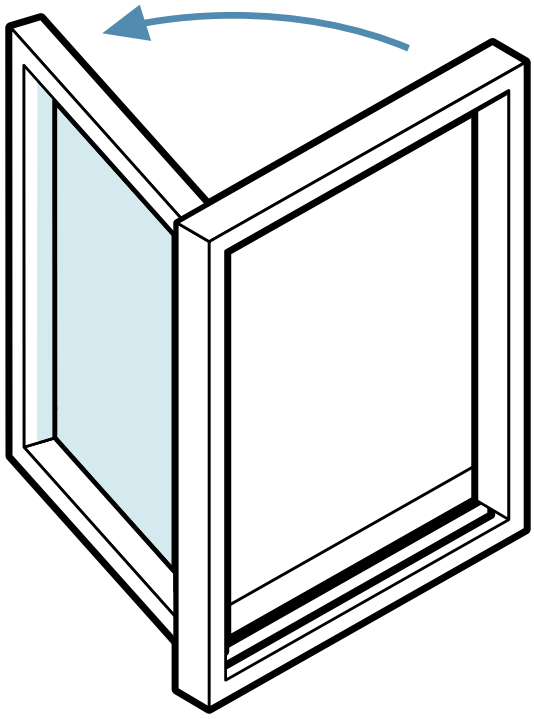

SIDE HUNG

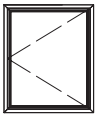

LARGEUR MAXIMALE - 857 mm
HAUTEUR MAXIMALE - 1557 mm
POIDS MAXIMAL DE L'OUVRANT = 60kg

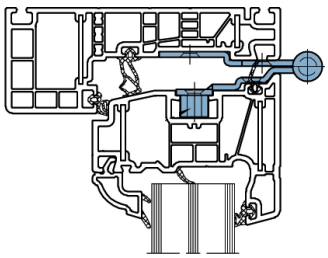

PAUMELLES TRADITIONNELLES - 2, 3 OU 4 PIÉCES

A

FERMETURE TRADITIONNELLE

2 CROCHETS

B **FERMETURE STANDARD CRÉMONE + POIGNÉE**

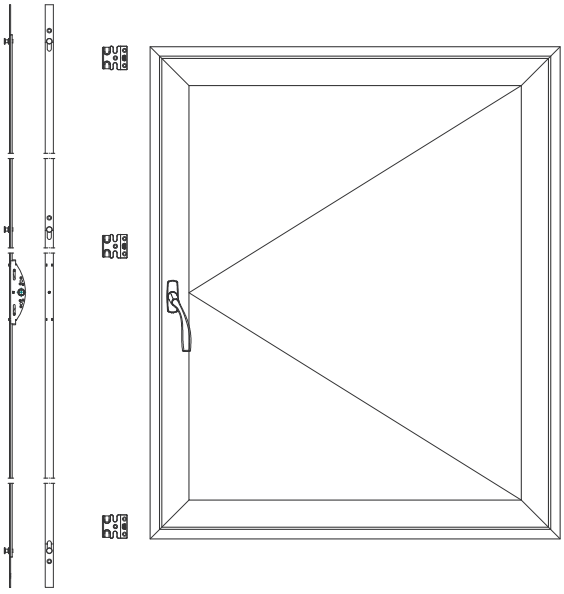

TOP-GUIDED CANOPY-STAY

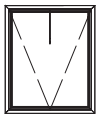

HAUTEUR MAXIMALE - 1554 mm
POIDS MAXIMAL
DE L'OUVRANT = 70kg

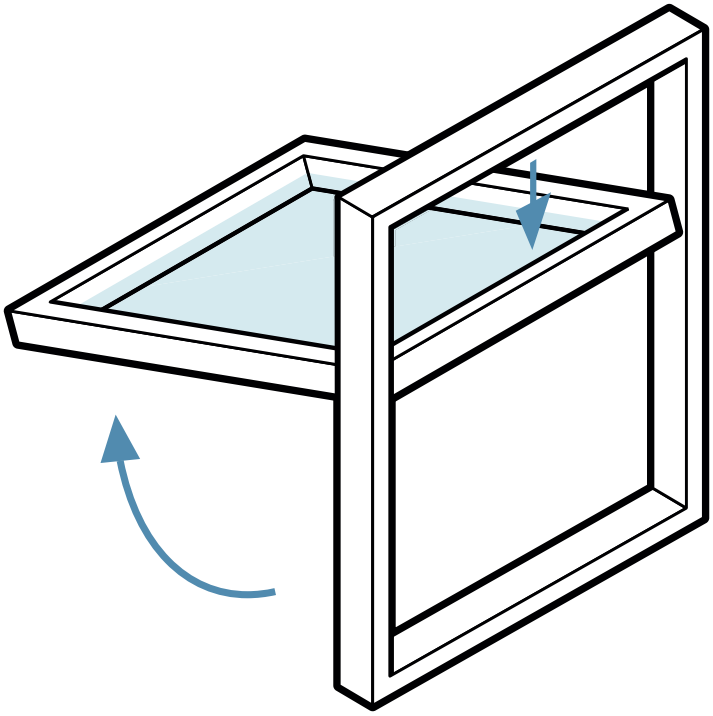

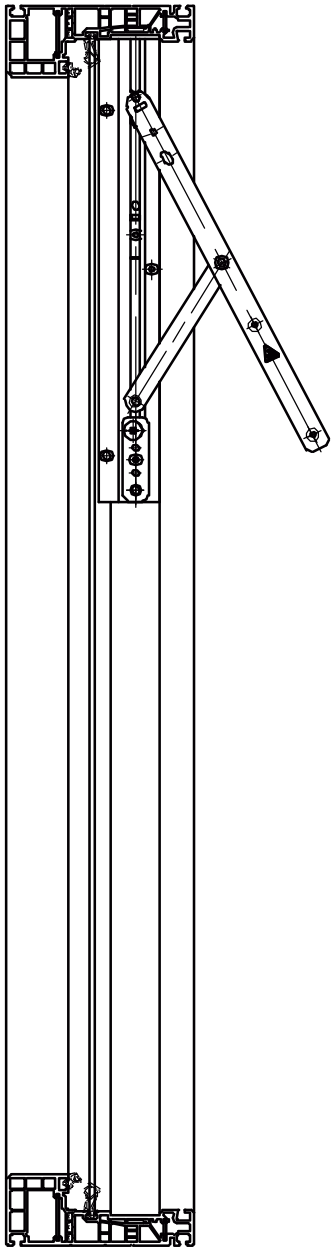

COMPAS
COMPLET DE 2 PIÉCES

TOP SWING 180°

HAUTEUR MAXIMALE - 1490 mm
POIDS MAXIMAL
DE L'OUVRANT = 60kg

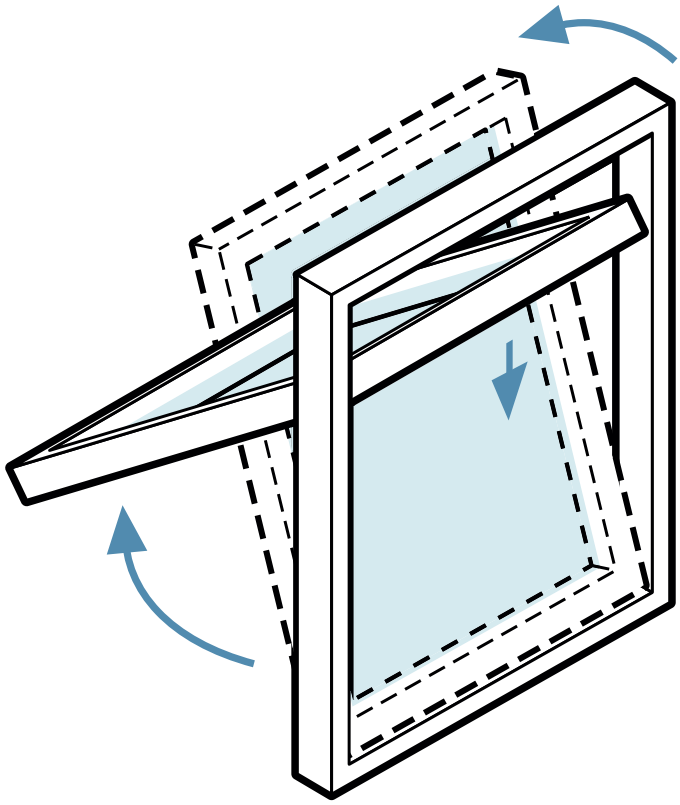

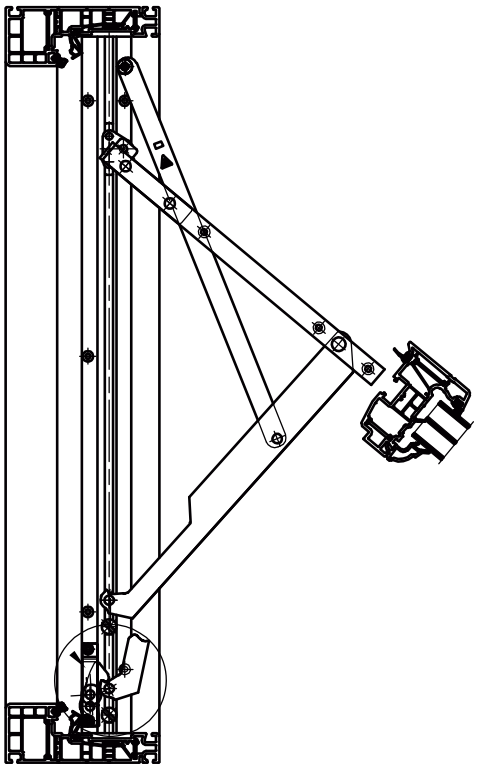

COMPAS
COMPLET DE 2 PIÉCES

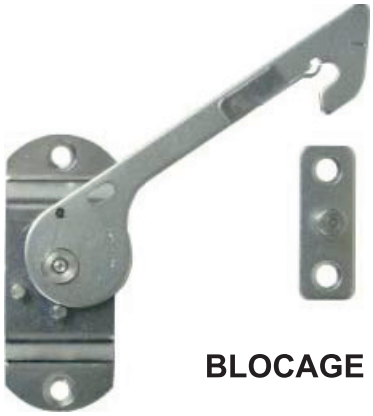

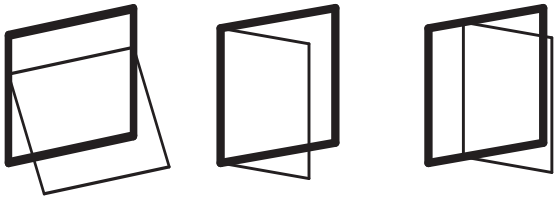

BLOCAGE AUTOMATIQUE D'OUVERTURE

BLOCAGE TRADITIONNEL D'OUVERTURE

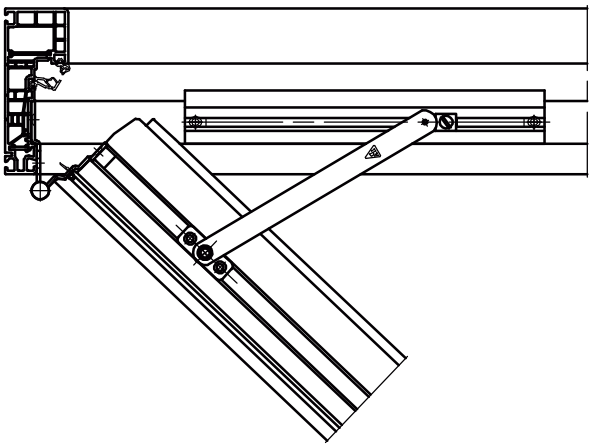

LIMITEUR D'OUVERTURE

ALU INSIDE NORDIC

TYPES D’OUVERTURES DES FENÊTRES

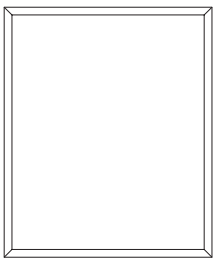

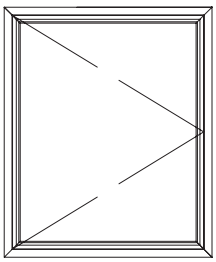

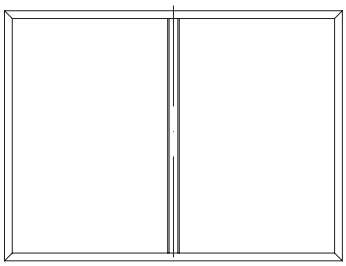

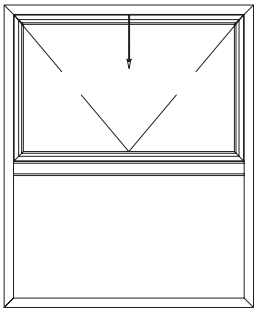

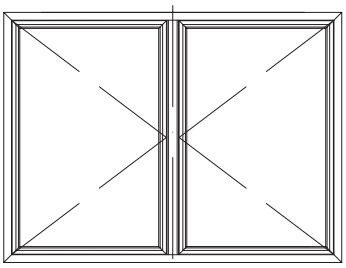

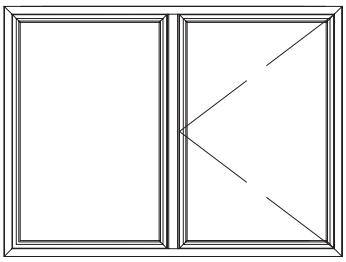

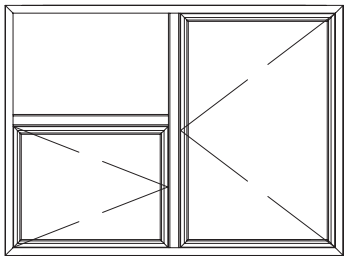

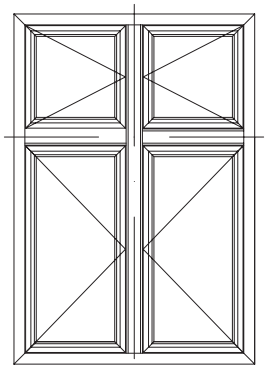

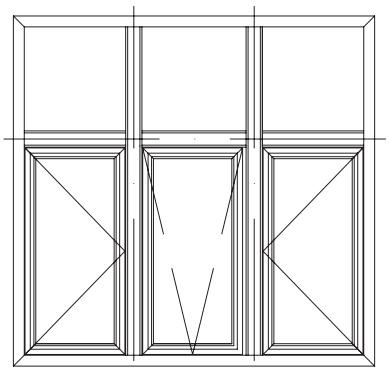

ALU INSIDE NORDIC - PROFILS

DORMANT

9500

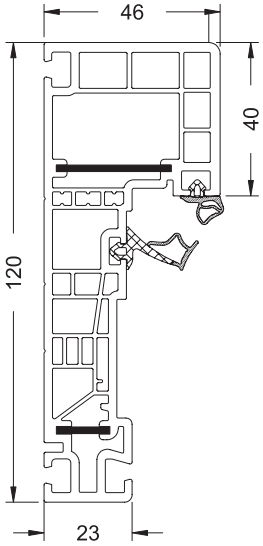

OUVRANT - BLANC

9504

OUVRANT EN COULEUR

9507

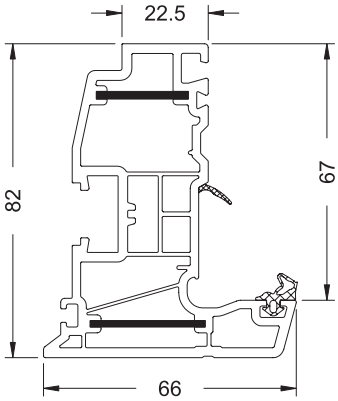

MENEAU - 117mm
CADRE AU DORMANT

9505

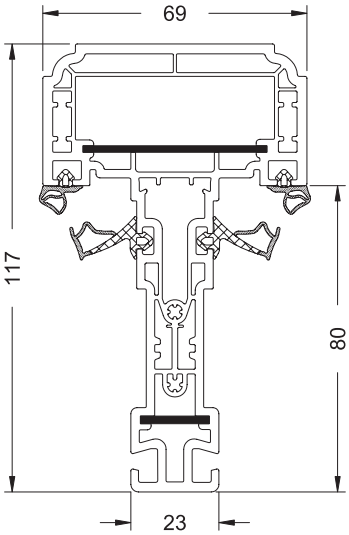

MENEAU - 104mm
NON CADRE AU DORMANT

9506

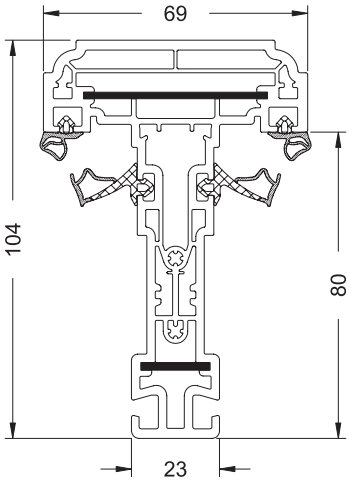

ALU INSIDE NORDIC - COUPES

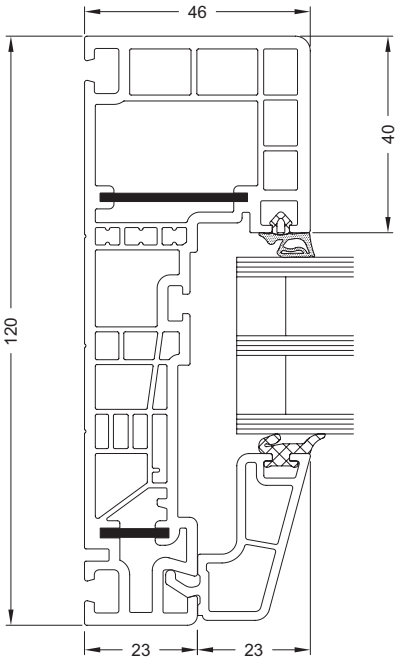

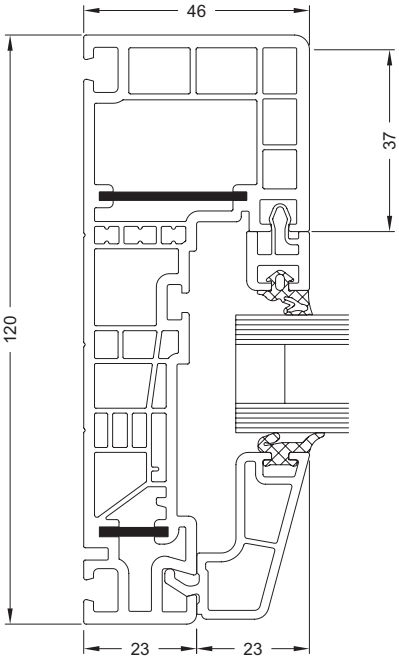

CHASSIS FIXE AVEC VITRAGE FIXE DANS LE DORMANT

ATTENTION!!!
PARCLOSES A L'EXTÉRIEUR

DORMANT – OUVRANT

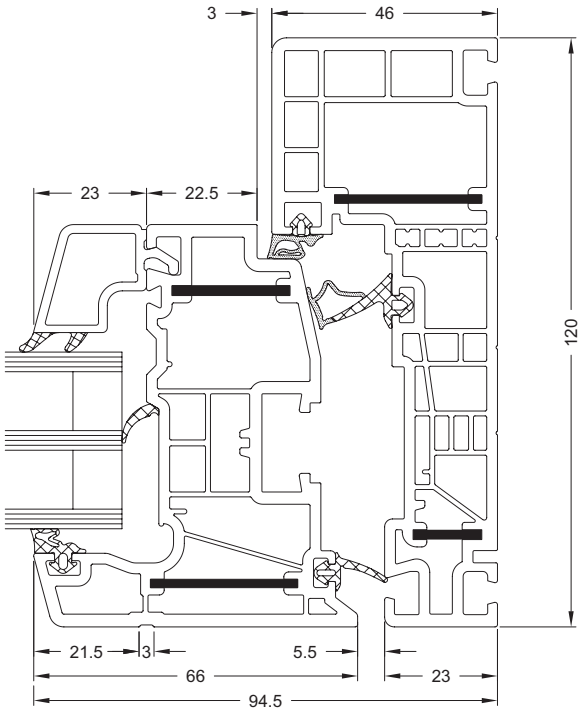

ALU INSIDE NORDIC - COUPES

MENEAUX

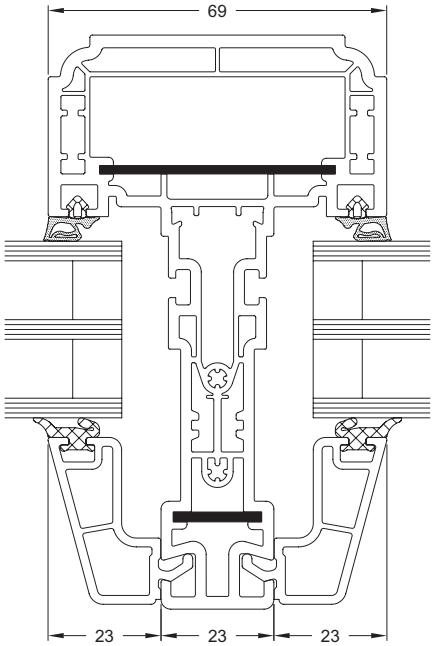

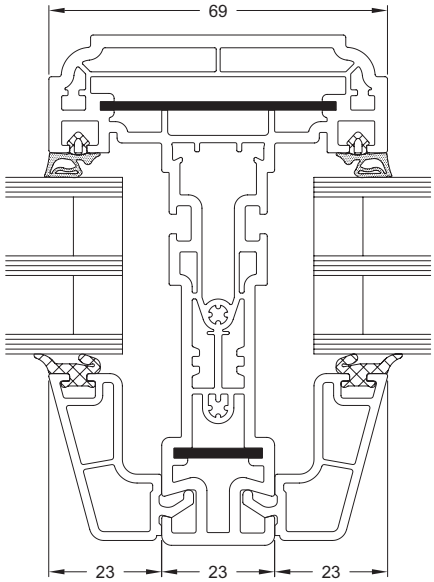

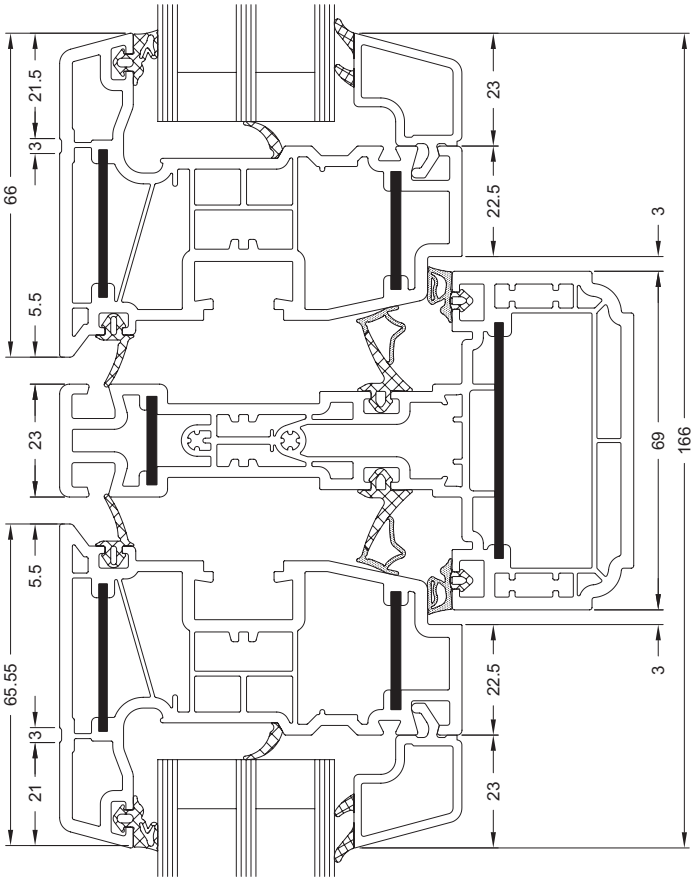

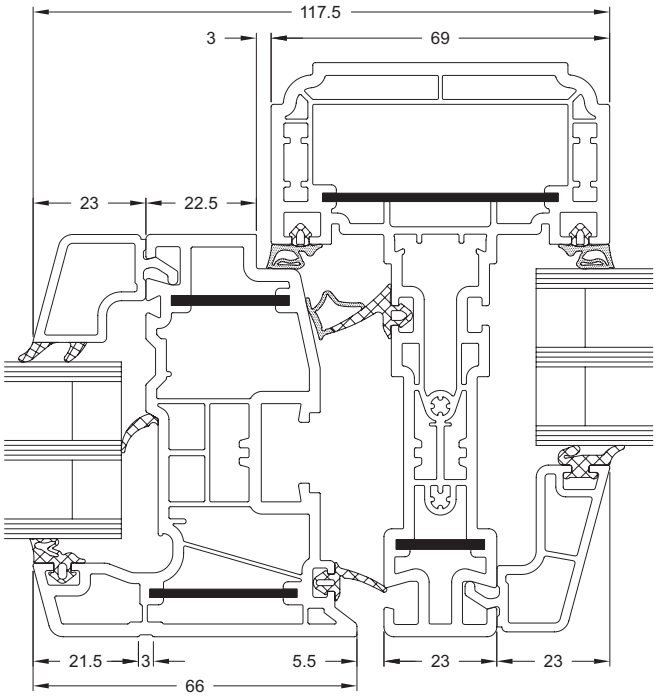

ALU INSIDE NORDIC - GALERIE PHOTOS

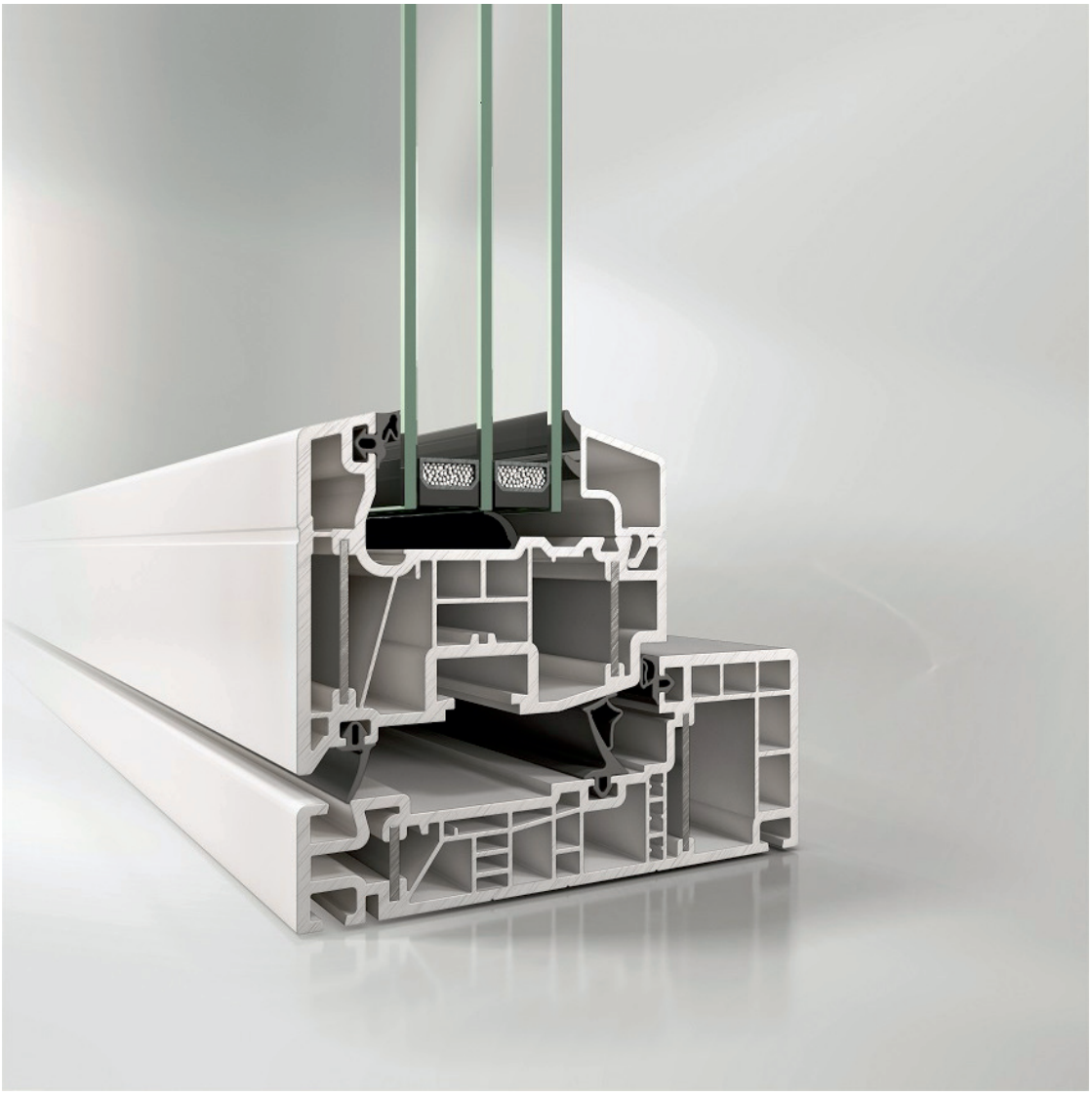

SYSTÈME LIVING MOVE
PORTES COULISSANT

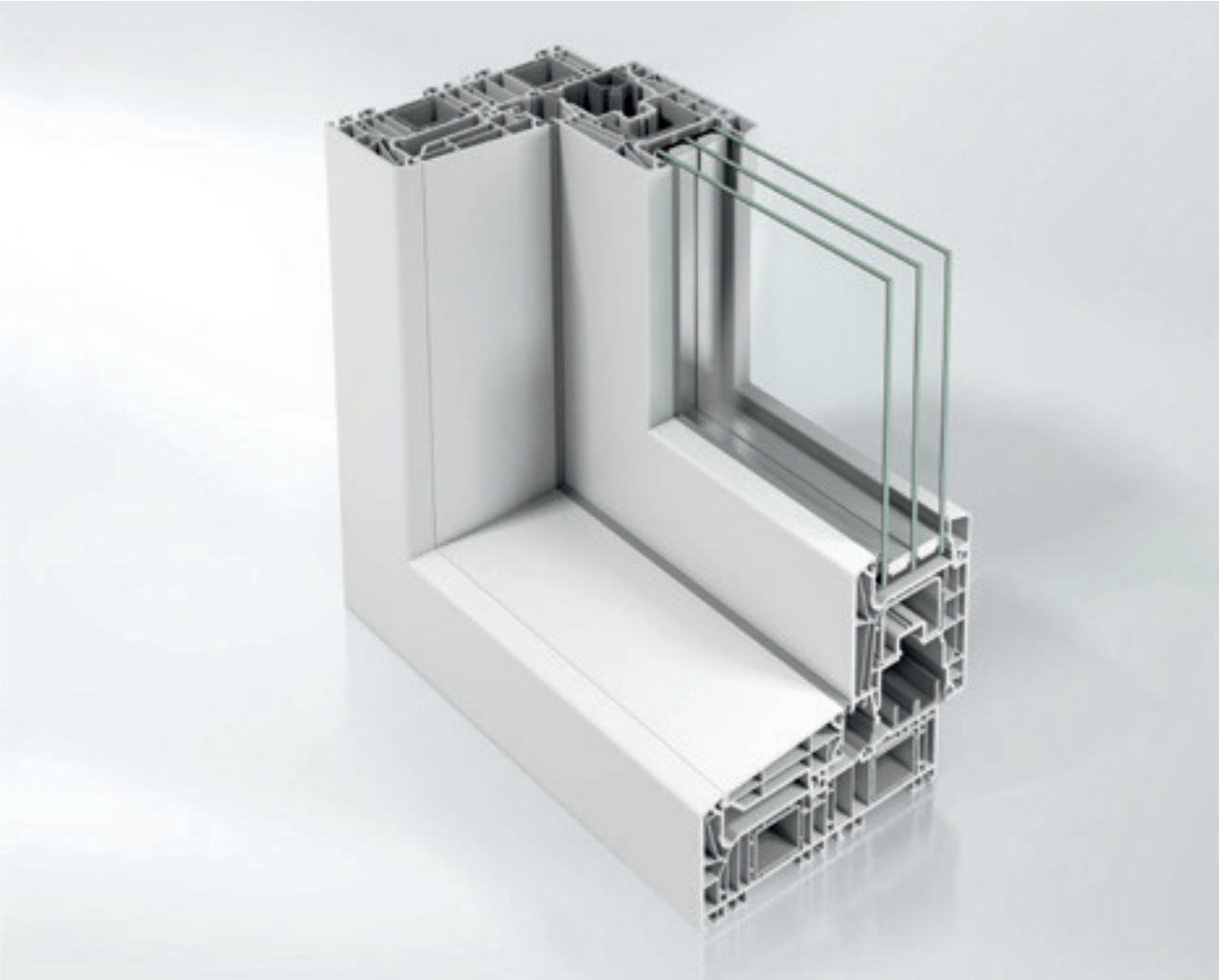

SYSTÈME LIVING MOVE
PORTES COULISSANT

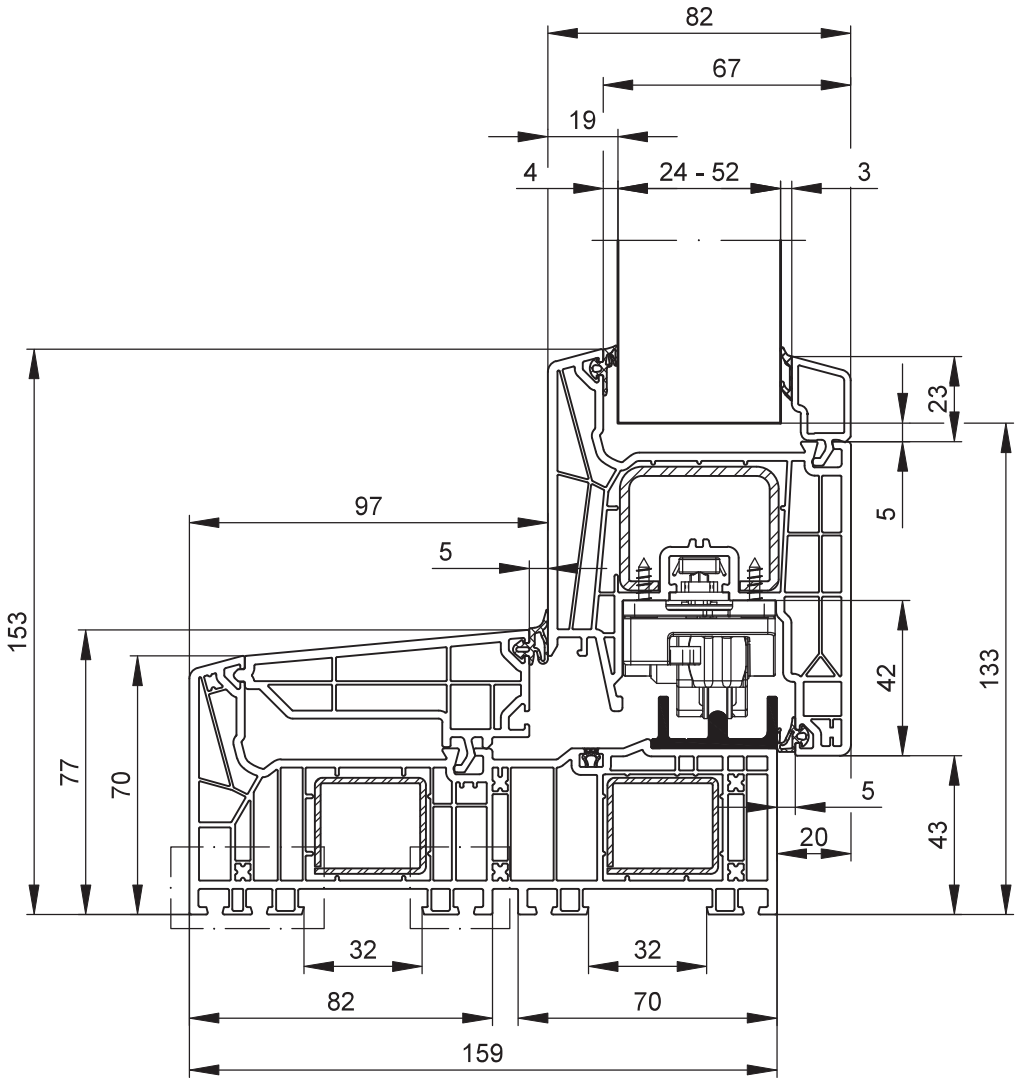

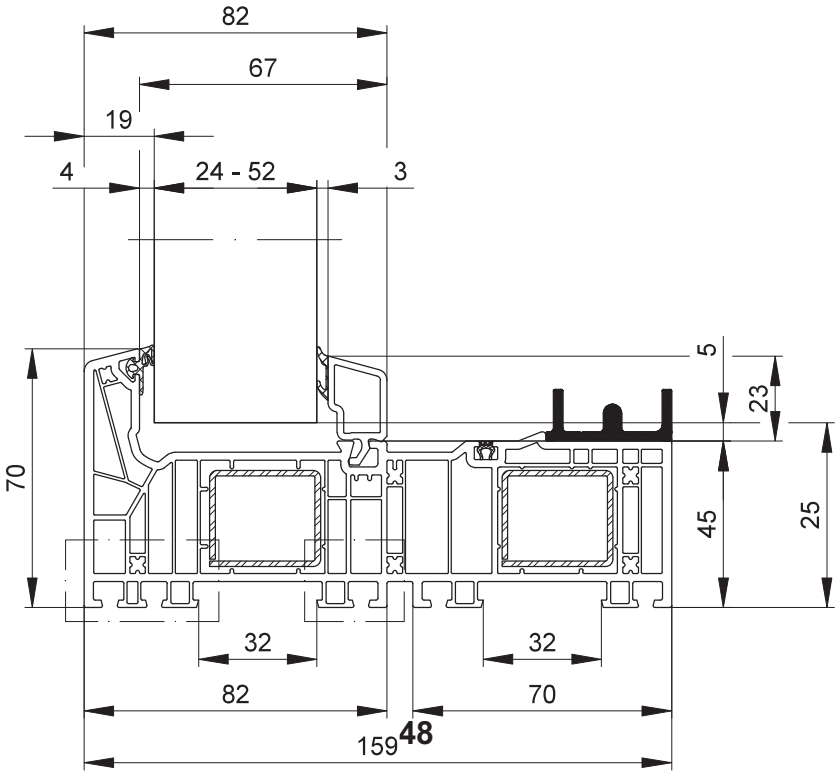

Uf = 1,2 W/(m²K)

LIVING MOVE - TYPES DE PORTES

SCHÈME A

Type 01 LS

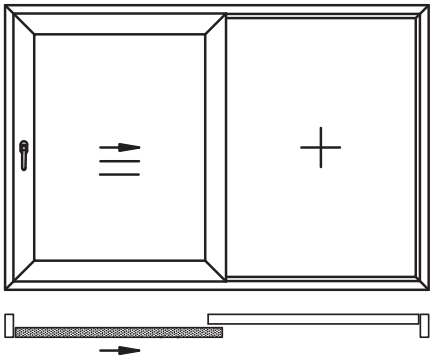

Type 01 RS

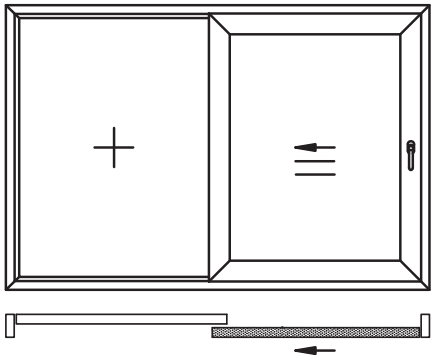

		Typ 01
La surface maximale de l'élément	Blanc	11 m²
	Couleur	10,6 m²
Largeur maximale du dormant	Blanc	4,42 m.
	Couleur	4,42 m.
Longueur maximale du traverse	Blanc	2,42 m.
	Couleur	2,32 m.

		Typ 01
Dimensions extérieures maximales du dormant (BxH)	Blanc	4422 x 2500 mm
	Couleur	4422 x 2400 mm
Dimensions extérieures minimales du dormant (BxH)	Blanc	1422 x 790 mm *
	Couleur	1422 x 790 mm *

* Largeur ouvrant : hauteur ouvrant ≤ 1 : 2

LIVING MOVE - LISTE DES PROFILS

DORMANT
9770

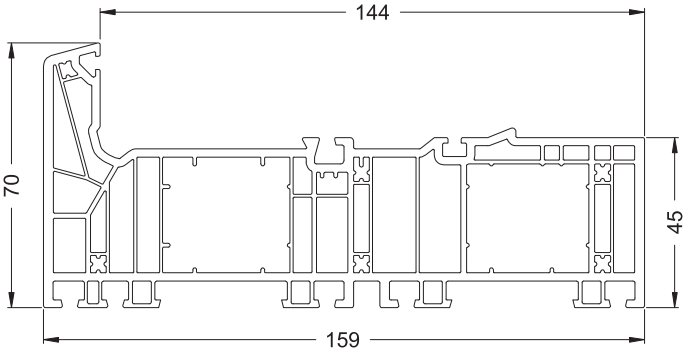

OUVRANT
9771

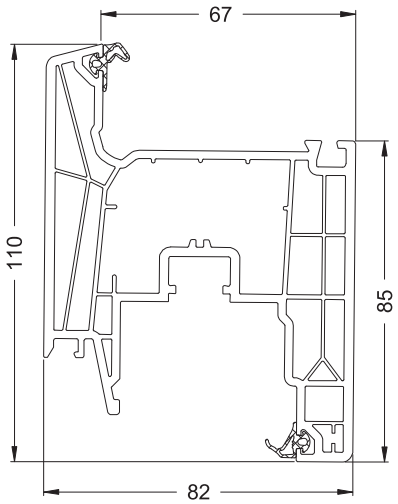

TRAVERSE 82/92
9461

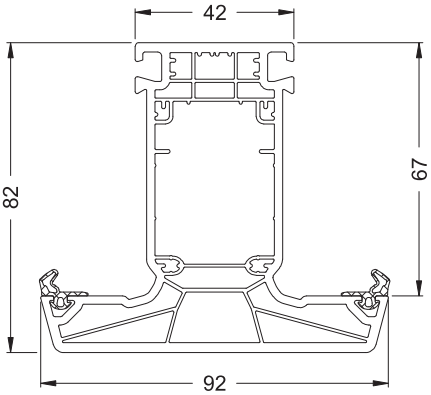

TRAVERSE 82/112
9462

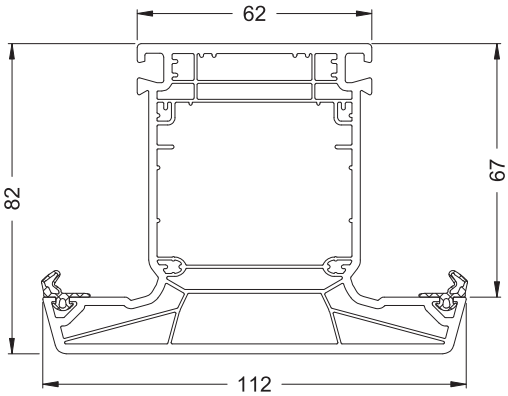

TRAVERSE POUR LE OUVRANT 82/72
9460

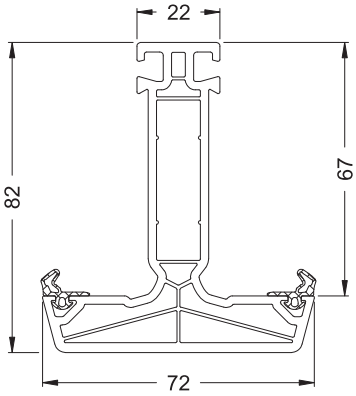

PROFILS SUPPLÉMENTAIRES

9774

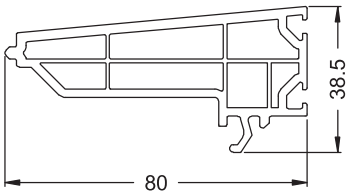

9775

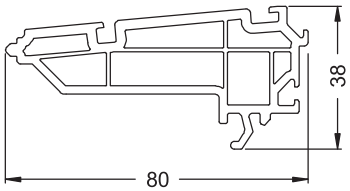

9776

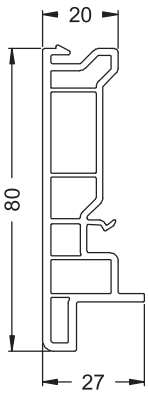

LIVING MOVE - COUPES

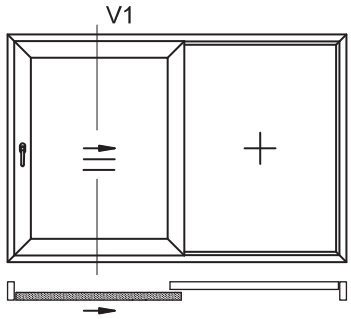

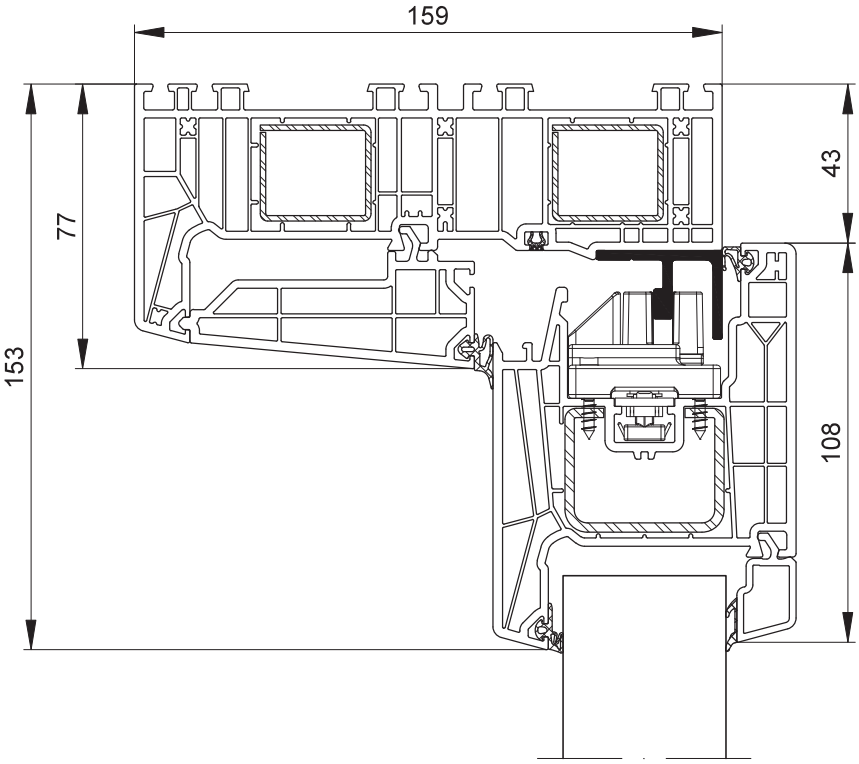

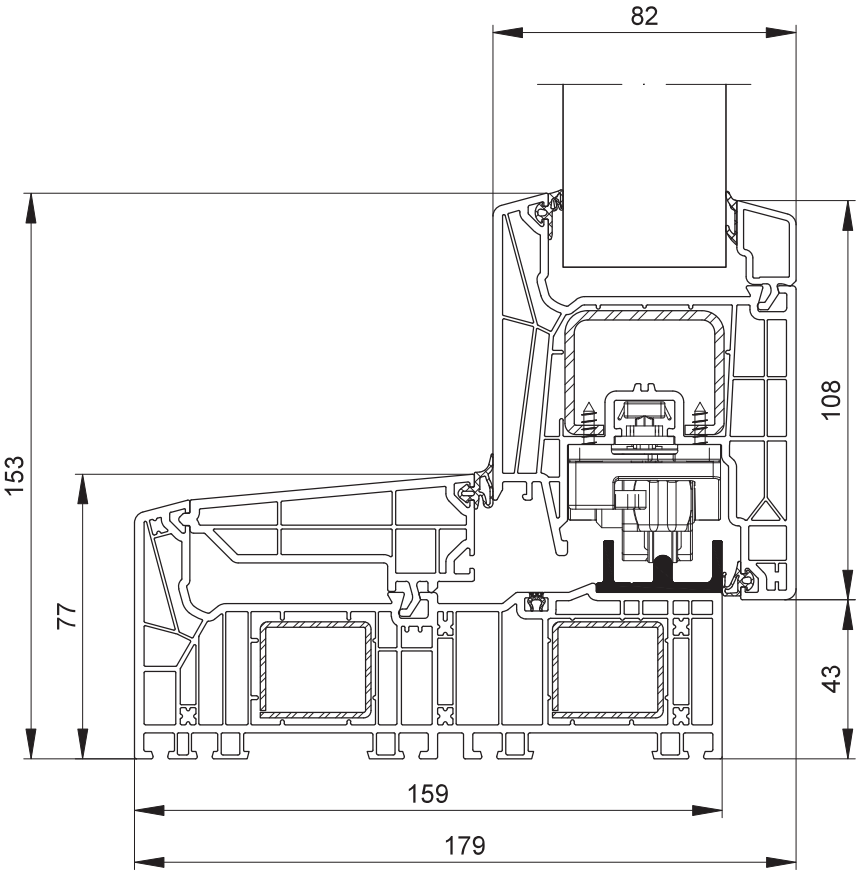

LIVING MOVE - COUPES

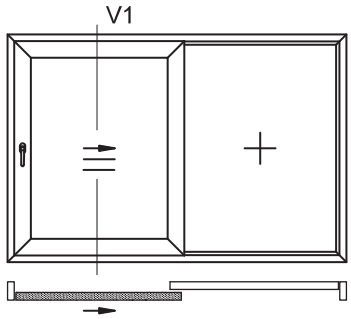

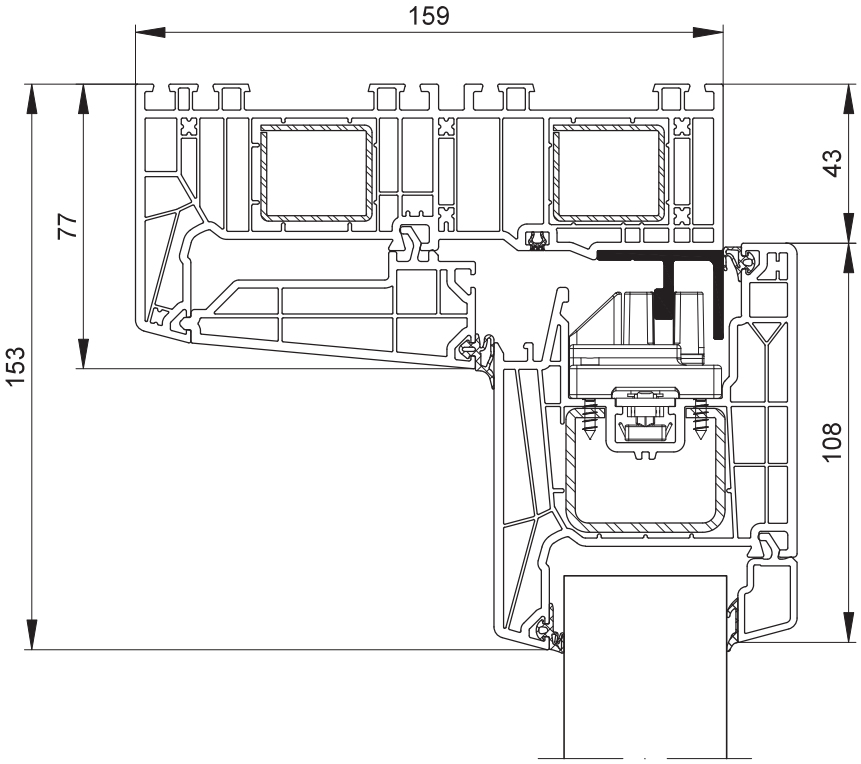

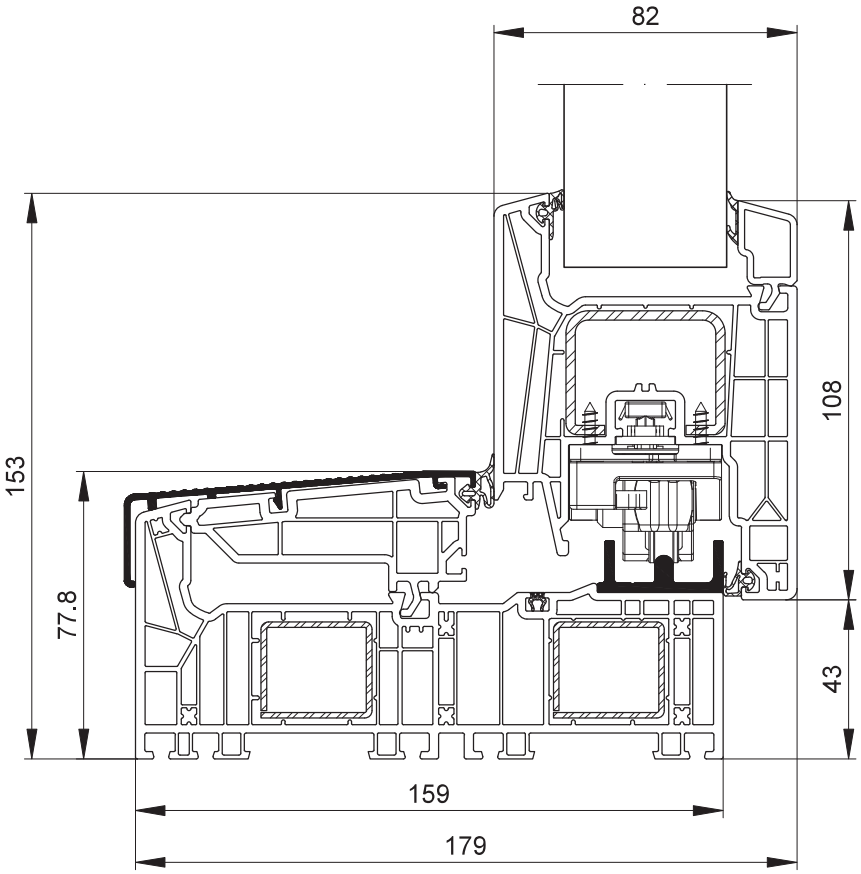

LIVING MOVE - COUPES

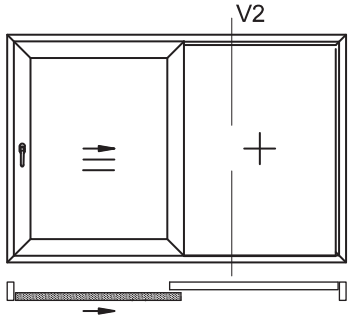

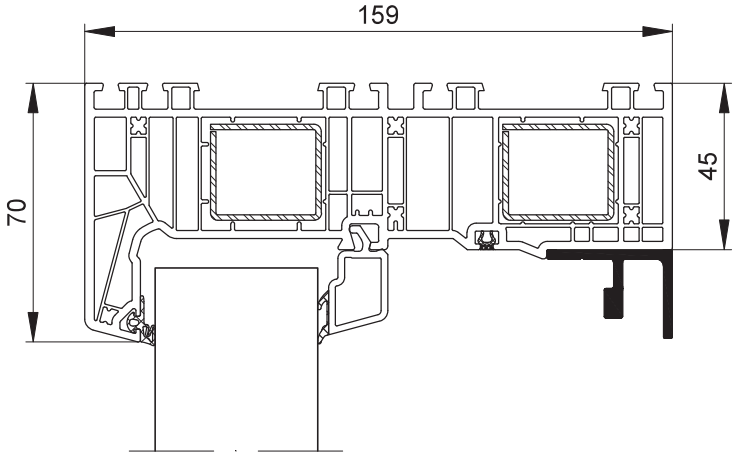

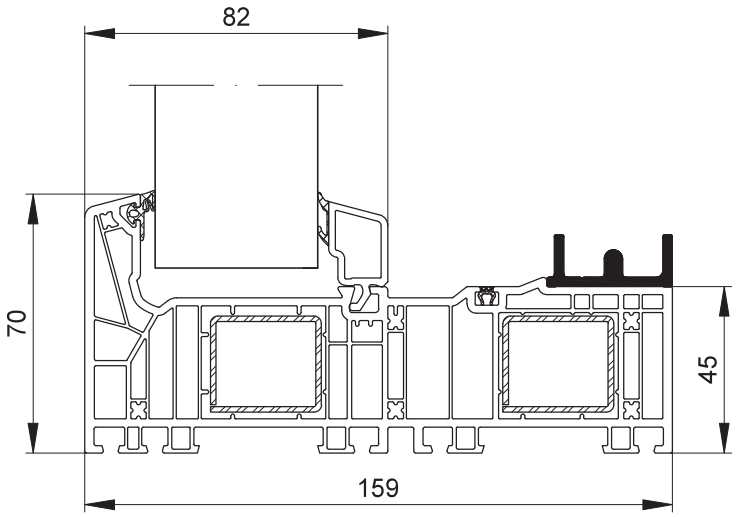

LIVING MOVE - COUPES

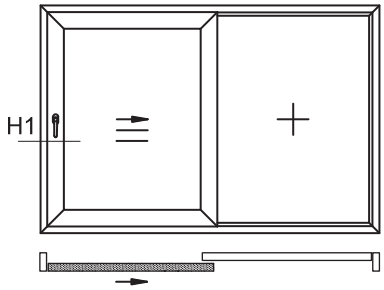

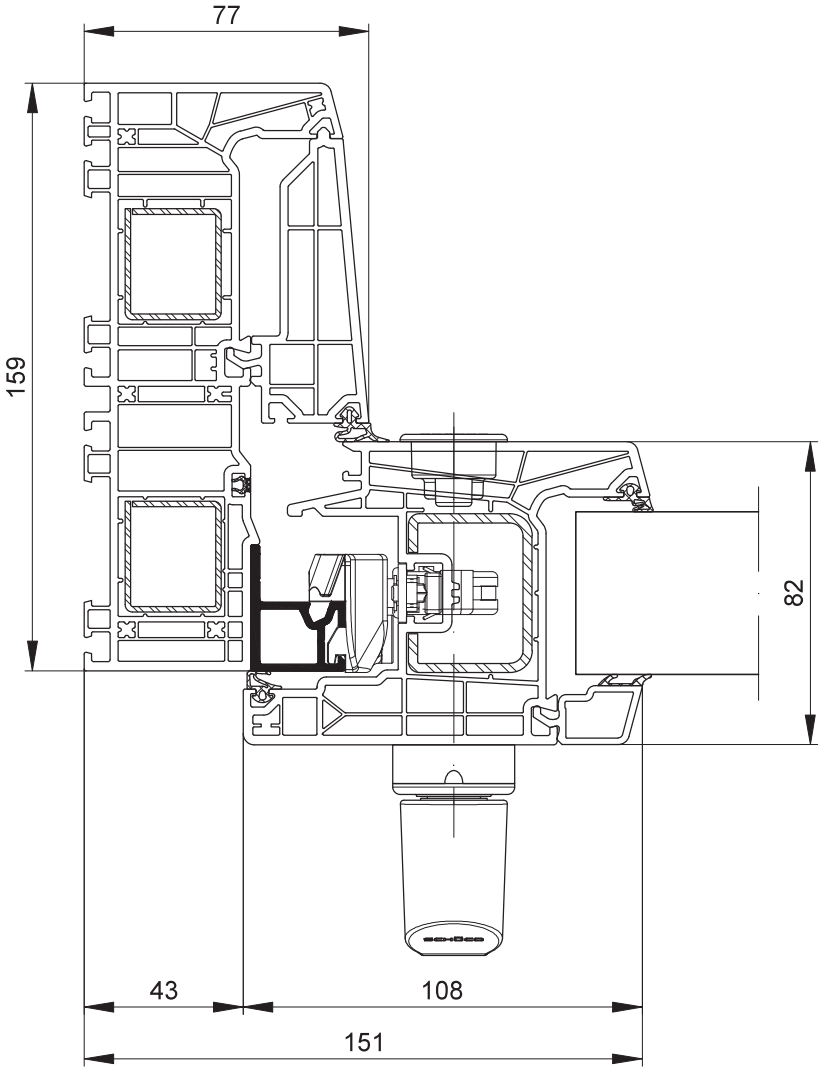

LIVING MOVE - COUPES

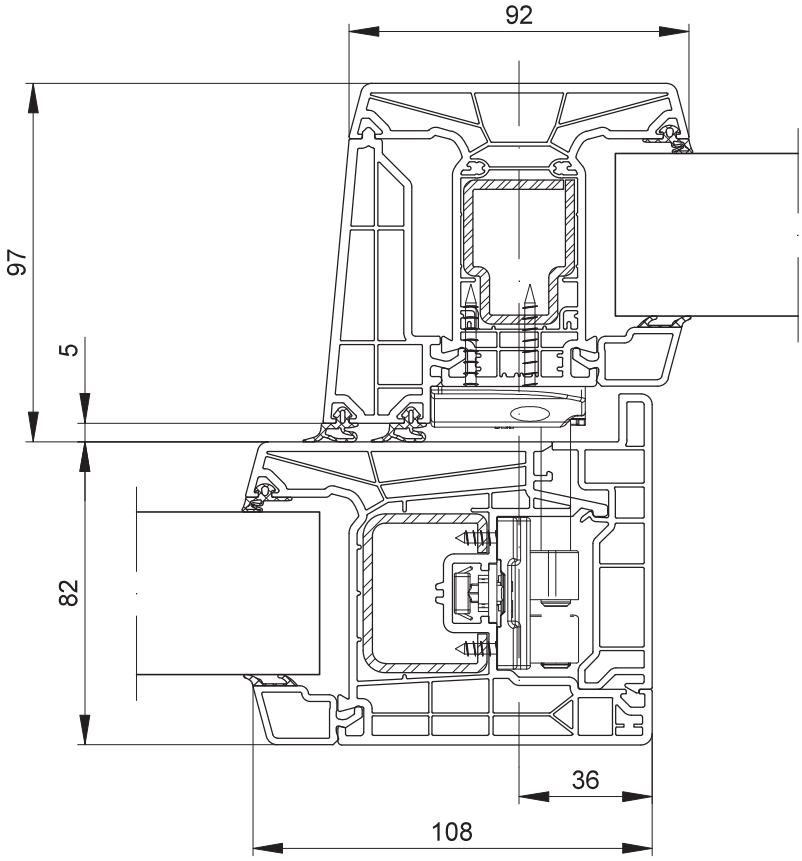

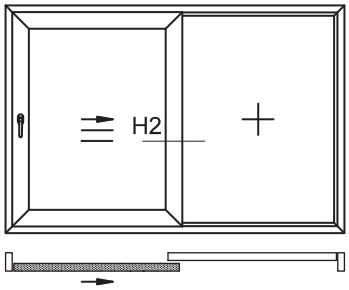

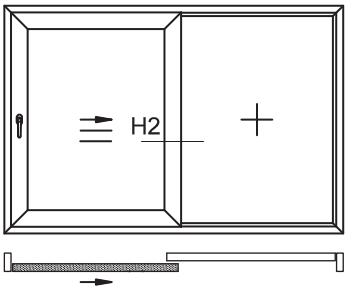

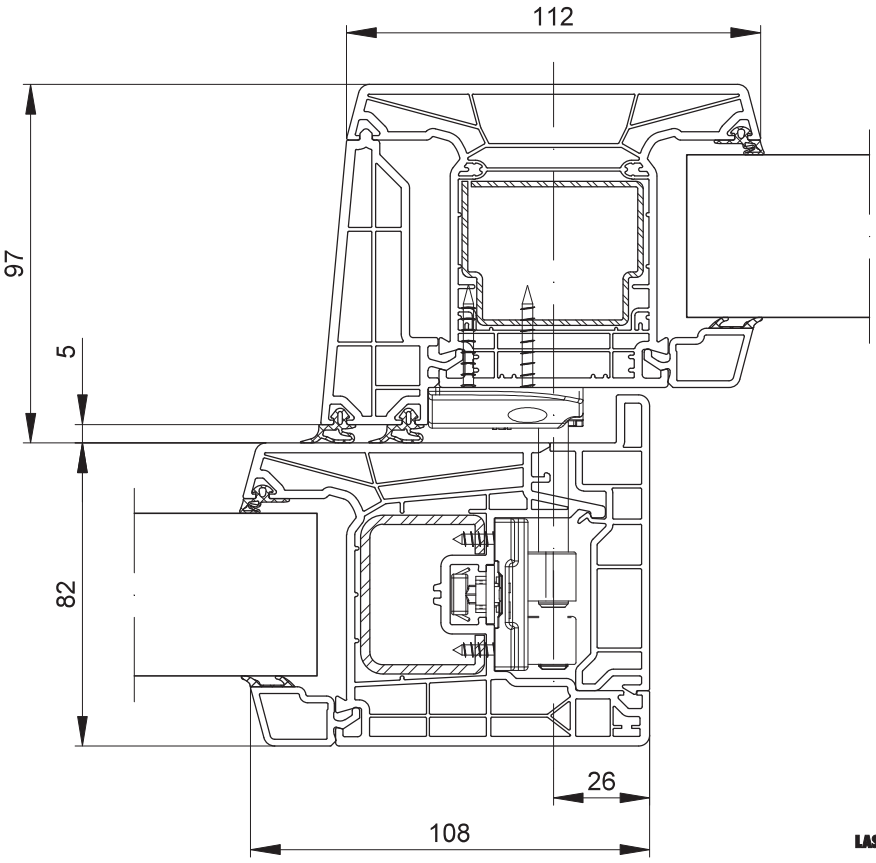

LIVING MOVE - COUPES

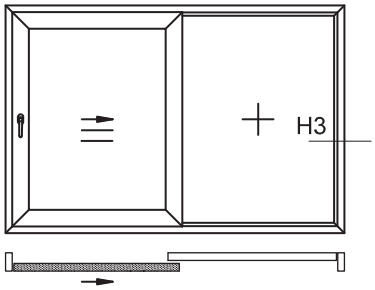

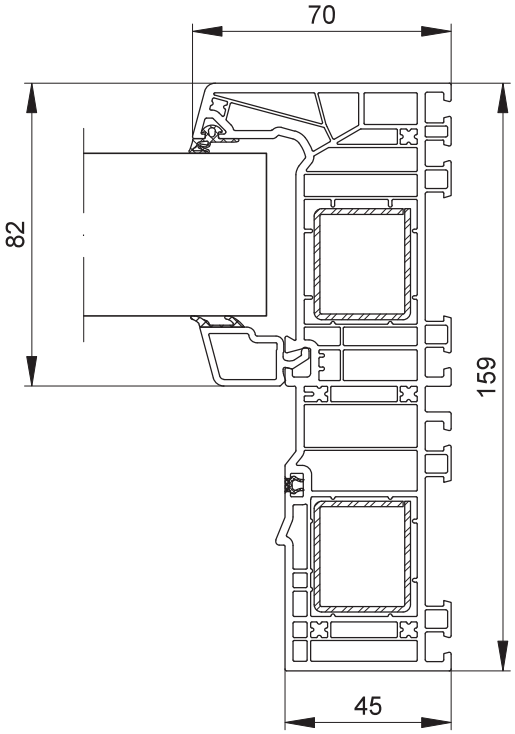

LIVING MOVE - MONTAGE / DÉMONTAGE DE L'OUVRANT

MONTAGE

1) Déplacez la ferrure de l'ouvrant en position ouverte - tournez la poignée vers le haut
2) Dévissez le guide supérieur et placez-le sur l'ouvrant
3) Placer le ouvrant sur le rail et l'encastrer dans le cadre
4) Visser le guide supérieur au cadre

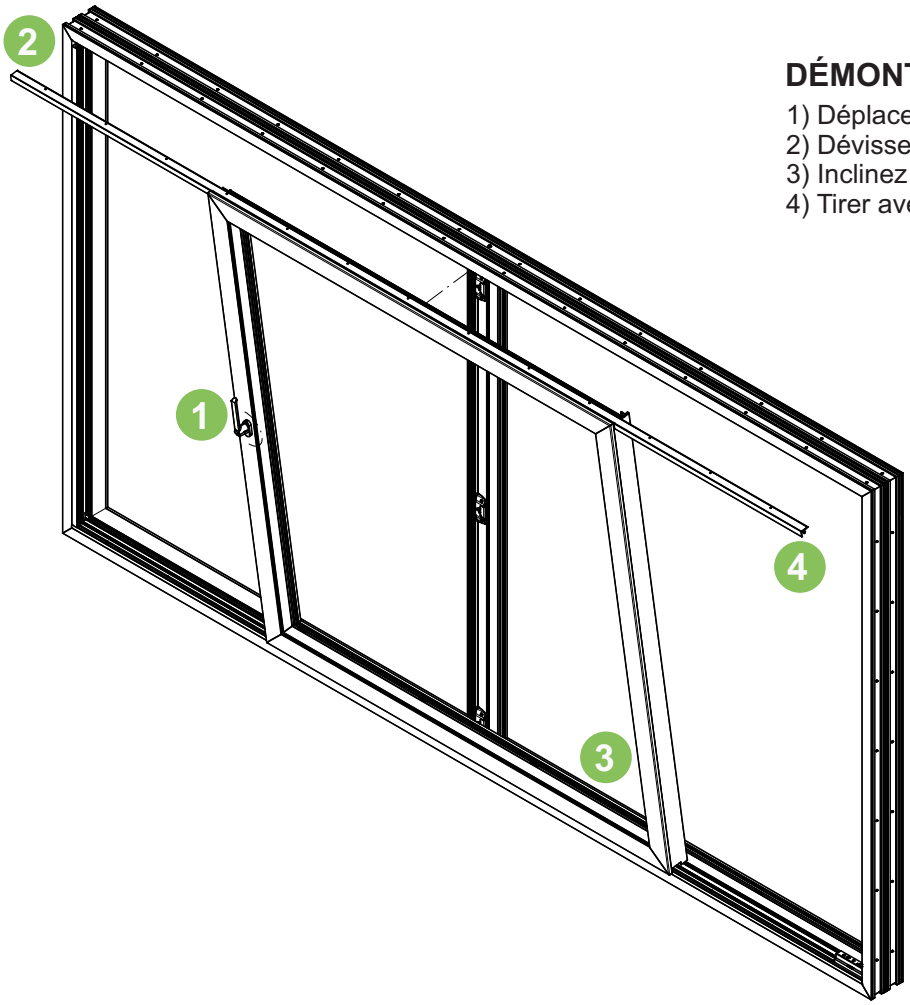

DÉMONTAGE

1) Déplacer l'ouvrant en position ouverte
2) Dévissez soigneusement le guide du cadre
3) Inclinez l'ouvrant avec le guide supérieur
4) Tirer avec précaution l'ouvrant et le guide

CHARIOTS

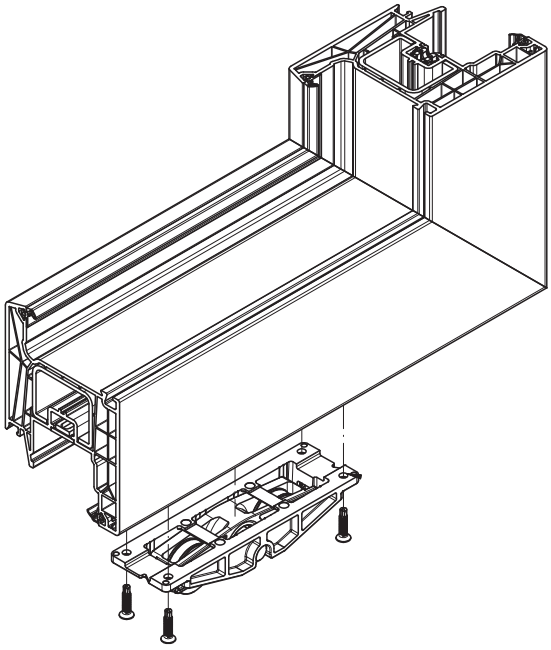

Lorsque poid l'ouvrant < 200 kg, 2 chariots sont utilisés

Pour les ouvrants de poids > 200 kg, 4 chariots sont utilisés

Schéma A

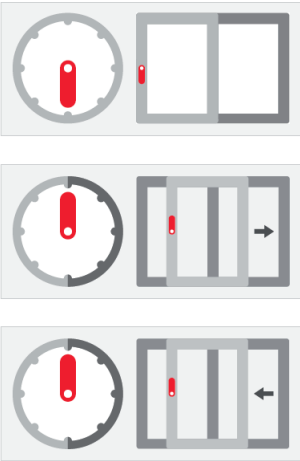

Les options matérielles suivantes sont disponibles:
1. standard
2. RC2

Il est possible d'utiliser des éléments supplémentaires pour les options matérielles ci-dessus:
a) amortissement: SoftOpen / SoftClose / SoftOpen + SoftClose
b) les relais Roto E-Tec - **en développement**

Amortissement SoftOpen / SoftClose

La fonction **SoftOpen** freine brièvement l'ouvrant après l'ouverture et le tire en position de fin de course ouverte

La fonction **SoftClose** freine doucement le vantaillors de la fermeture et les déplace en position finale

Les relais Roto E-Tec

Capteur MVS avec crochet

Interrupteur à lames MVS classe B avec capteur intégré dans le loquet. Le système MVS contrôle si la structure Roto Patio Inowa est ouverte ou fermée. Lorsque le champ magnétique dans le capteur MVS est interrompu, le système envoie une impulsion via un câblage caché.

LIVING MOVE - QUINCAILLERIE
ROTO PATIO INOWA

POIGNÉES

POIGNÉE INTÉRIEURE + TIRANT

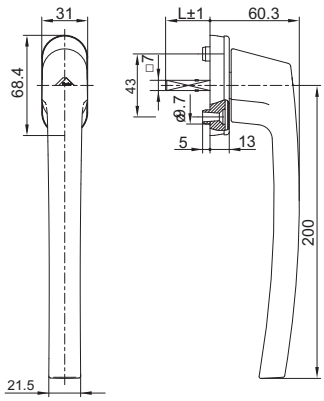

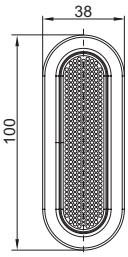

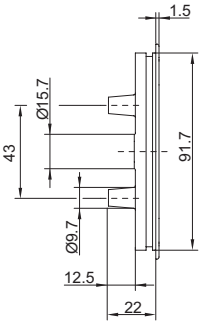

POIGNÉE INTÉRIEURE AVEC CLÉ + TIRANT

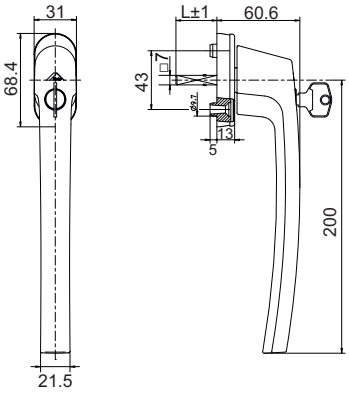

43	R01.1	Argent naturel	Eloks.
	R01.2	Nouvel argent	Eloks.
	R01.3	Titane	Eloks.
	R01.5	Argent	Enduit de poudre
	R02.2	Anthracite	Enduit de poudre
	R04.4	Bistré	Enduit de poudre
	R05.3	Brun moyen	Eloks.
	R05.4	Brun foncé	Enduit de poudre
	R05.5	Brun	Eloks.
	R06.2M	Mat noir	Enduit de poudre
	R07.2	Blanc	Enduit de poudre
	R07.3	Crémeux	Enduit de poudre

POIGNÉE DOUBLE + CYLINDRE

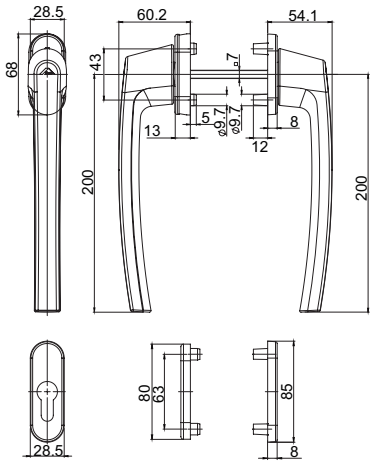

La poignée double face est disponible dans des couleurs limitées :
- R01.1 - Argent naturel
- R06.2M - Mat noir
- R07.2 - Blanc

SYSTÈME LIVINGSLIDE
PORTES LEVANT - COULISSANT

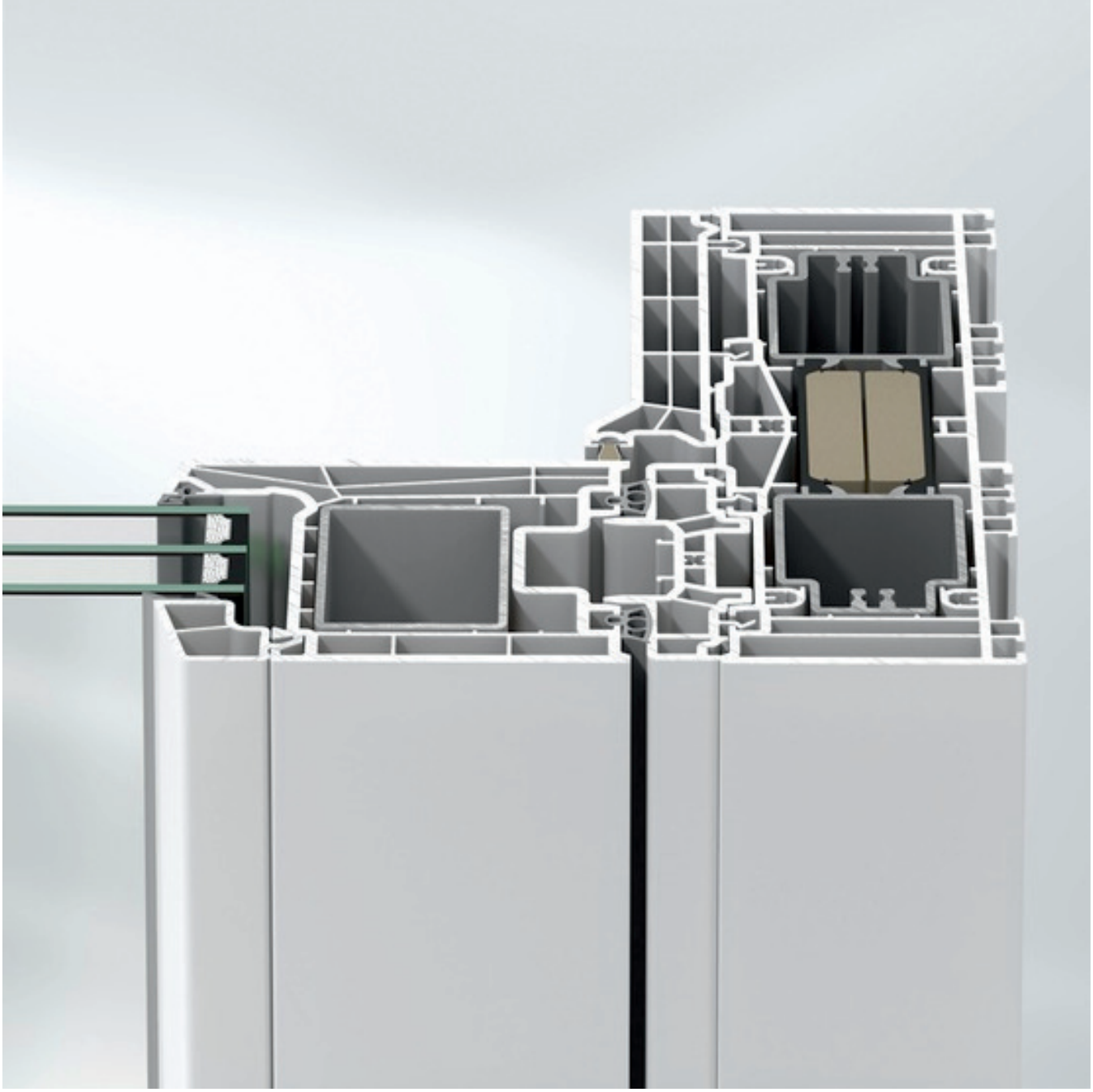

9713

Standard

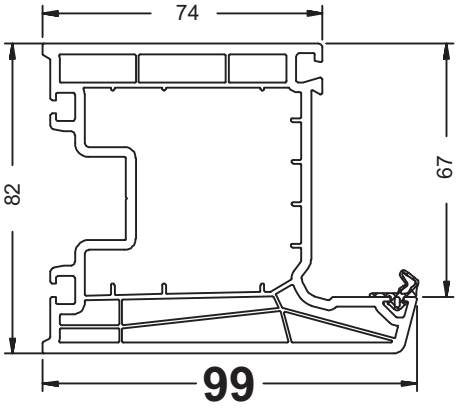

9740

Panorama

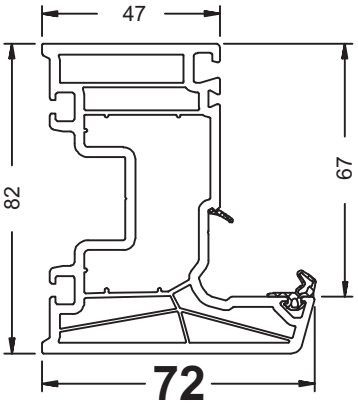

9726

FIX- Panorama

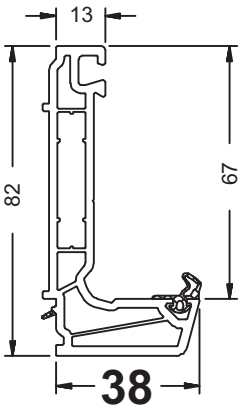

LIVINGSLIDE - VARIANTES DE SEUIL

Seuil standard

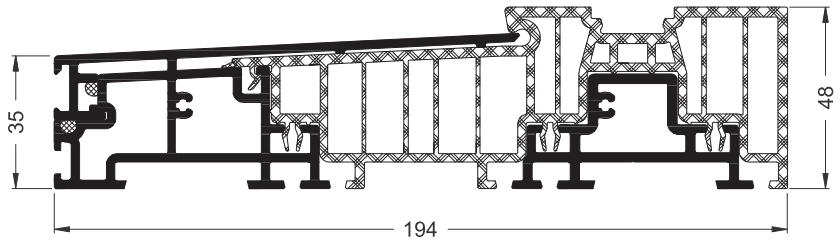

Seuil „sans obstacle”

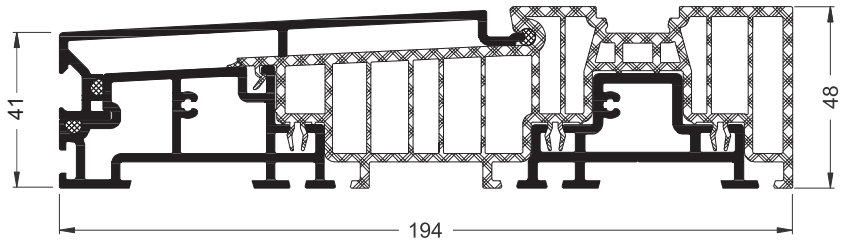

LIVINGSLIDE - VARIANTES DES OUVRANTS

VARIANTE 1

OUVRANTS
STANDARD 9713 + 9713

VITRES – MESURES IDENTIQUES

VERSION STD - RECOMMANDÉ POUR LES GRANDES TAILLES

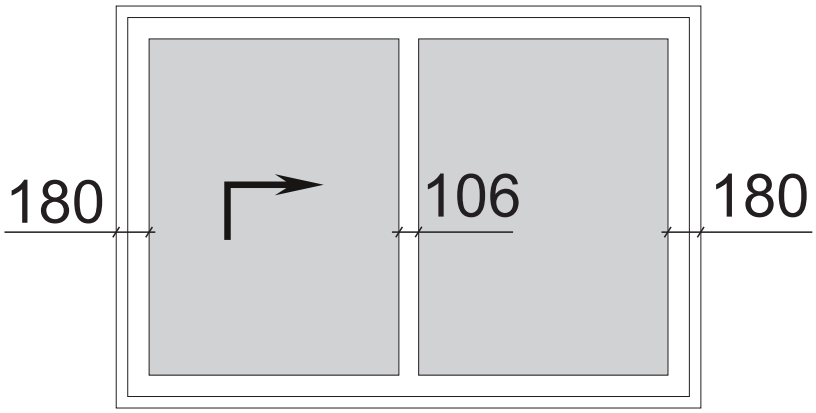

VARIANTE 2

OUVRANTS
STANDARD 9713
+ PANORAMA-FIX 9726

VITRES – AUTRES MESURES !!!

PLUS DE LUMIÈRE DANS LA VITRINE
SUPERFICIE DU FIXE > min 11%

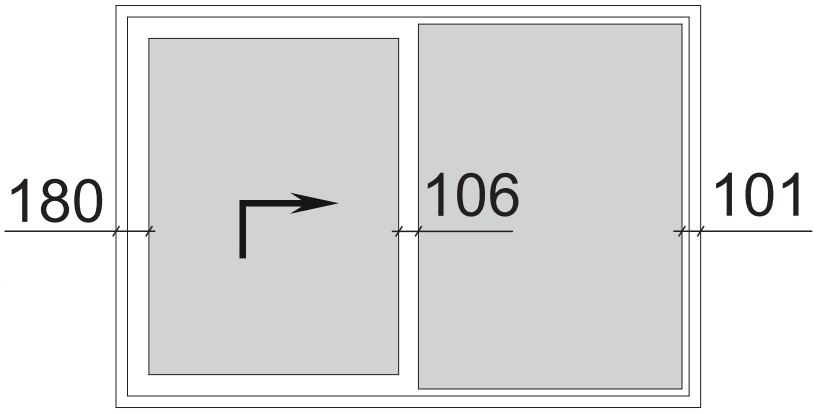

VARIANTE 3

OUVRANTS
PANORAMA 9740 + 9740

VITRES – MESURES IDENTIQUES

ALTERNATIVE AU VARIANTE 1
- PLUS DE LUMIÈRE ~ 6%
- MEILLEUR ASPECT VISUEL AVEC DES DIMENSIONS PLUS PETITES

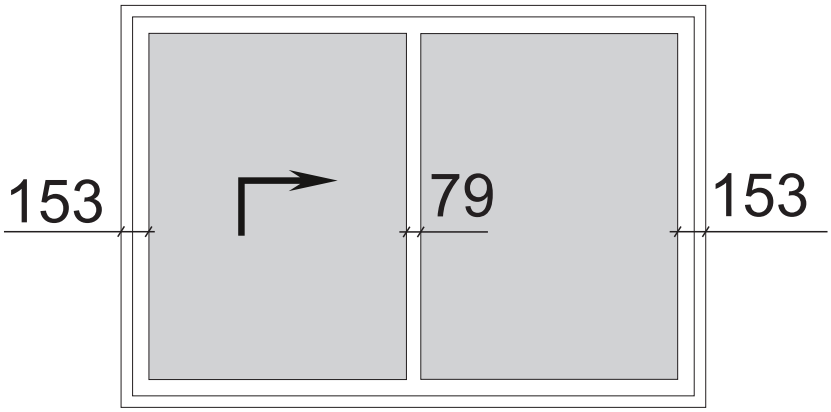

VARIANTE 4

OUVRANTS
PANORAMA 9740
+ PANORAMA-FIX 9726

VITRES – AUTRES MESURES !!!

- VERSION AVEC LA PLUS GRANDE SURFACE VITRÉE !!!
- MEILLEUR ASPECT VISUEL AVEC DES DIMENSIONS PLUS PETITES

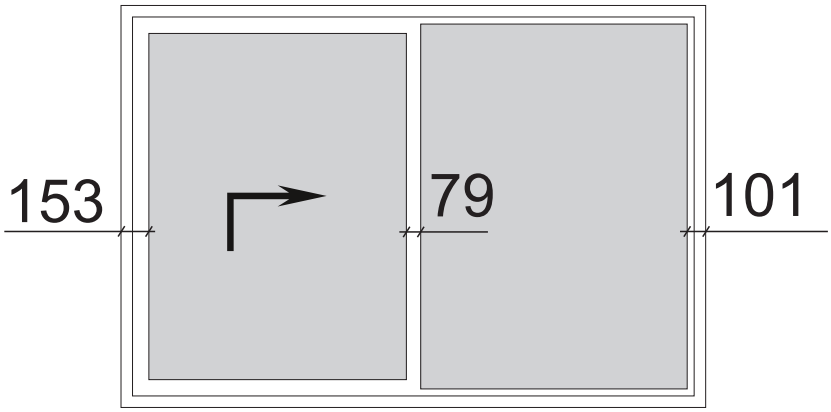

LIVINGSLIDE - VALEURS DE COEFFICIENT U

VARIANTE 1 - Ouvrant standard 9713

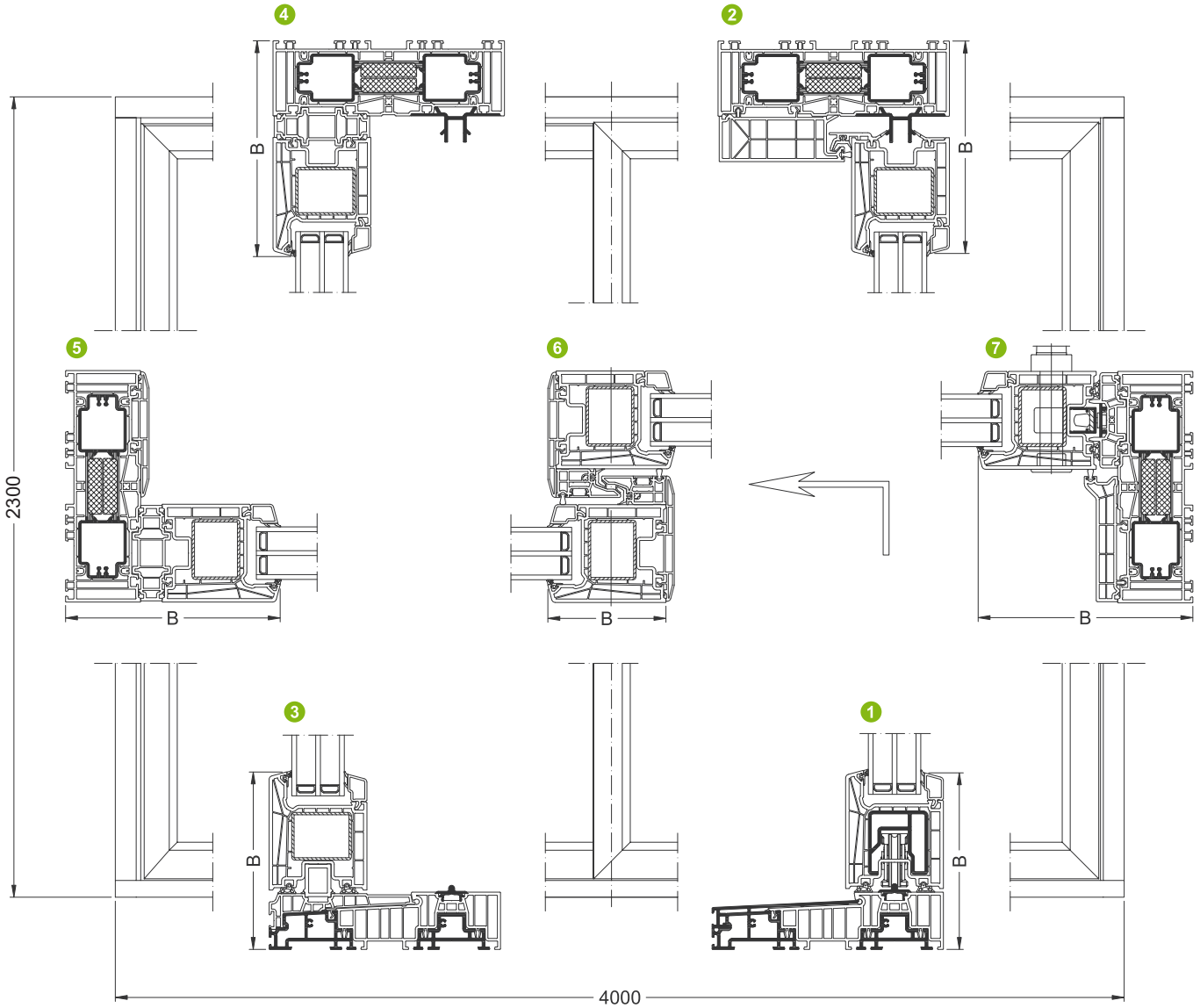

Calculs de la valeur U selon EN ISO 10077-2 pour le type 01 avec dimensions 4000x2300

Non. de coupe	Largeur (B) mm	Valeur U_f W/m²K		
		Double vitrage (D = 24 mm)	Triple vitrage (D = 36 mm)	Triple vitrage (D = 44 mm)
1	150	1,5	1,5	1,4
2	180	1,4	1,4	1,3
3	150	1,5	1,5	1,5
4	180	1,2	1,2	1,2
5	180	1,2	1,2	1,1
6	106	1,7	1,6	1,5
7	180	1,2	1,1	1,1
Somme		9,7	9,5	9,1
Valeur moyenne		1,39	1,36	1,30

LIVINGSLIDE - TYPES DE PORTES

VARIANTE 1 - Ouvrant standard 9713

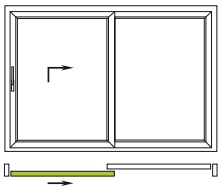

GAUCHE

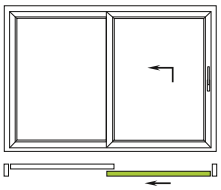

DROITE

Type 01

DIMENSIONS MAXIMALES L X H:

5000 x 2600 mm **COULEUR**
6500 x 2800 mm **BLANC**

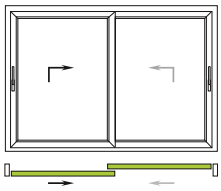

GAUCHE

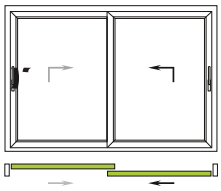

DROITE

Type 02

DIMENSIONS MAXIMALES L X H:

5000 x 2600 mm **COULEUR**
6500 x 2800 mm **BLANC**

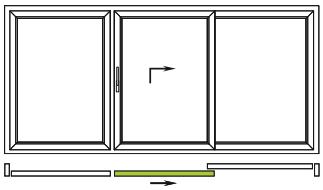

GAUCHE

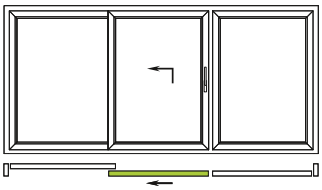

DROITE

Type 03

DIMENSIONS MAXIMALES L X H:

6500 x 2350 mm **COULEUR**
6500 x 2500 mm **BLANC**

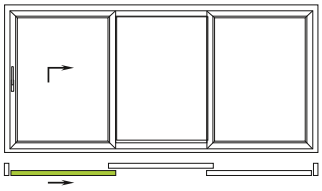

GAUCHE

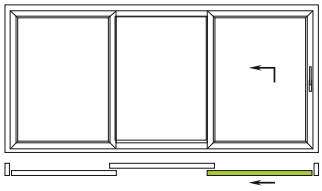

DROITE

Type 04

DIMENSIONS MAXIMALES L X H:

6500 x 2600 mm **COULEUR**
6500 x 2800 mm **BLANC**

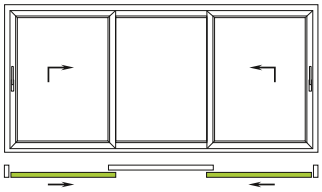

GAUCHE ET DROITE

Type 05

DIMENSIONS MAXIMALES L X H:

6500 x 2600 mm **COULEUR**
6500 x 2800 mm **BLANC**

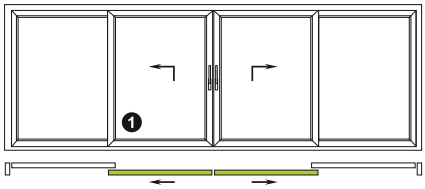

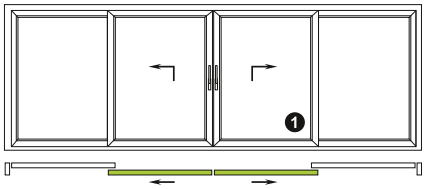

Type 06

DIMENSIONS MAXIMALES L X H:

6500 x 2350 mm **COULEUR**
6500 x 2500 mm **BLANC**

ORDRE D'OUVERTURE DES VANTAUX INTÉRIEURS:
1-GAUCHE, 2-DROITE

ORDRE D'OUVERTURE DES VANTAUX INTÉRIEURS:
1-DROITE, 2-GAUCHE

LIVINGSLIDE - COUPES

VARIANTE 1 - Ouvrant standard 9713

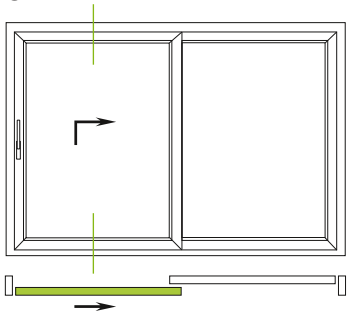

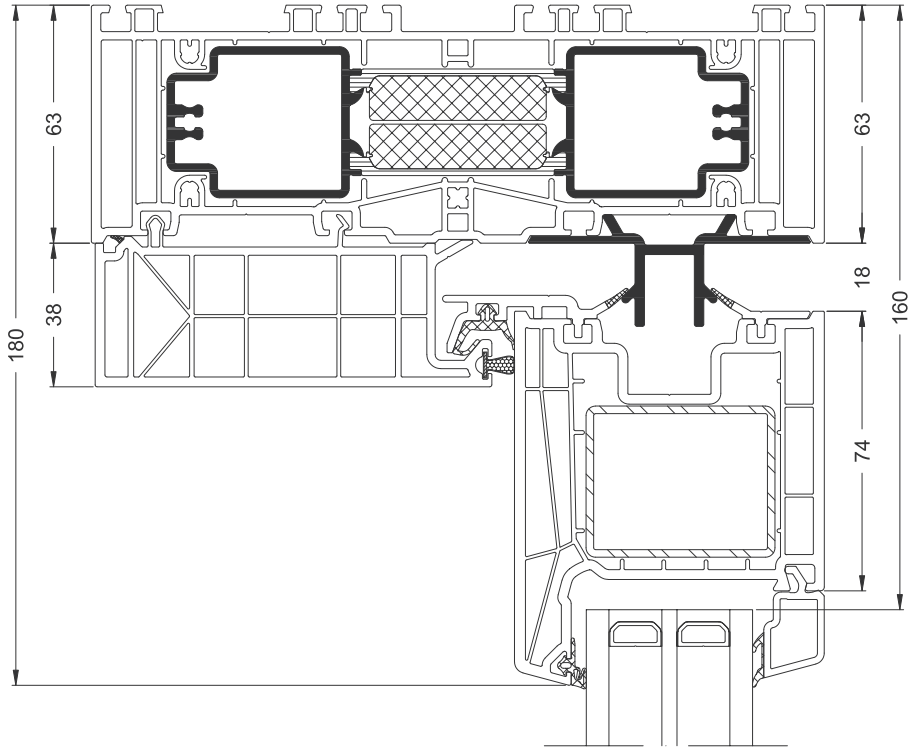

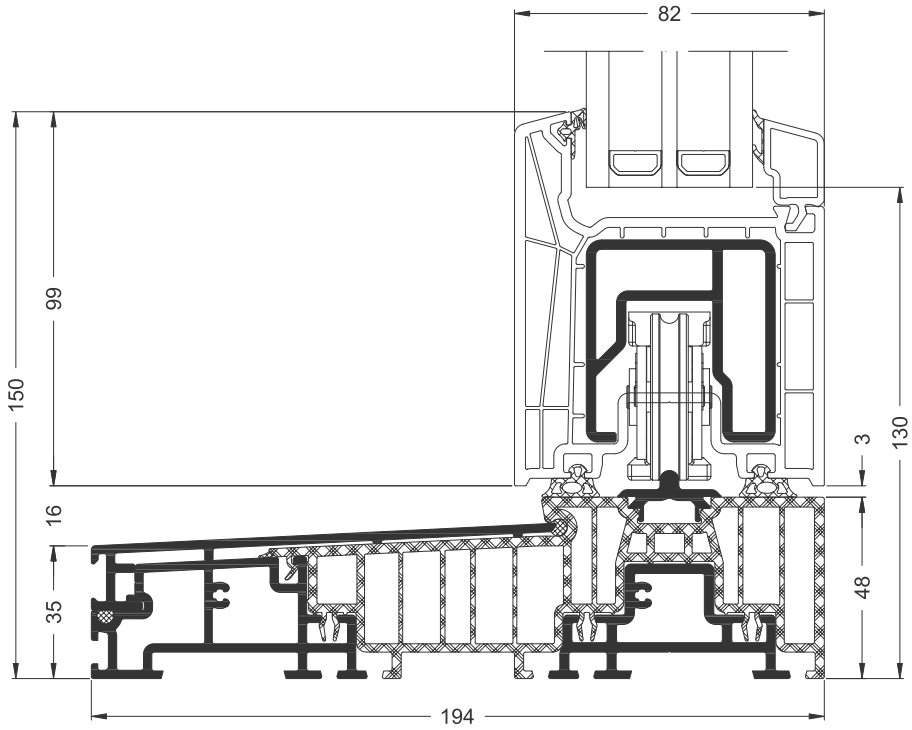

LIVINGSLIDE - COUPES

VARIANTE 1 - Ouvrant standard 9713

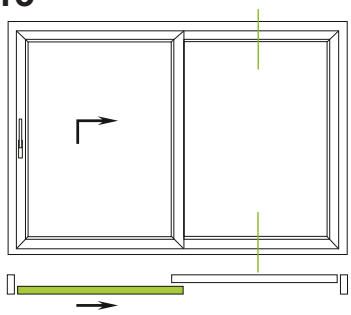

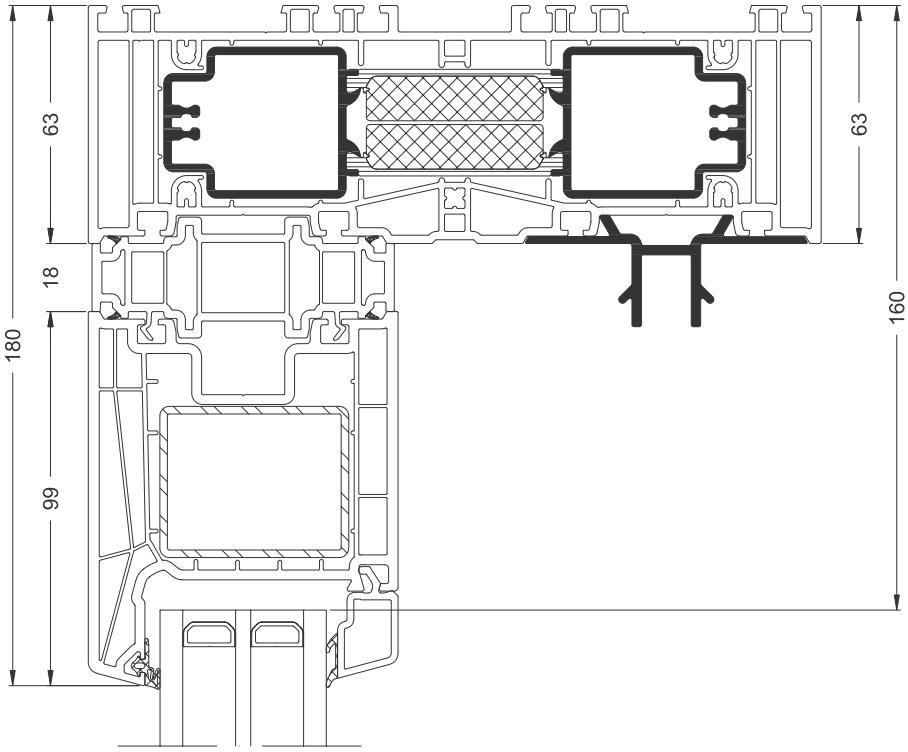

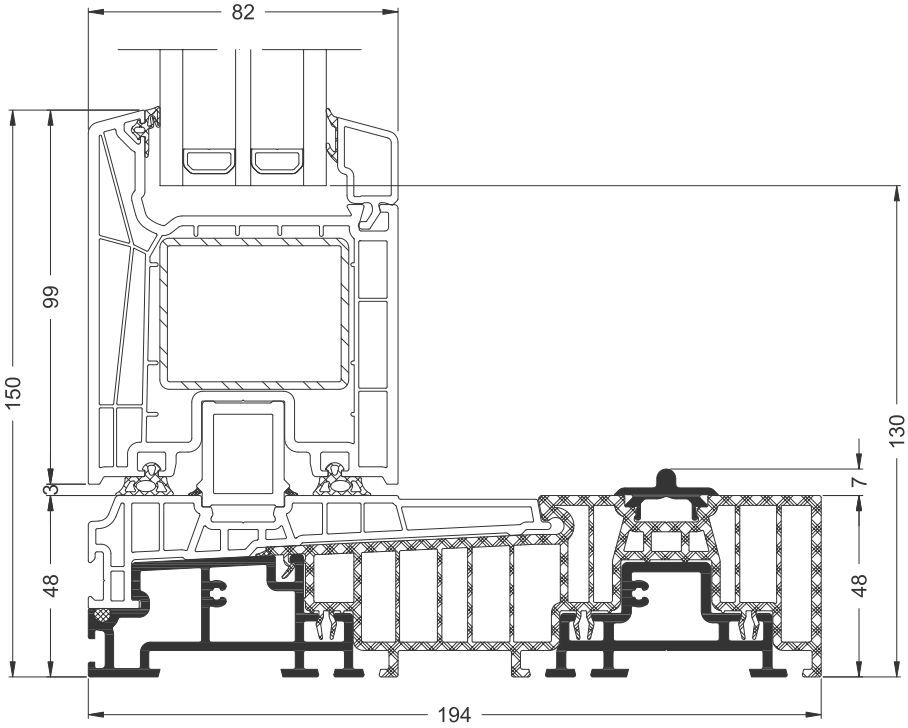

LIVINGSLIDE - COUPES

VARIANTE 1 - Ouvrant standard 9713

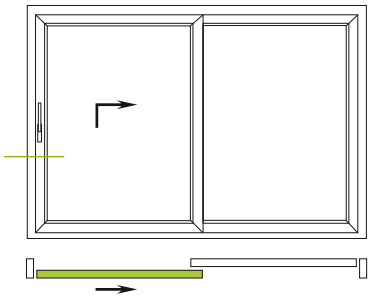

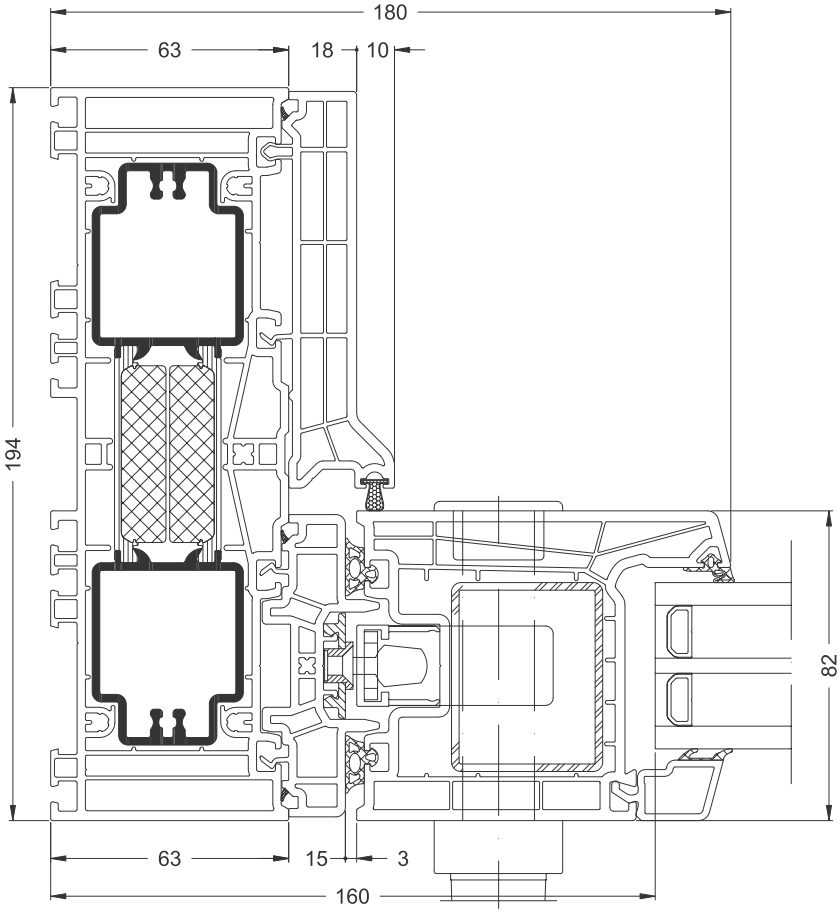

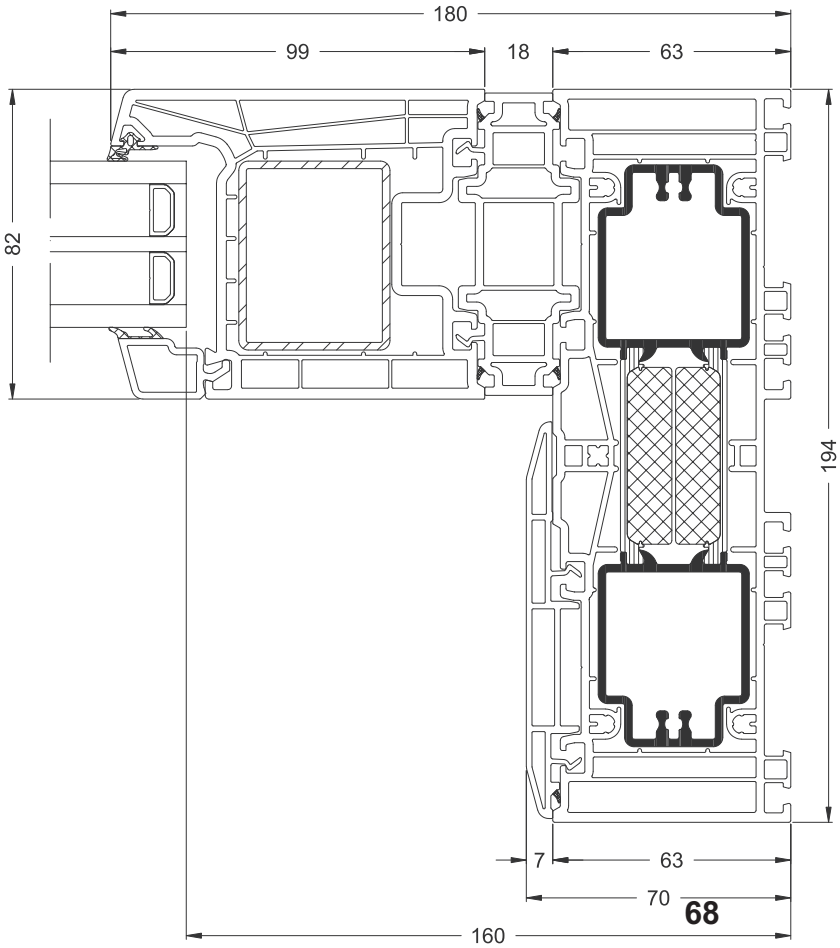

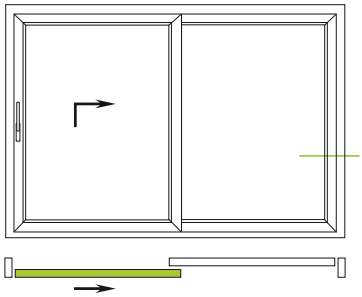

LIVINGSLIDE - COUPES

VARIANTE 1 - Ouvrant standard 9713

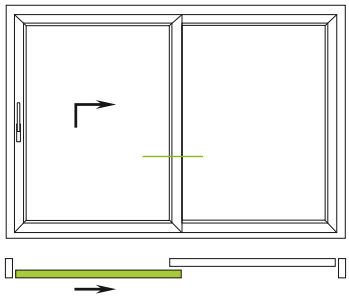

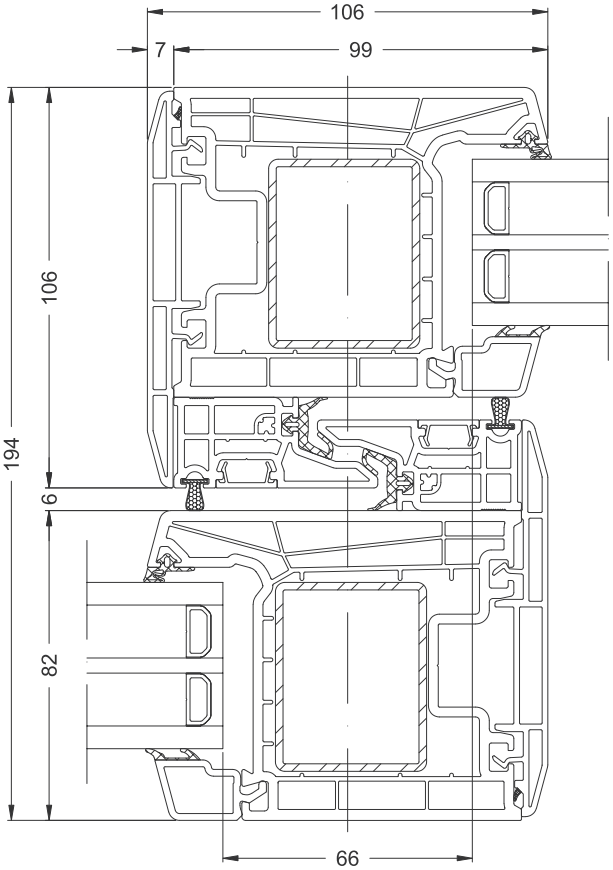

LIVINGSLIDE - COUPES

VARIANTE 1 - Ouvrant standard 9713

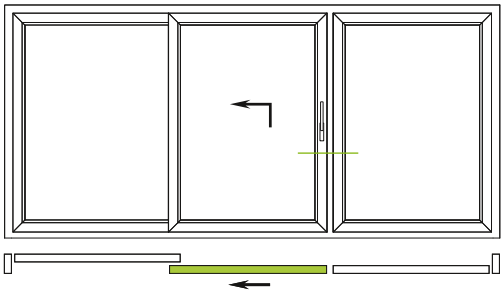

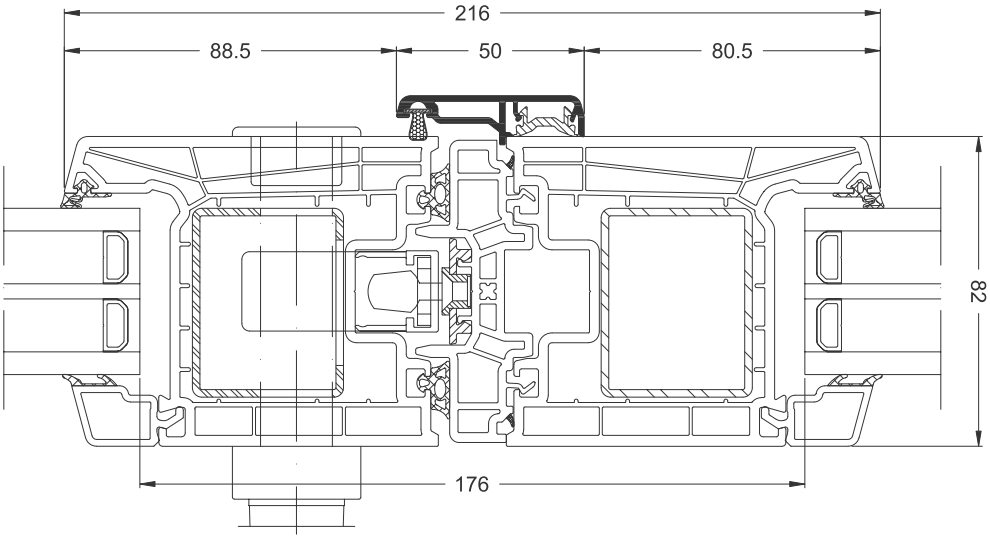

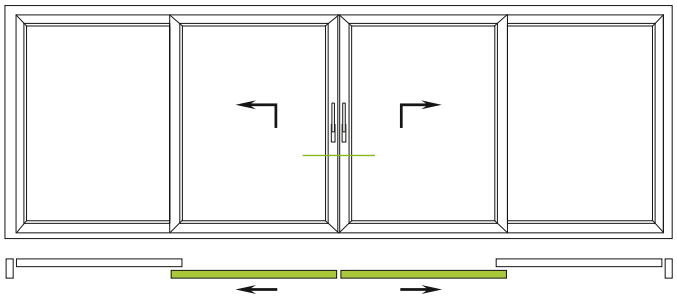

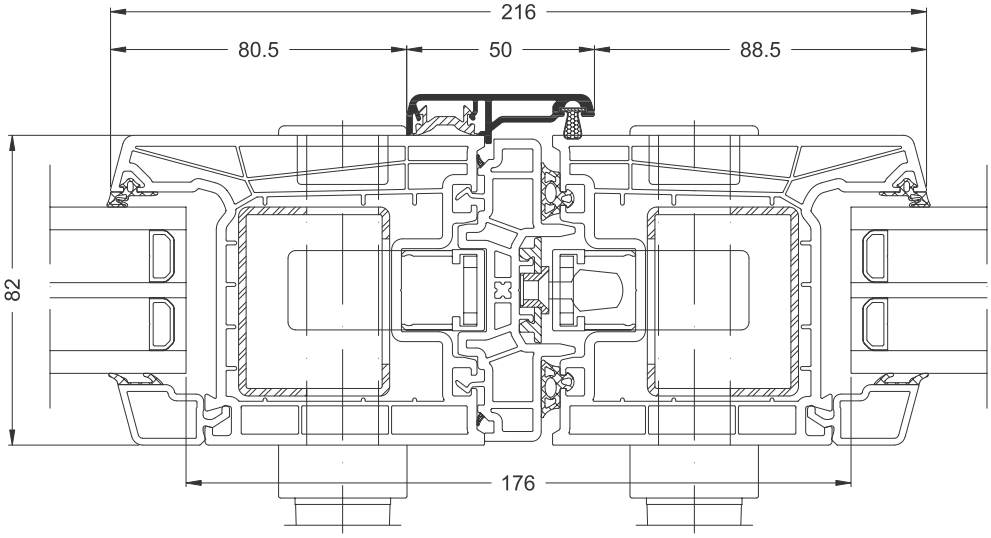

LIVINGSLIDE - VALEURS DE COEFFICIENT U

VARIANTE 2 - Ouvrant coulissant standard 9713 + ouvrant fixe panorama 9726

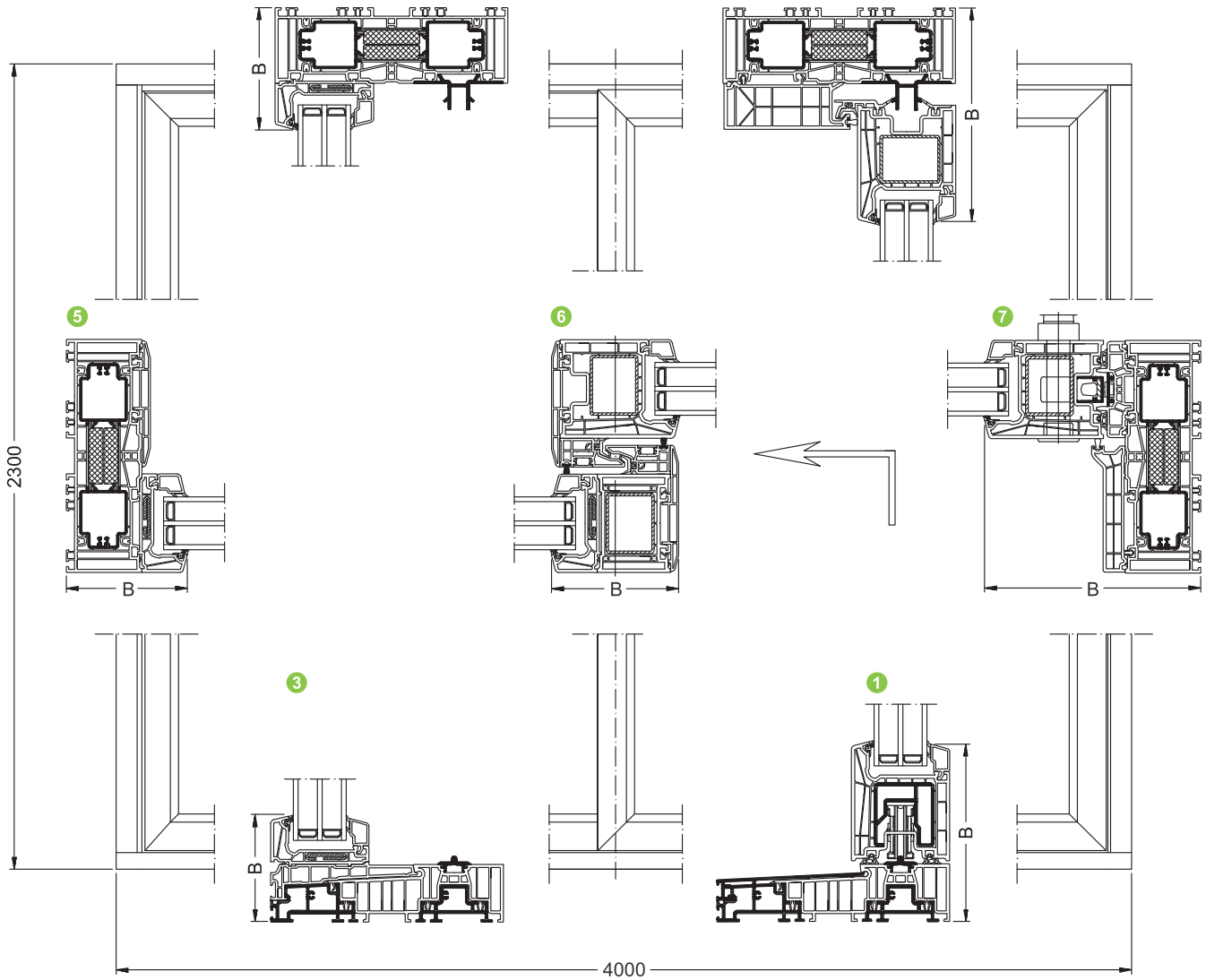

Calculs de la valeur U selon EN ISO 10077-2 pour le type 01 avec dimensions 4000x2300

Non. de coupe	Largeur (B) mm	Valeur U_f W/m²K		
		Double vitrage (D = 24 mm)	Triple vitrage (D = 36 mm)	Triple vitrage (D = 44 mm)
1	150	1,7	1,6	1,5
2	180	1,2	1,1	1,1
3	88	1,5	1,5	1,4
4	101	1,4	1,4	1,3
5	101	1,2	1,1	1,1
6	106	1,7	1,5	1,4
7	180	1,2	1,1	1,0
Somme		9,9	9,3	8,8
Valeur moyenne		1,41	1,33	1,26

LIVINGSLIDE - TYPES DE PORTES

VARIANTE 2 - Ouvrant coulissant standard 9713 + ouvrant fixe panorama 9726

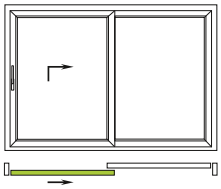

GAUCHE

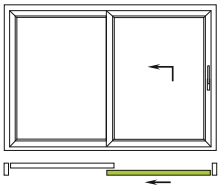

DROITE

Type 01

DIMENSIONS MAXIMALES L X H:

5000 x 2600 mm	**COULEUR**
6500 x 2800 mm	**BLANC**

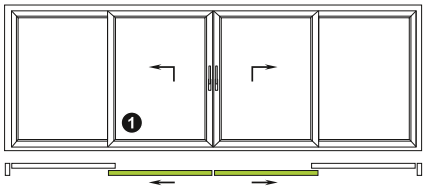

ORDRE D'OUVERTURE DES VANTAUX INTÉRIEURS:
1-GAUCHE, 2-DROITE

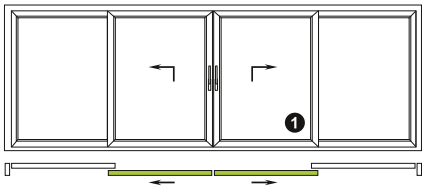

ORDRE D'OUVERTURE DES VANTAUX INTÉRIEURS:
1-DROITE, 2-GAUCHE

Type 06

DIMENSIONS MAXIMALES L X H:

6500 x 2350 mm	**COULEUR**
6500 x 2500 mm	**BLANC**

LIVINGSLIDE - COUPES

VARIANTE 2 - Ouvrant coulissant standard 9713 + ouvrant fixe panorama 9726

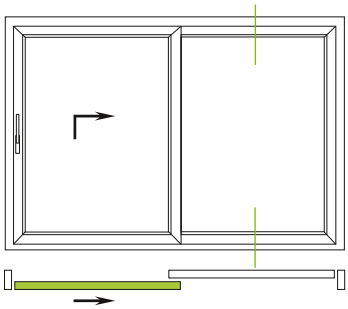

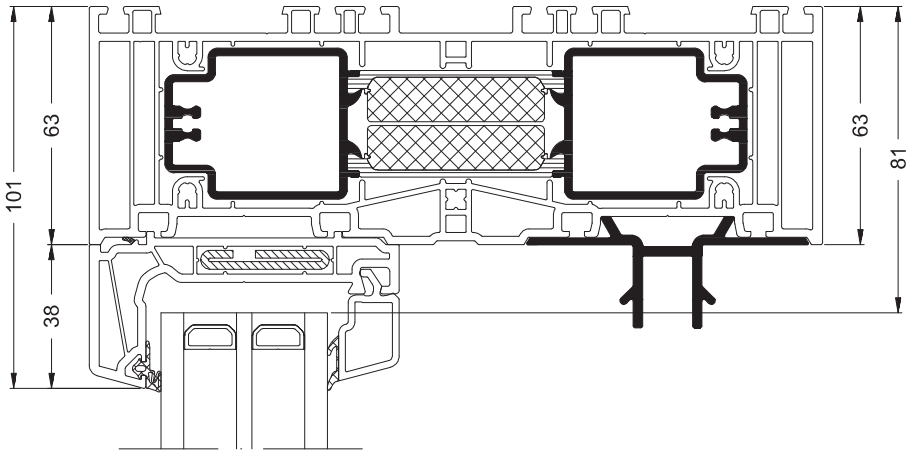

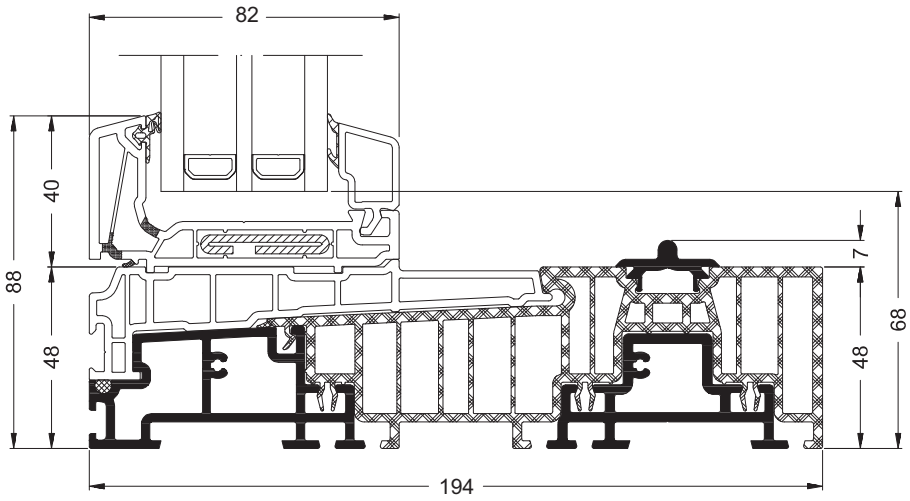

LIVINGSLIDE - COUPES

VARIANTE 2 - Ouvrant coulissant standard 9713 + ouvrant fixe panorama 9726

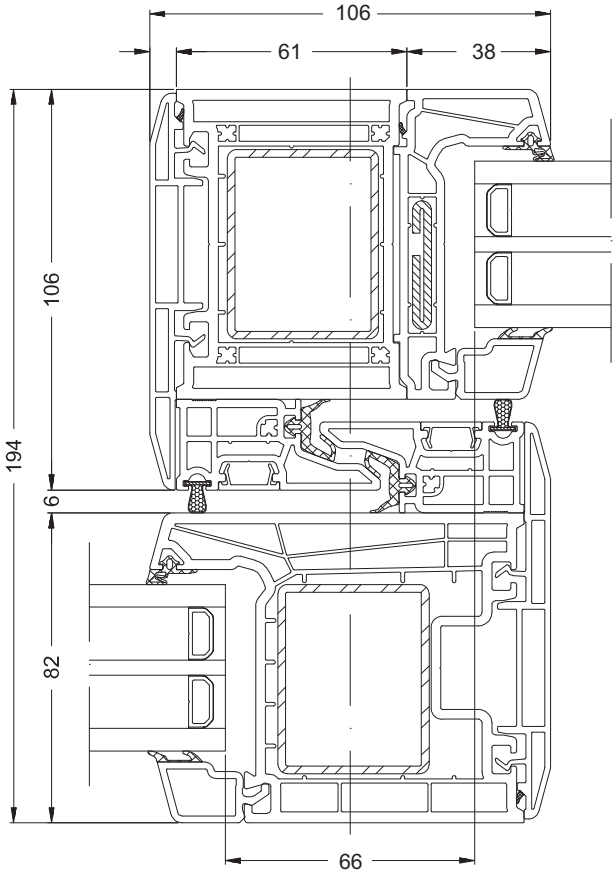

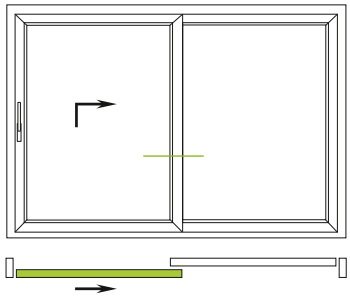

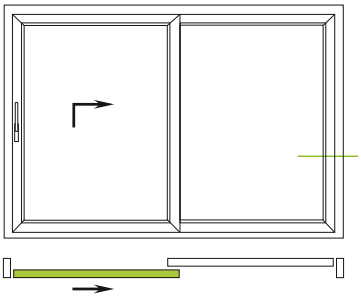

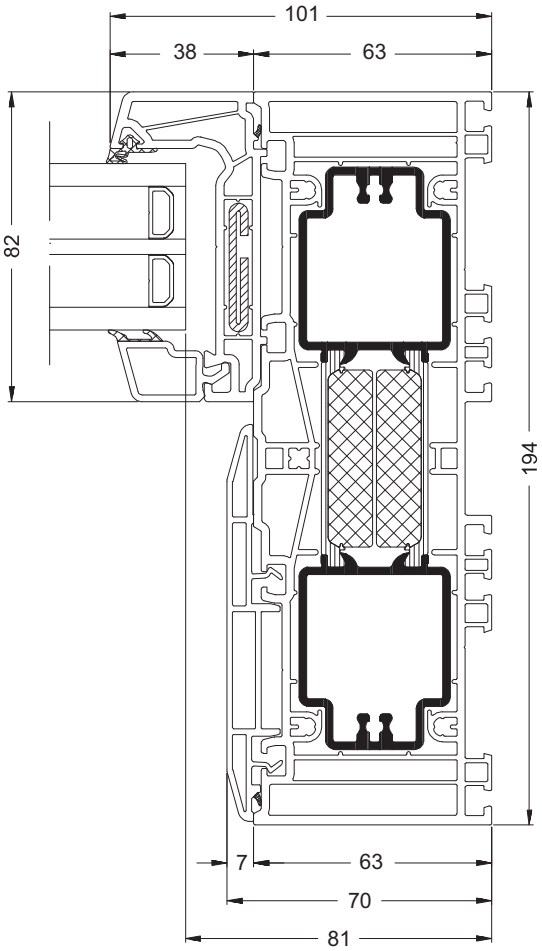

LIVINGSLIDE - VALEURS DE COEFFICIENT U

VARIANTE 3 - Ouvrant panorama 9740

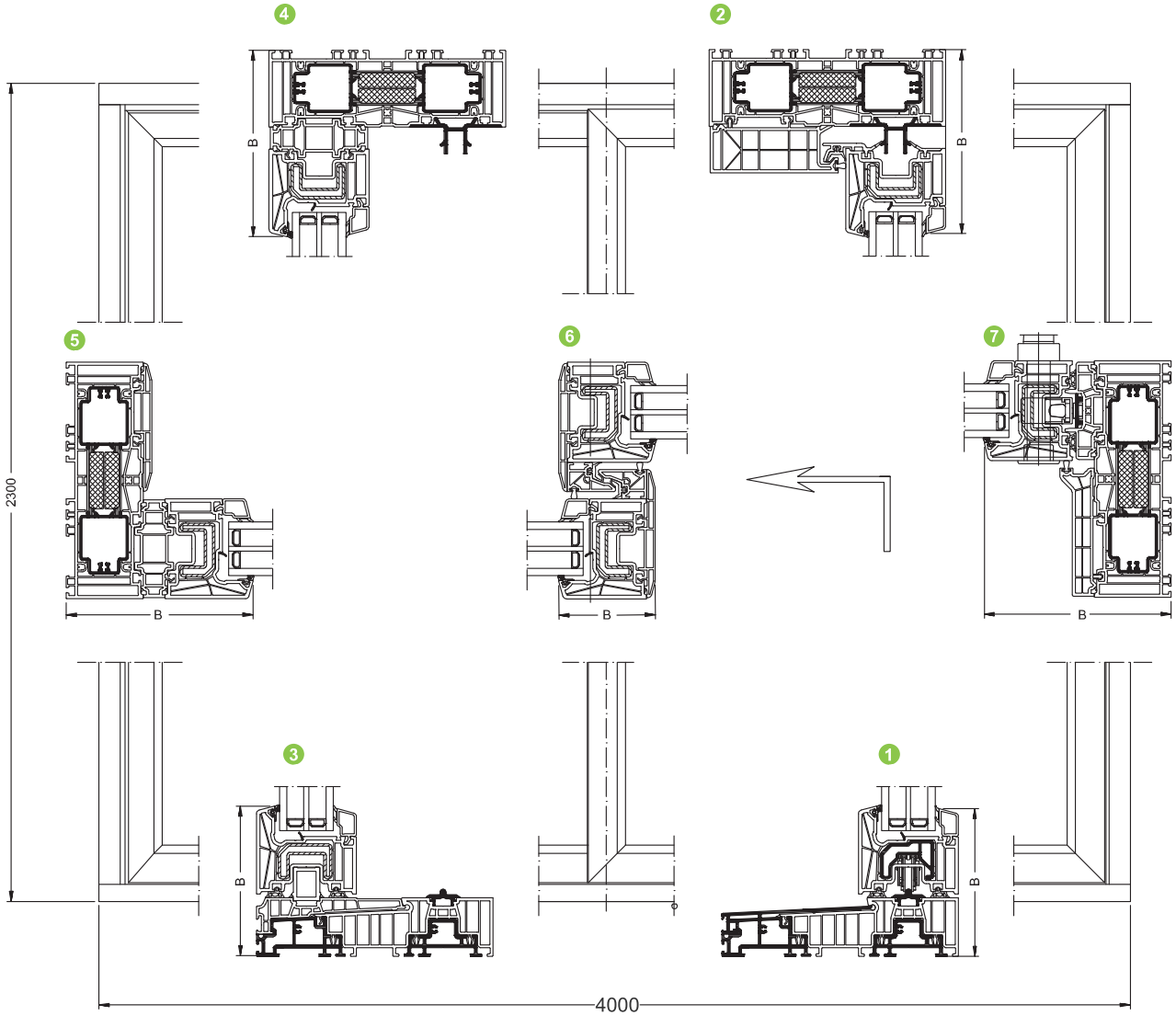

Calculs de la valeur U selon EN ISO 10077-2 pour le type 01 avec dimensions 4000x2300

Non. de coupe	Szerokość (B) mm	Valeur U_f W/m²K		
		Double vitrage (D = 24 mm)	Triple vitrage (D = 36 mm)	Triple vitrage (D = 44 mm)
1	123	1,5	1,4	1,4
2	153	1,3	1,3	1,3
3	123	1,5	1,5	1,4
4	153	1,2	1,1	1,1
5	153	1,1	1,1	1,1
6	79	2,1	1,9	1,8
7	153	1,1	1,1	1,0
Somme		9,8	9,4	9,1
Valeur moyenne		1,4	1,34	1,3

LIVINGSLIDE - TYPES DE PORTES

VARIANTE 3 - Ouvrant panorama 9740

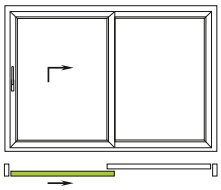

GAUCHE

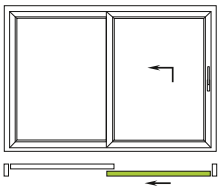

DROITE

Type 01

DIMENSIONS MAXIMALES L X H:

4500 x 2300 mm **COULEUR**
6500 x 2582 mm **BLANC**

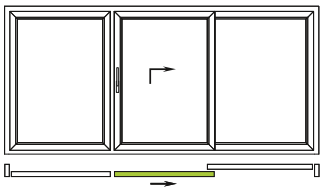

GAUCHE

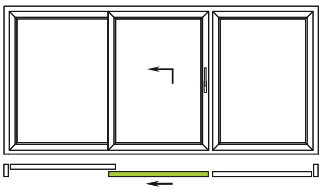

DROITE

Type 03

DIMENSIONS MAXIMALES L X H:

5500 x 2150 mm **COULEUR**
6500 x 2300 mm **BLANC**

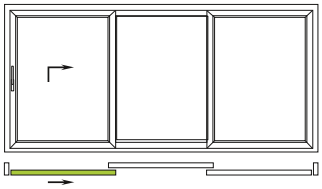

GAUCHE

DROITE

Type 04

DIMENSIONS MAXIMALES L X H:

5500 x 2300 mm **COULEUR**
6500 x 2582 mm **BLANC**

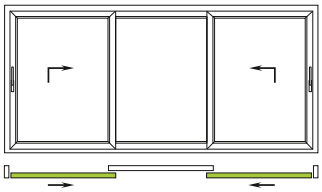

GAUCHE ET DROITE

Type 05

DIMENSIONS MAXIMALES L X H:

5500 x 2300 mm **COULEUR**
6500 x 2582 mm **BLANC**

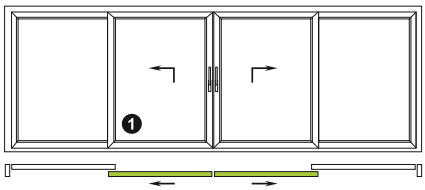

ORDRE D'OUVERTURE DES VANTAUX INTÉRIEURS:
1-GAUCHE, 2-DROITE

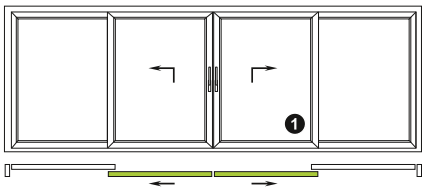

ORDRE D'OUVERTURE DES VANTAUX INTÉRIEURS:
1-DROITE, 2-GAUCHE

Type 06

DIMENSIONS MAXIMALES L X H:

5500 x 2150 mm **COULEUR**
6500 x 2300 mm **BLANC**

LIVINGSLIDE - COUPES

VARIANTE 3 - Ouvrant panorama 9740

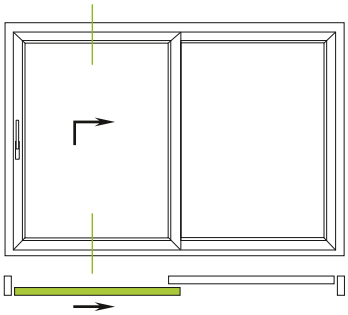

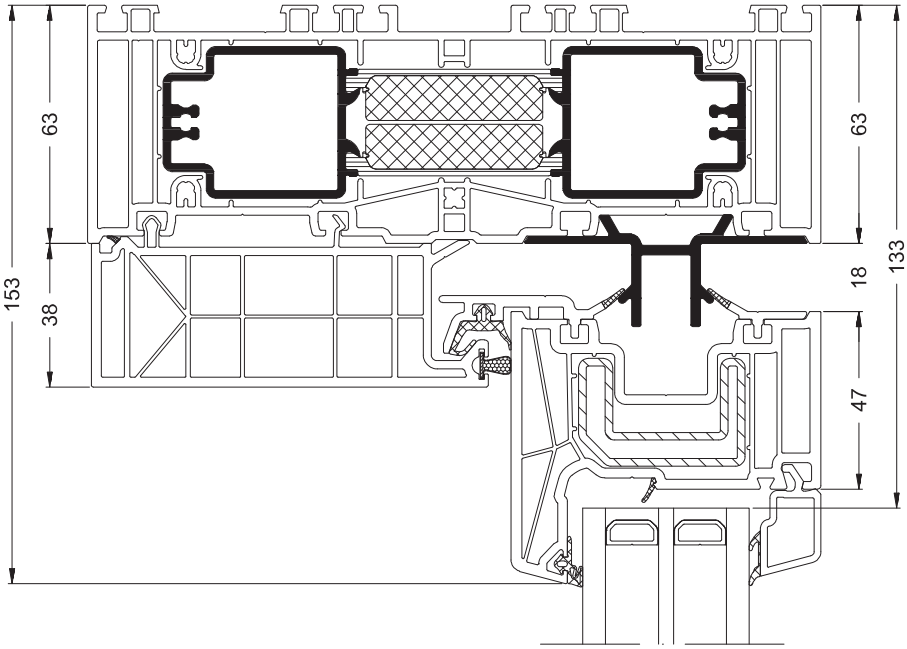

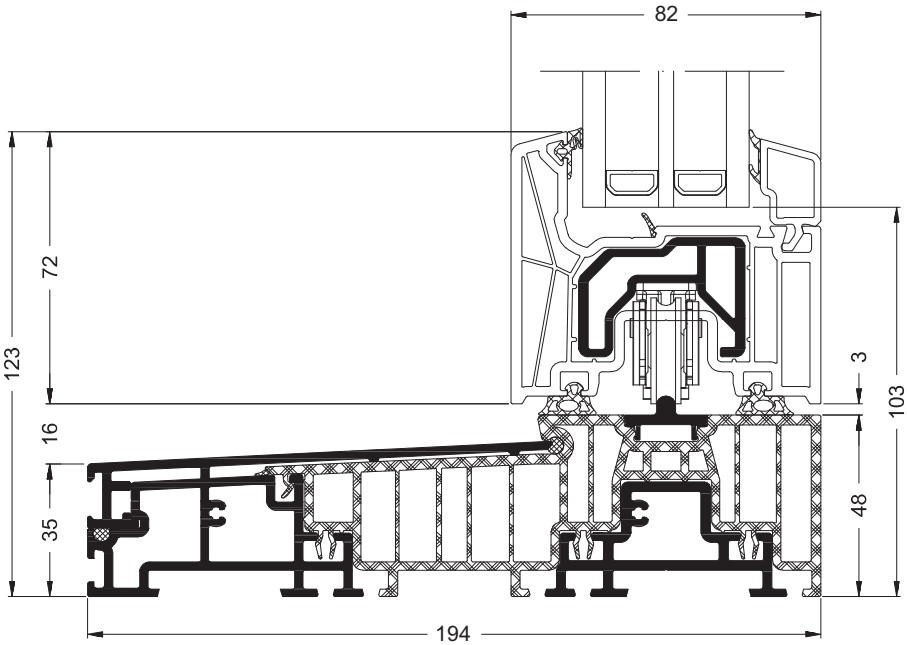

LIVINGSLIDE - COUPES

VARIANTE 3 - Ouvrant panorama 9740

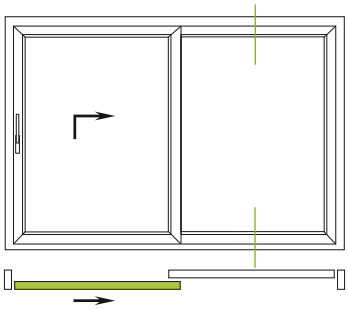

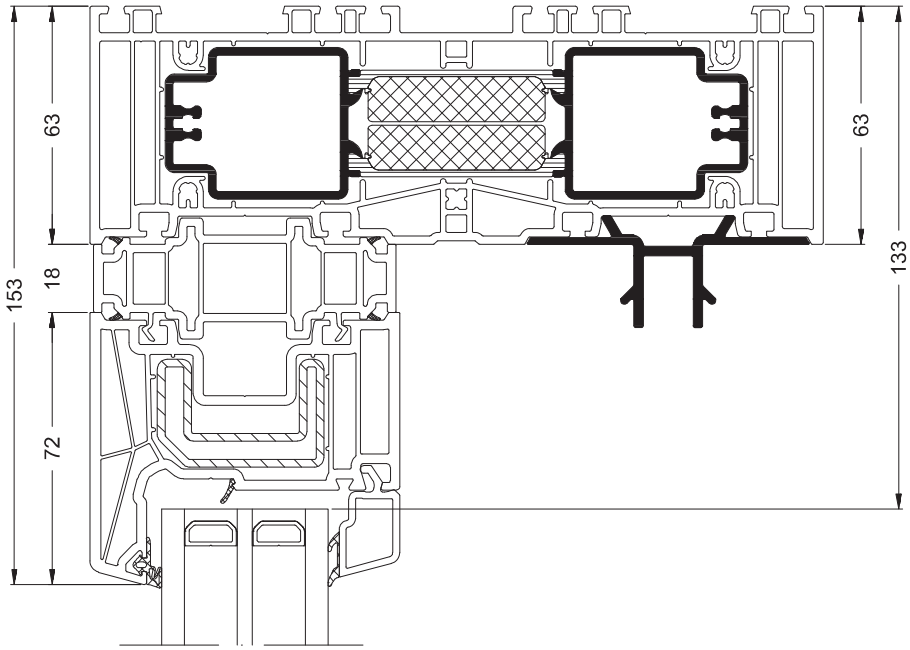

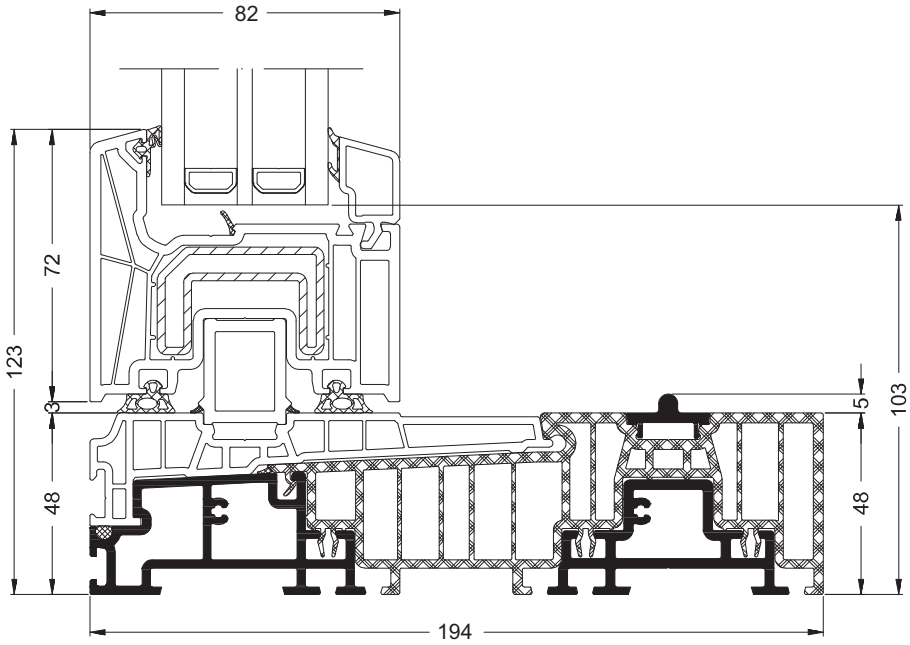

LIVINGSLIDE - COUPES

VARIANTE 3 - Ouvrant panorama 9740

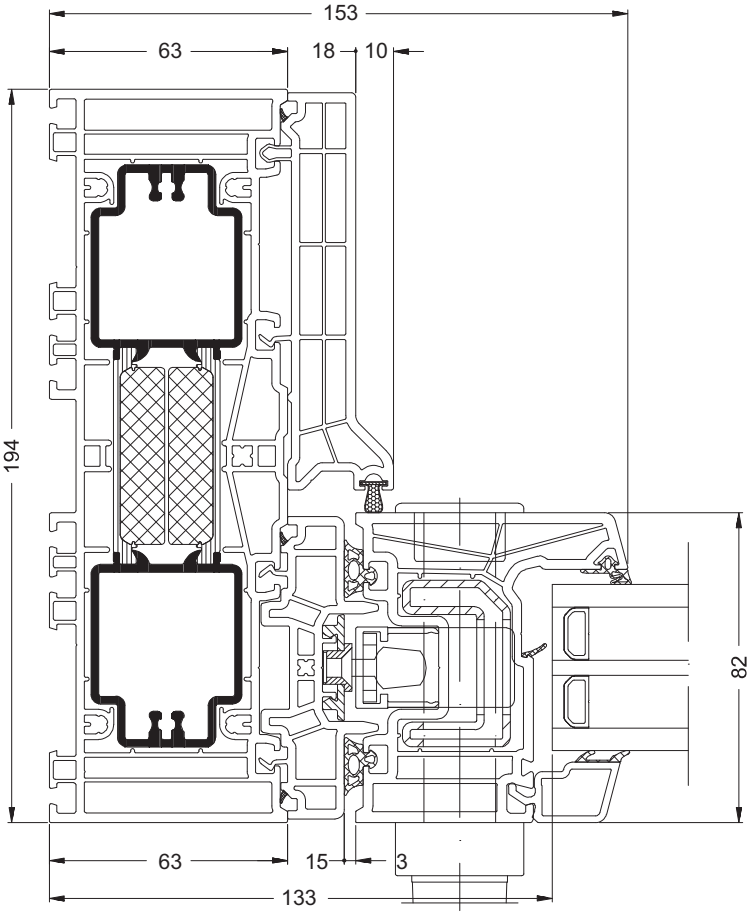

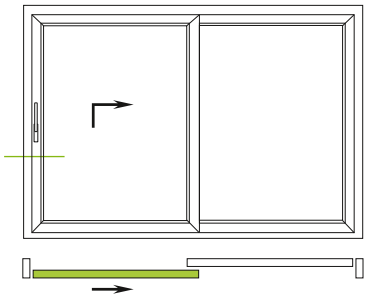

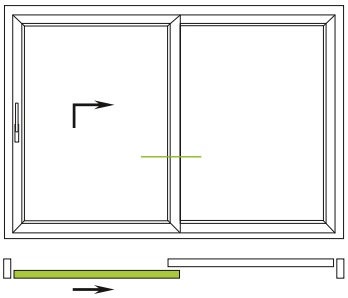

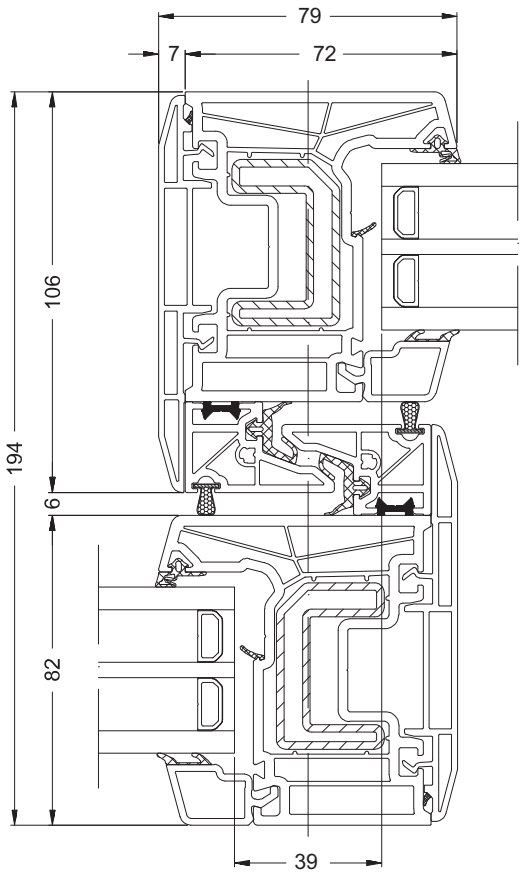

LIVINGSLIDE - COUPES

VARIANTE 3 - Ouvrant panorama 9740

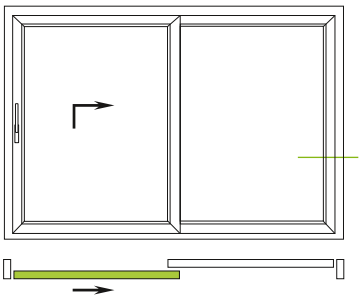

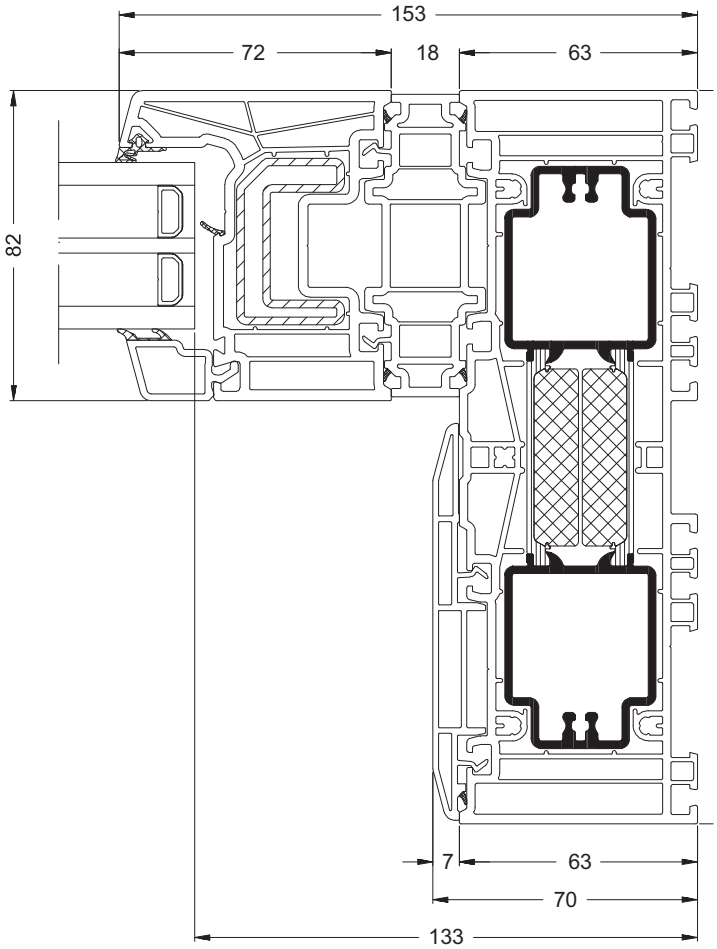

LIVINGSLIDE - VALEURS DE COEFFICIENT U

VARIANTE 4 - Ouvrant panorama 9740 + ouvrant fixe panorama 9726

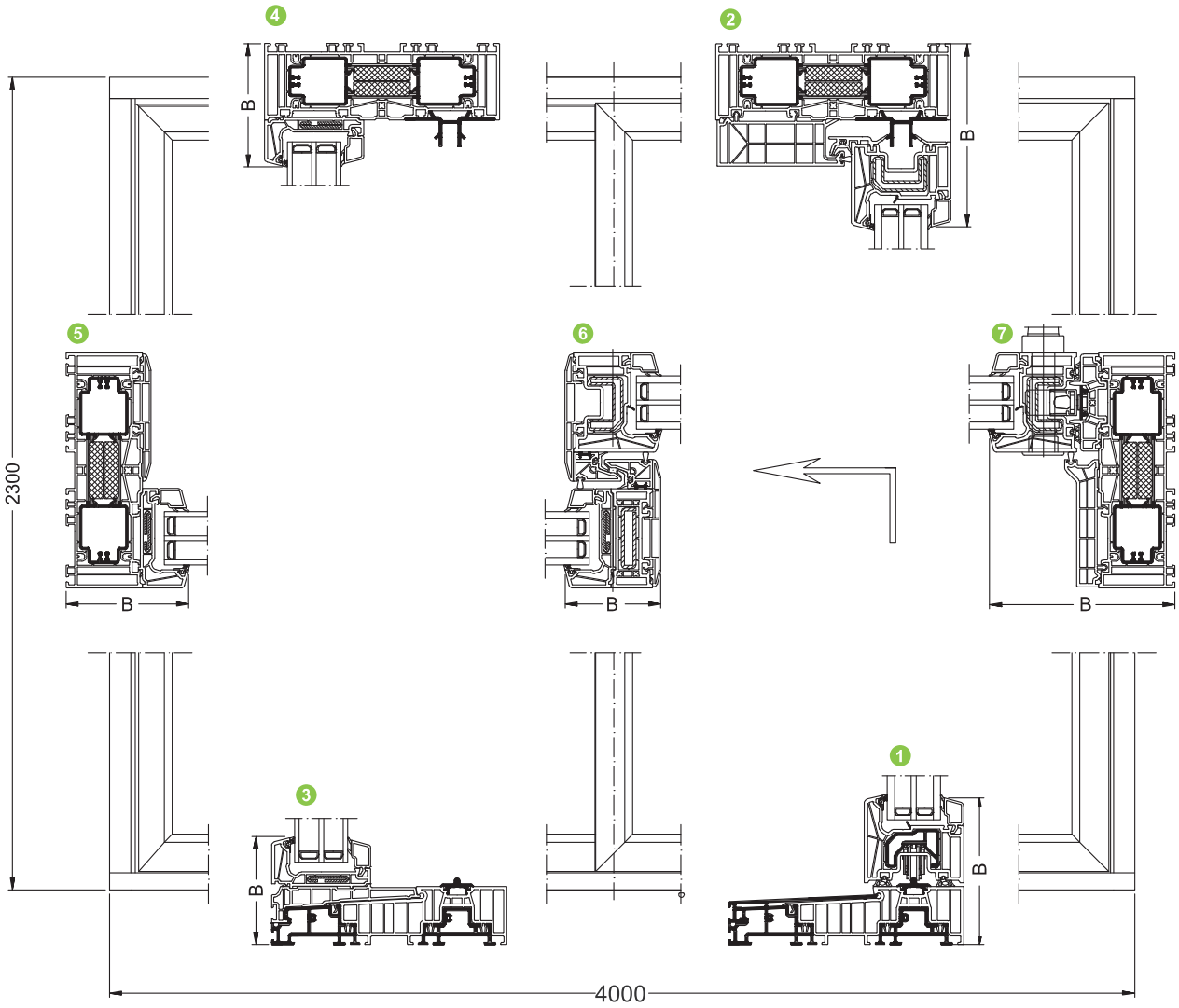

Calculs de la valeur U selon EN ISO 10077-2 pour le type 01 avec dimensions 4000x2300

Non. de coupe	Largeur (B) mm	Valeur U_f W/m²K		
		Double vitrage (D = 24 mm)	Triple vitrage (D = 36 mm)	Triple vitrage (D = 44 mm)
1	123	1,5	1,4	1,4
2	153	1,3	1,3	1,3
3	88	1,5	1,5	1,4
4	101	1,4	1,4	1,3
5	101	1,2	1,1	1,1
6	79	2,1	1,9	1,8
7	153	1,1	1,1	1,0
Somme		10,1	9,7	9,3
Valeur moyenne		1,44	1,39	1,33

LIVINGSLIDE - TYPES DE PORTES

VARIANTE 4 - Ouvrant panorama 9740 + ouvrant fixe panorama 9726

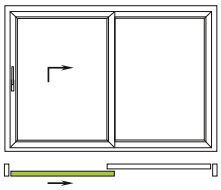

GAUCHE

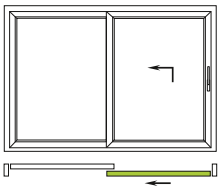

DROITE

Type 01

DIMENSIONS MAXIMALES L X H:

4500 x 2300 mm	**COULEUR**
6500 x 2582 mm	**BLANC**

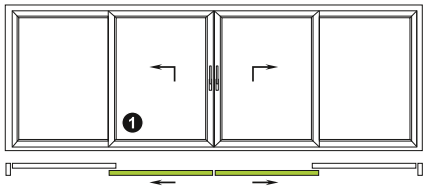

ORDRE D'OUVERTURE DES VANTAUX INTÉRIEURS:
1-GAUCHE, 2-DROITE

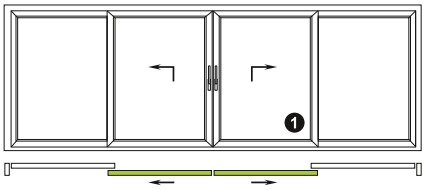

ORDRE D'OUVERTURE DES VANTAUX INTÉRIEURS:
1-DROITE, 2-GAUCHE

Type 06

DIMENSIONS MAXIMALES L X H:

5500 x 2150 mm	**COULEUR**
6500 x 2300 mm	**BLANC**

LIVINGSLIDE - COUPES

VARIANTE 4 - Ouvrant panorama 9740 + ouvrant fixe panorama 9726

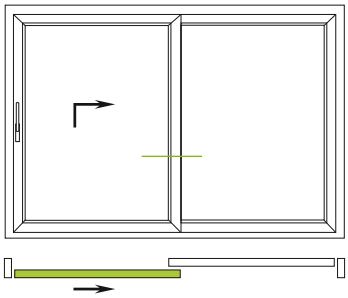

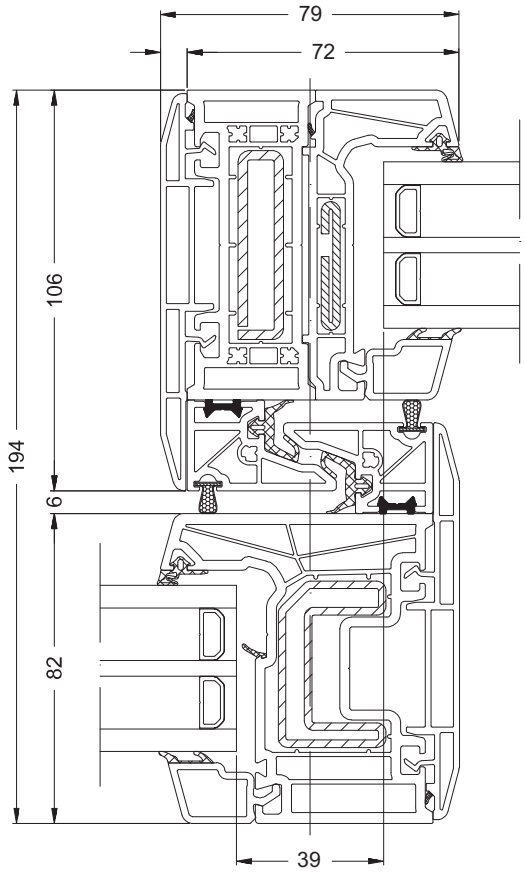

LIVINGSLIDE - HS LIFT UNIT

HS LiftUnit - le mécanisme est appliqué quand le poids du vantail dépasse 150 kg. Grâce à celui-ci, l'ouverture de grandes constructions levant-coulissantes est plus facile et demande moins d'effort. La force nécessaire pour ouvrir une telle construction est réduite jusqu'à 50% et dépend de son poids. Le vantail peut être manœuvré avec un effort minimal.

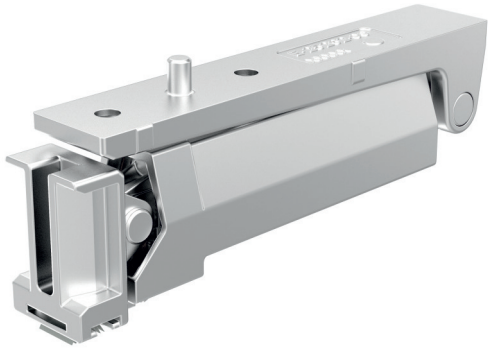

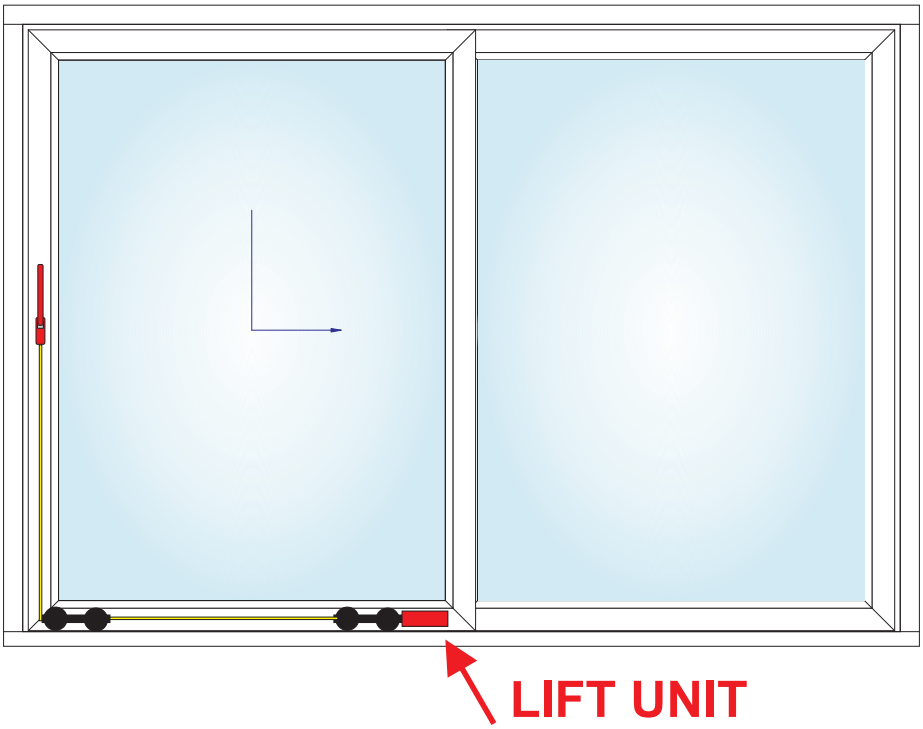

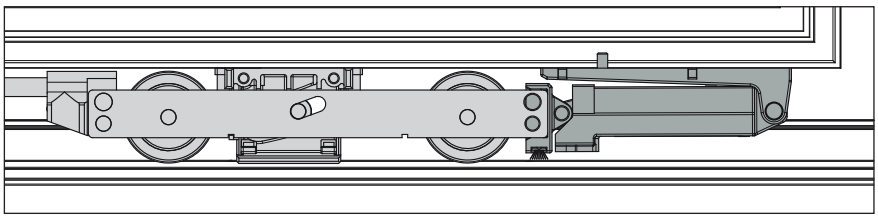

LIVIGSLIDE - POIGNÉES

G-U

POIGNÉE INTÉRIEURE STANDARD

POIGNÉE INTÉRIEURE AVEC DEMI CYLINDRE

POIGNÉE DOUBLE PZ AVEC CYLINDRE

COULEUR:
BRUN
ARGENT
BLANC

Medos

POIGNÉE INTÉRIEURE STANDARD

COULEUR:
ANTHRACITE
ANODE F6 - INOX brossé
ANODE F9 - brossé
ANODE F9 - sablé

COMBINAISON LIVINGSLIDE + LIVING FIX

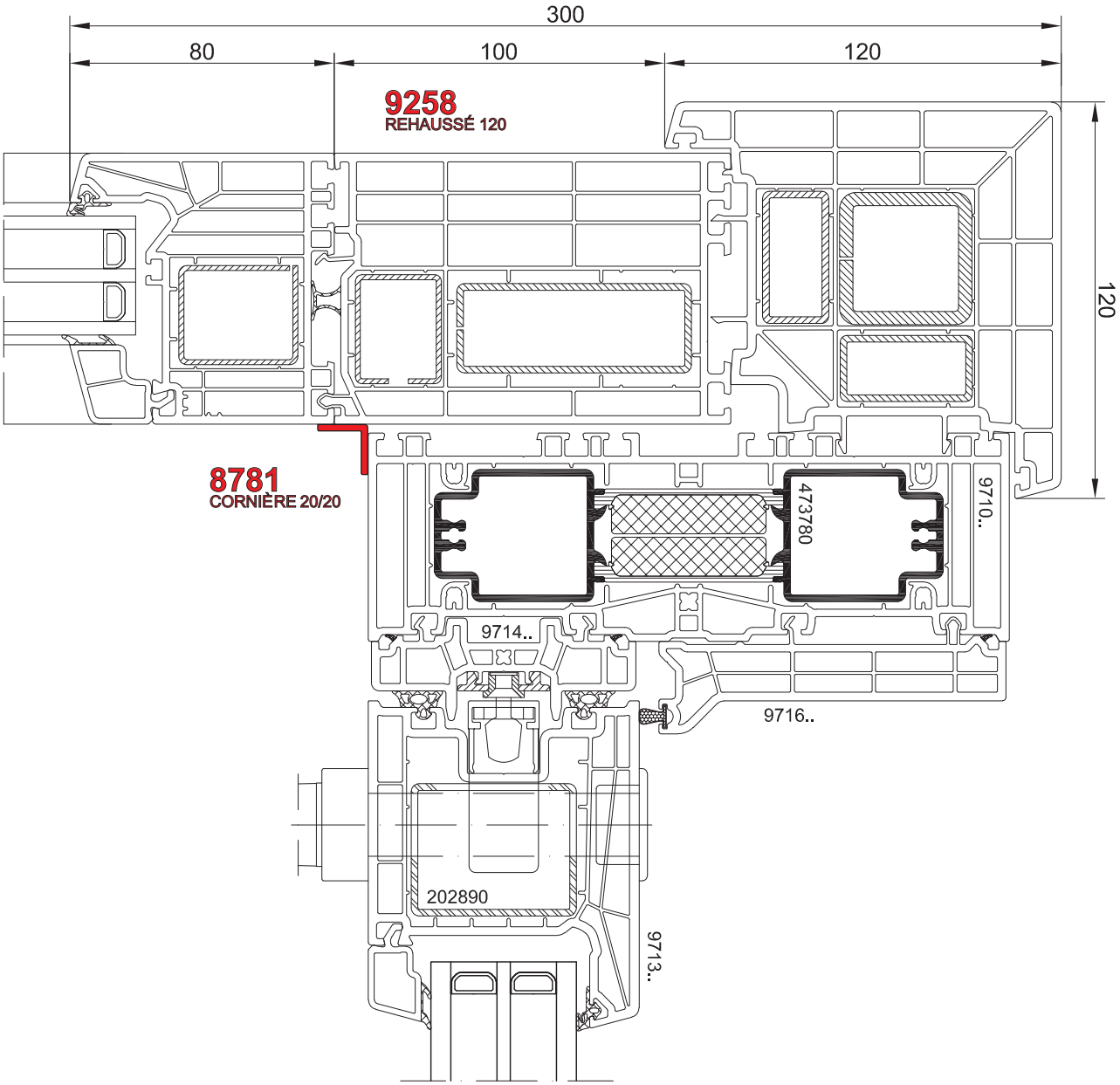

COMBINAISON LIVINGSLIDE + LIVING OUVERTURE DES FENÊTRES, PSK

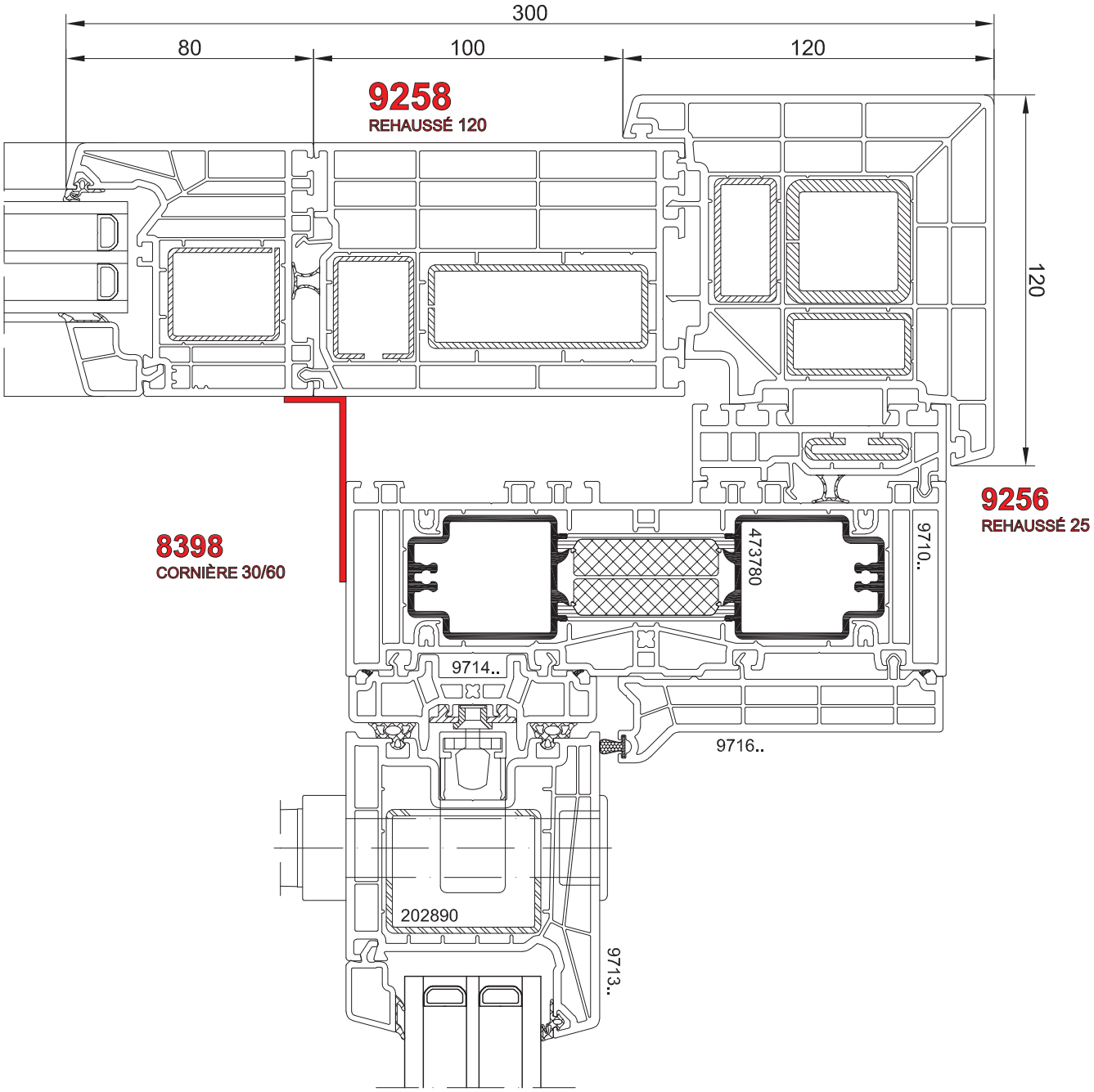

COMBINAISON LIVINGSLIDE + LIVINGSLIDE

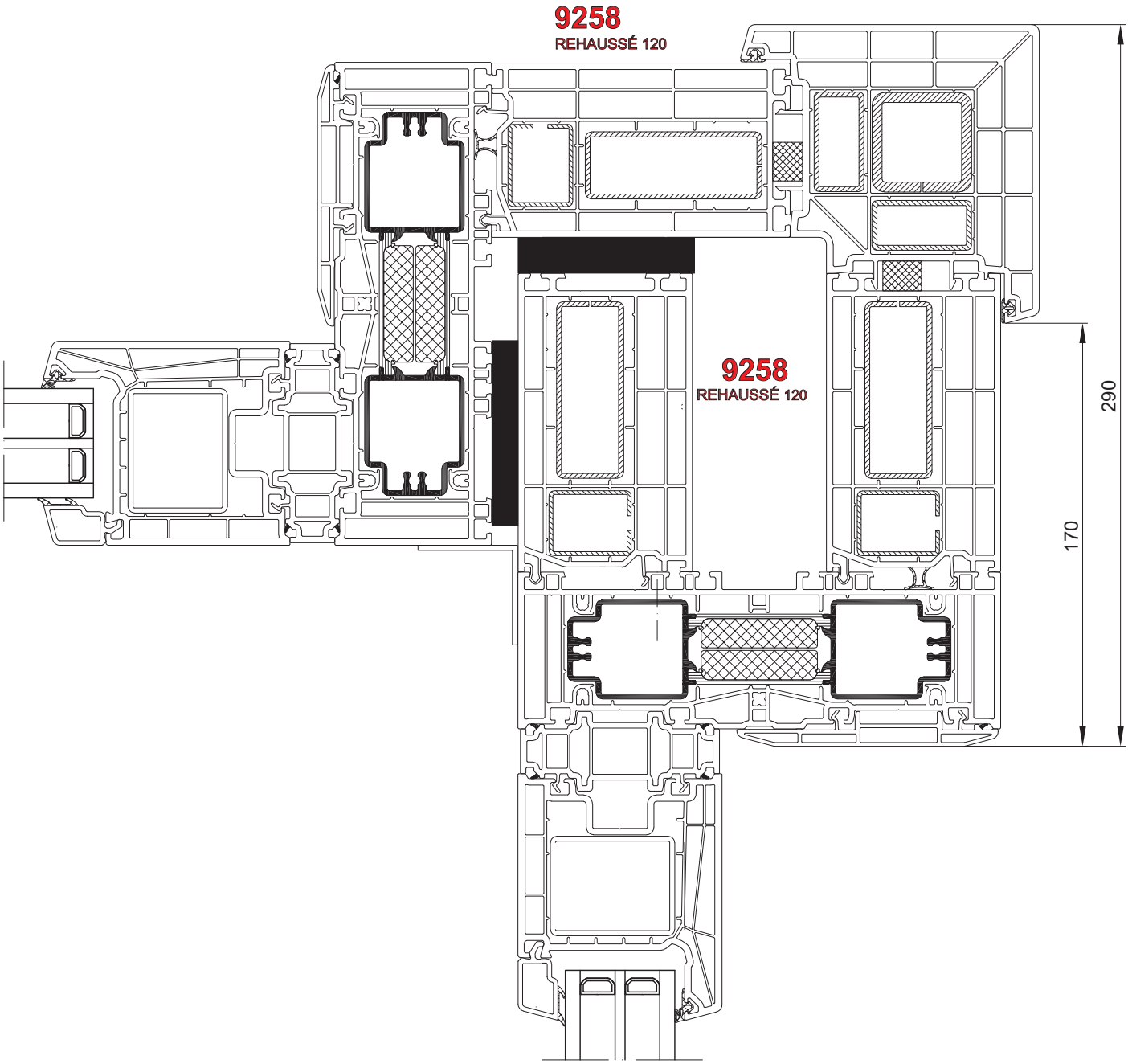

PADS NON INCLUS
DANS LE DEVIS

COMBINAISON DORMANT LIVINGSLIDE + LIVING

WinPro > LS_LIVING

PROFIL DE COUVERTURE 105/7
9718

JONCTION
9344

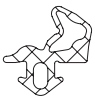

JOINT - NOIR
22492700

JOINT - GRIS
22492800

JOINT - NOIR
22451700

COLLE SECONDE - GU
H-00991-00-0-0

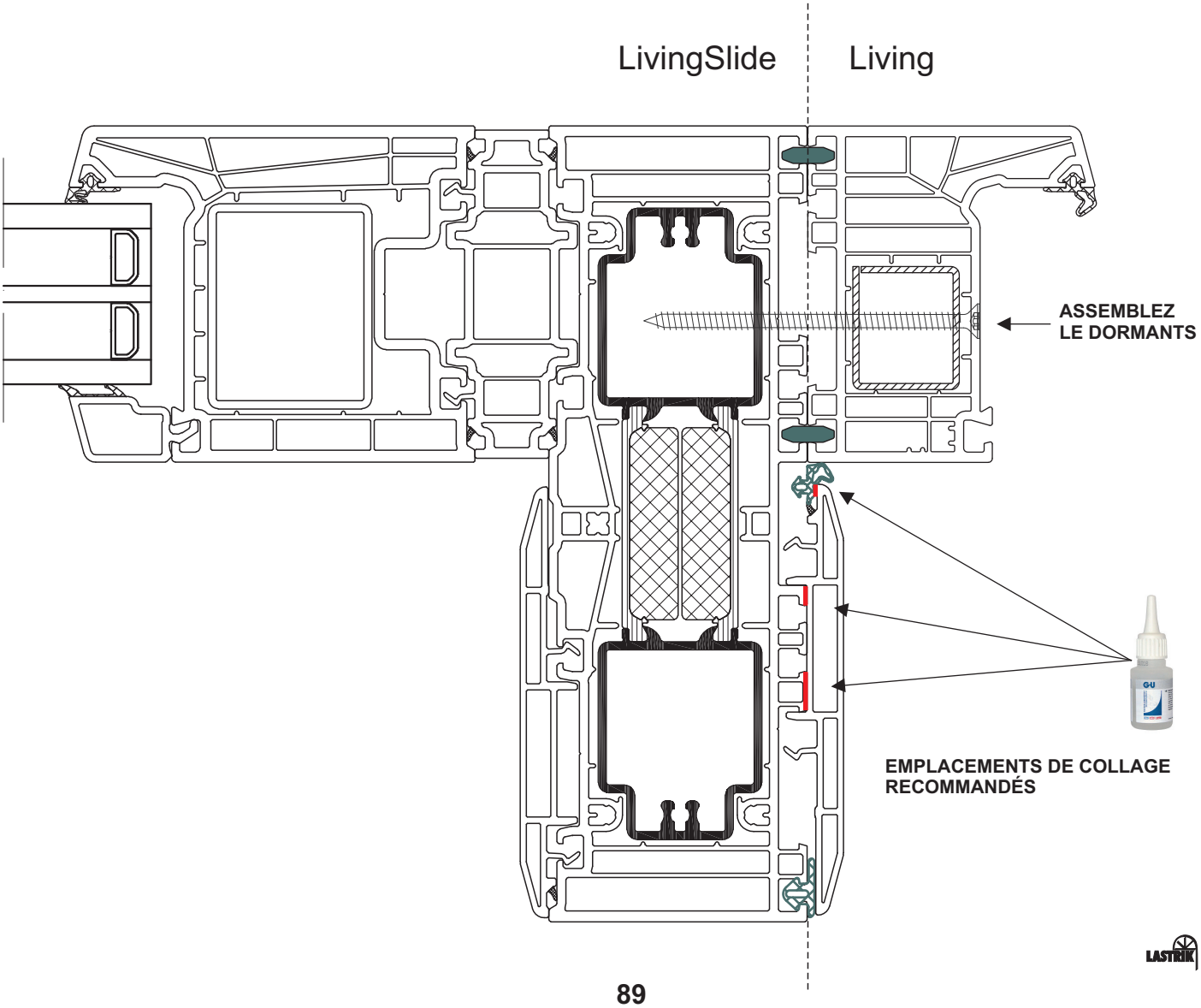

LIVINGSLIDE - GALERIE PHOTOS

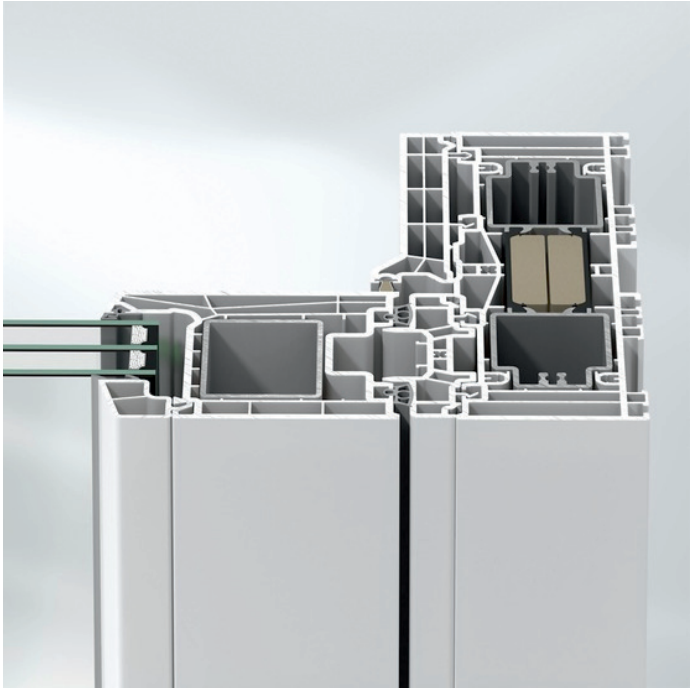

Roto Patio
Alversa

Roto Patio Alversa | KS

Système à bascule coulissant avec aération par ouverture à soufflet

Coulissant à translation (KS)

Il est possible de manipuler la poignée à 90 dégres pour mettre un vantail à soufflet. Si on la tourne à 180 dégres 9 (poignée en haut), les points de fermeture en bas du vantail se débloquent et le vantil se met en position verticale. Le vantail est prêt à coulisser sur le côté.

Ventilation avec aération soufflet

Unique sur le marché: ce système combine un coulissant parallèle et une aération par ouverture à soufflet.

Roto Patio Alversa | PS Air Com

Système coulissant parallèle avec aération par ouverture à soufflet Confort

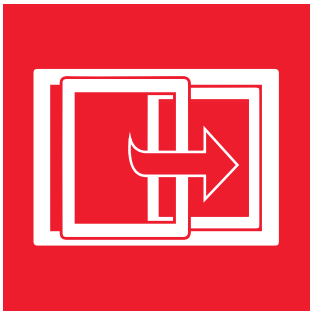

Système coulissant parallèle (PS)

Il est possible de manipuler la poignée à 90 dégres pour mettre un vantail en position parrallèle pour le faire coulisser après. Si on la tourne à 180 dégres 9 (poignée en haut), le vantail est mis en position d'aération. Le vantail est prêt à coulisser sur le côté. Le mécanisme d'ouverture et de fermeture innovant des battants coulissants parallèles permet un fonctionnement fluide et silencieux.

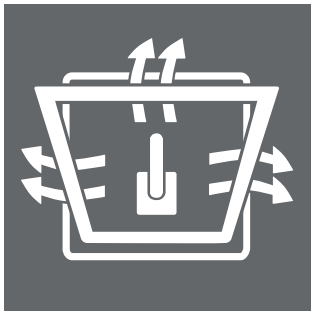

Ventillation avec aération soufflet Comfort

En tournant la poignée, le vantail bascule automatiquement – une pression de la main contre le vantail n'est pas nécessaire. Ainsi, même les portes coulissantes de grande taille avec un poids jusqu'à 200 kg sont faciles à manipuler.

Roto Patio Alversa (KS)

ATTENTION! Possibilité de verrouillage involontaire!
Quand un vantail se trouve en position, prêt à coulisser, il peut se verrouiller et son ouverture de l'extérieur sera impossible. Il faut protéger le vantail dans cette position et si nécessaire – assurer une entrée alternative.

Position de poignée	Position de vantail	Signification
		Fermer
		Basculer
		Ouvrir
		Coulisser
		Bloquer
		Fermer

Roto Patio Alversa / PS Air Com

Position de poignée	Position de vantail	Signification
		Fermer
		Coulisser
		Basculer

SYSTÈMES PATIO ALVERSA
COUPE HORIZONTALE (KS & PS)

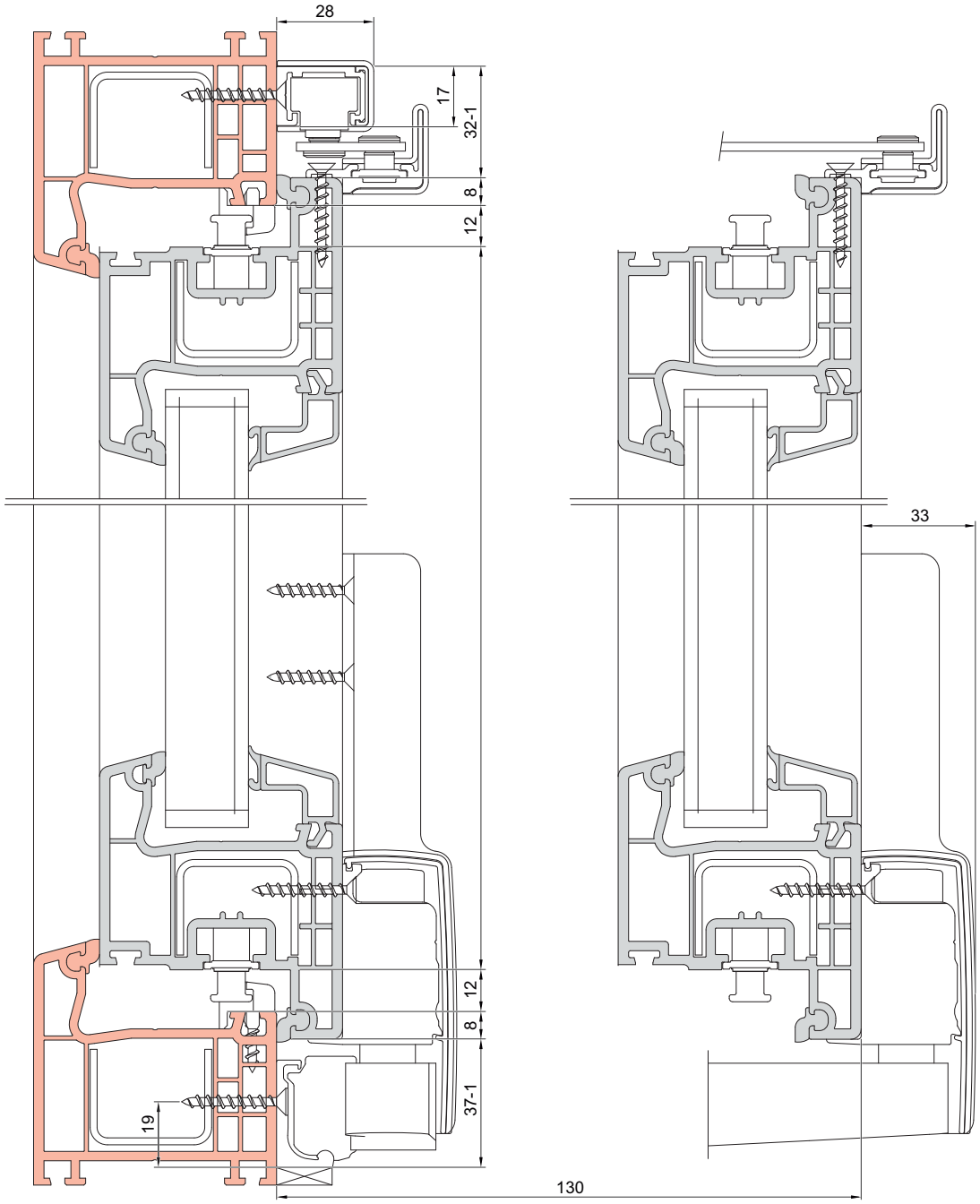

POIGNÉES

STANDARD

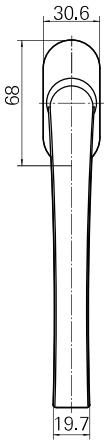

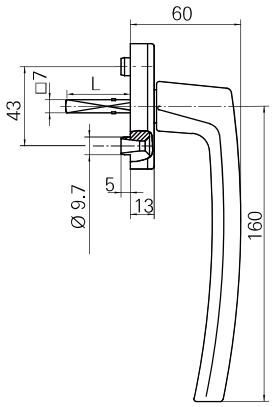

POIGNÉE À CLÉ

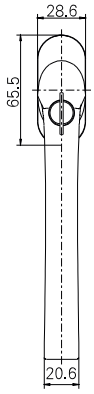

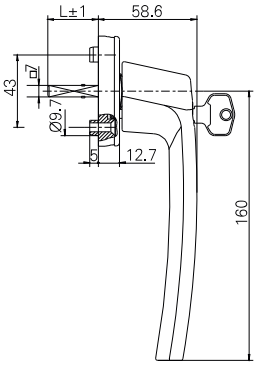

POIGNÉE INTÉRIEURE / EXTÉRIEURE + CYLINDRE À CLÉ

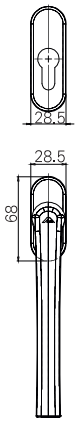

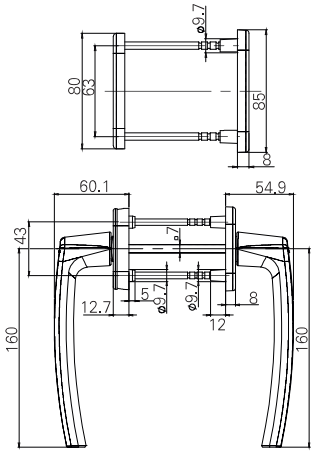

POIGNÉES

STANDARD

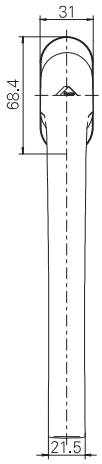

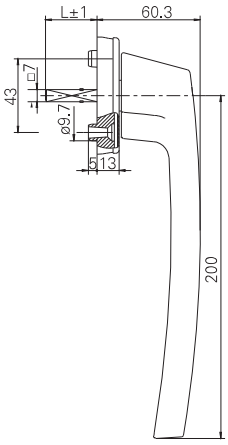

POIGNÉE À CLÉ

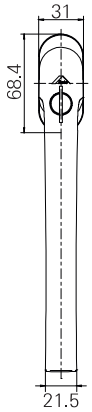

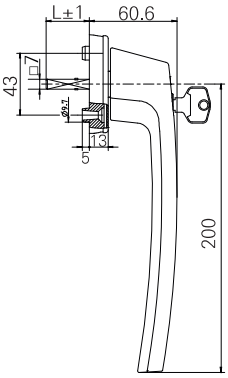

POIGNÉE INTÉRIEURE / EXTÉRIEURE + CYLINDRE À CLÉ

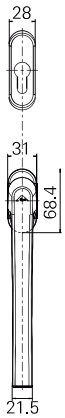

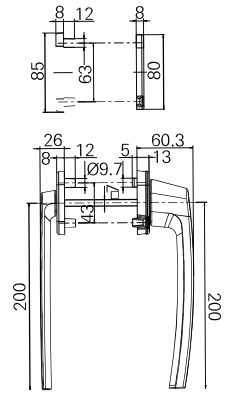

SYSTÈMES PATIO ALVERSA
COULEURS

Numéro de couleur	Couleurs	RAL
R01.1	Argent naturel	
R01.2	Argent nouveau	-
R01.3	Titane	-
R01.4	Chrome	-
R01.5	Argent	-
R03.1	Laiton mat	-
R03.2	Laiton brillant	-
R03.3	Doré	-
R03.4	Niro design	-
R04.1	Gris brun	8019
R04.3	Brun olive	-
R04.4	Brun	8022
R05.3	Brun moyen	-
R05.4	Brun foncé	-
R05.5	Brun	-
R06.2M	Noir mat	9005 mat
R06.2	Noir	9005
R07.1	Blanc	9010
R07.2	Blanc	9016
R07.3	Crème	9001
SF	Couleur spéciale	-
Surowy	Brut laqué	-

Exemples de couleurs

R01.1

R01.2

R01.3

R03.1

R04.1

R04.4

R05.3

R05.5

R06.2

R07.2

SYSTÈMES PATIO ALVERSA KS
CONSERVATION MENUISERIE

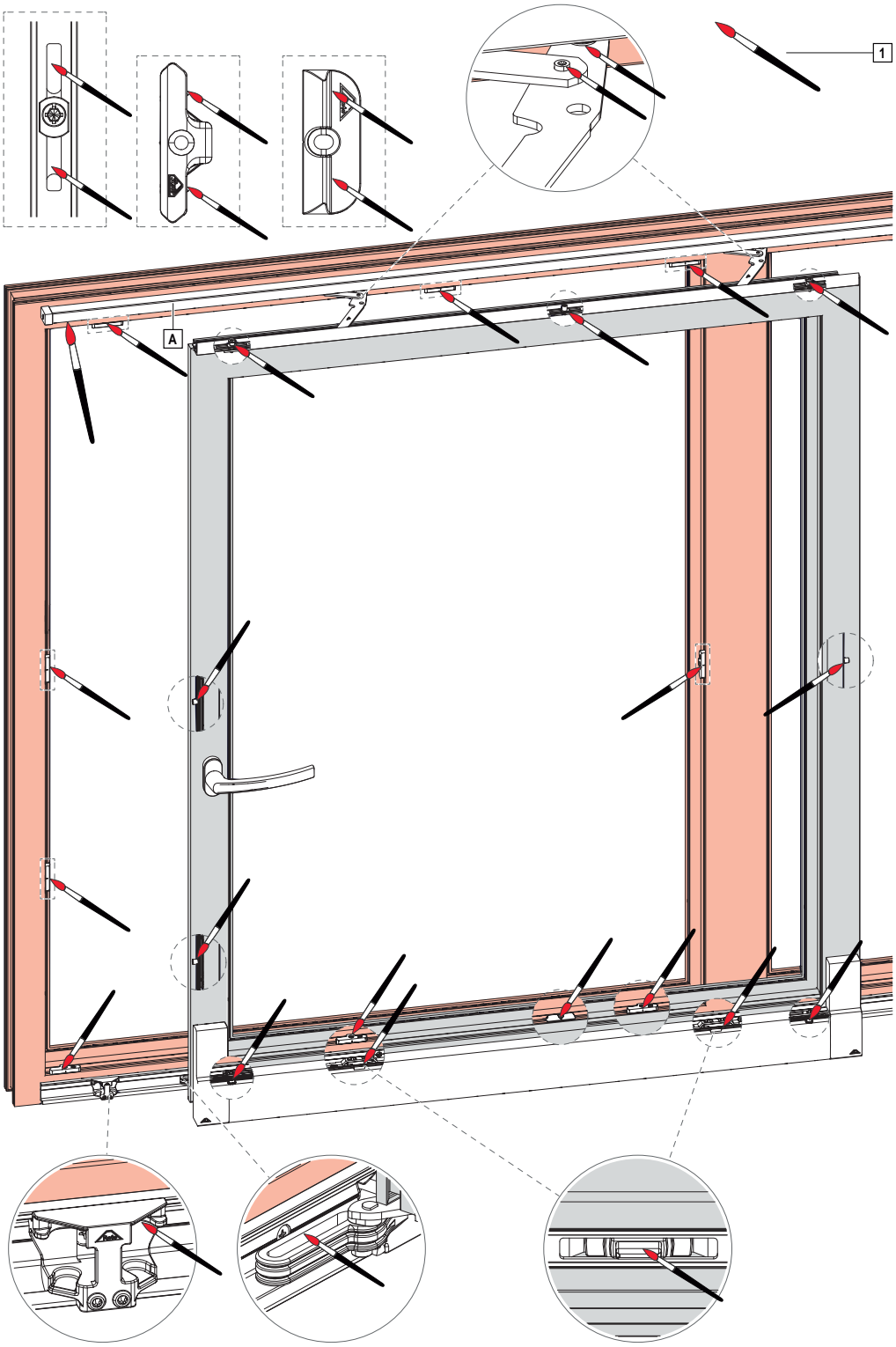

1- GRAISSE

A- FAIRE GRAISSER LE RAIL EN HAUT SUR TOUTE LA LARGEUR

SYSTÈMES PATIO ALVERSA KS
CONSERVATION MENUISERIE

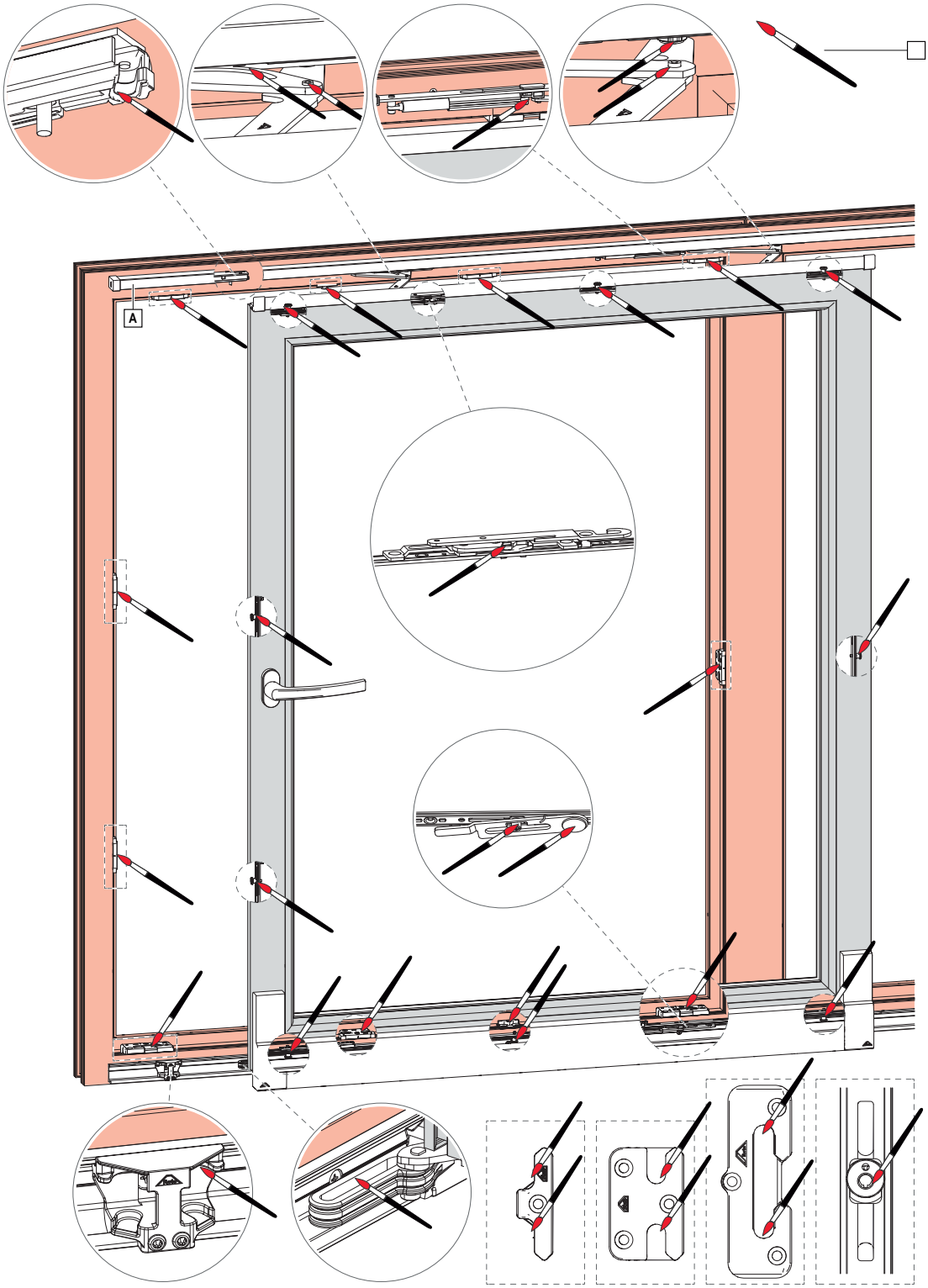

1- GRAISSE

A- FAIRE GRAISSER LE RAIL EN HAUT SUR TOUTE LA LARGEUR

DÉMONTAGE DU VANTAIL

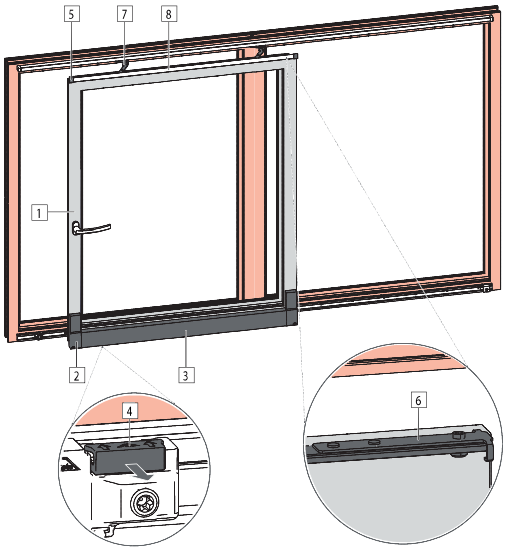

Démontage du vantail

1. Mettre le vantail [1] en position coulissante.
2. Enlever les caches [2] des roulettes de gauche et de droite et les caches du rail [3].

3. Faire coulisser la protection du rail [4] vers l'avant.
4. Enlever les caches du rail [5].

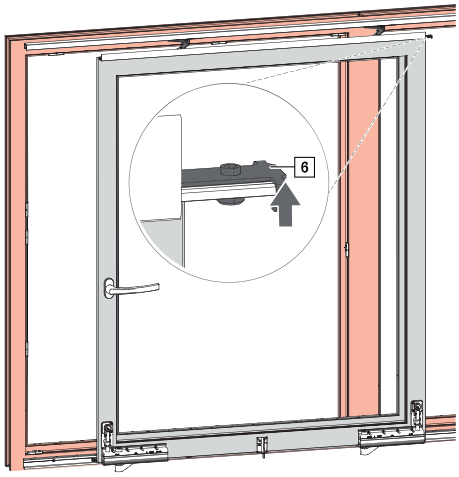

5. Faire attention à ne pas faire tomber le vantail.
6. Pousser le ressort du rail et séparer 2 éléments du rail.
7. Enlever la quincaillerie du coulisse du rail.
8. Enlever le vantail.

Démontage des éléments de quincaillerie

1. Desserrer toutes les vis.
2. Enlever tous les éléments de quincaillerie.

⚠ ATTENTION

Transport et démontage doivent être réalisés par minimum 2 personnes.
Ne pas placer le vantail sur les roulettes.

SYSTÈME PATIO PSK MZ
MODE D'EMPLOI

1.

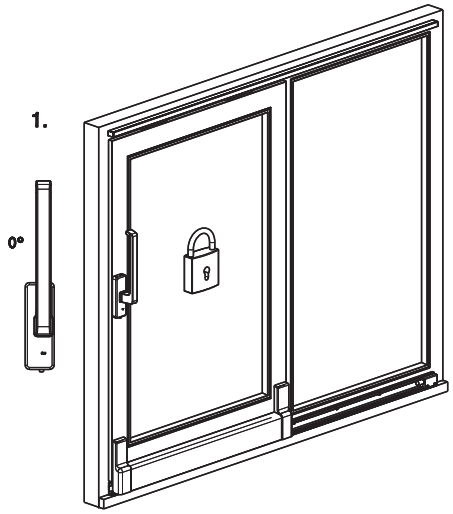

2.

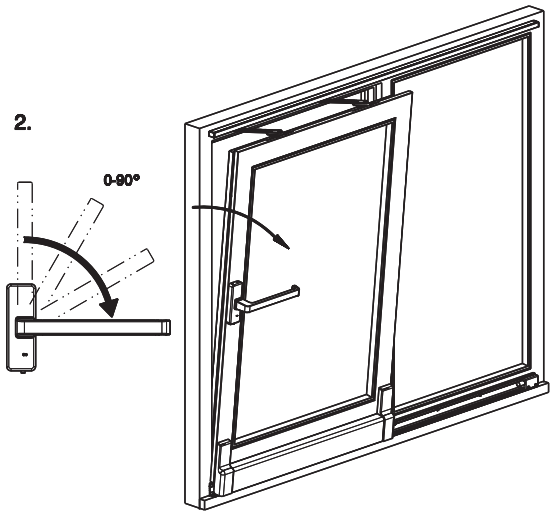

3.

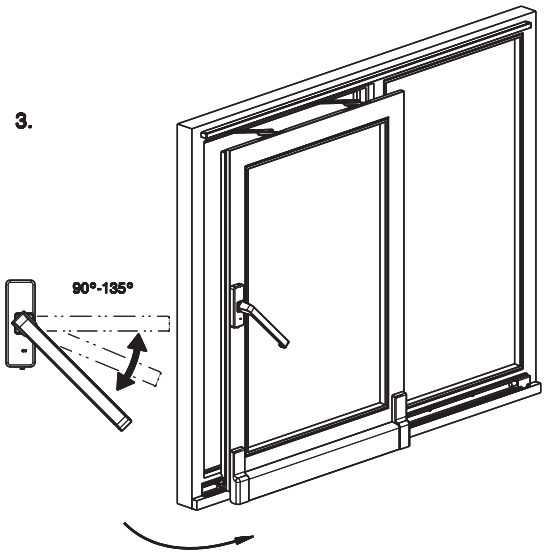

4.

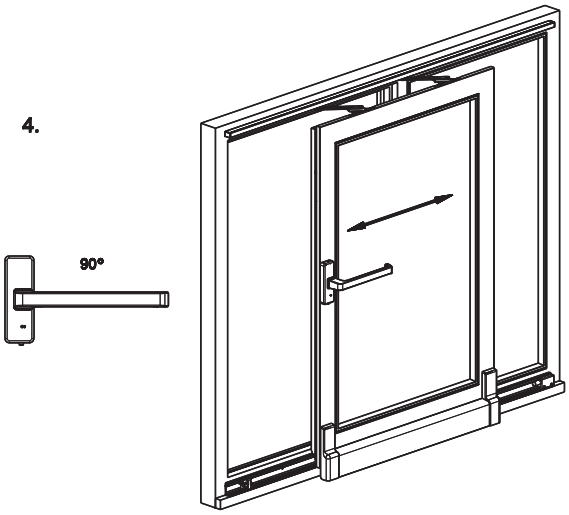

5.

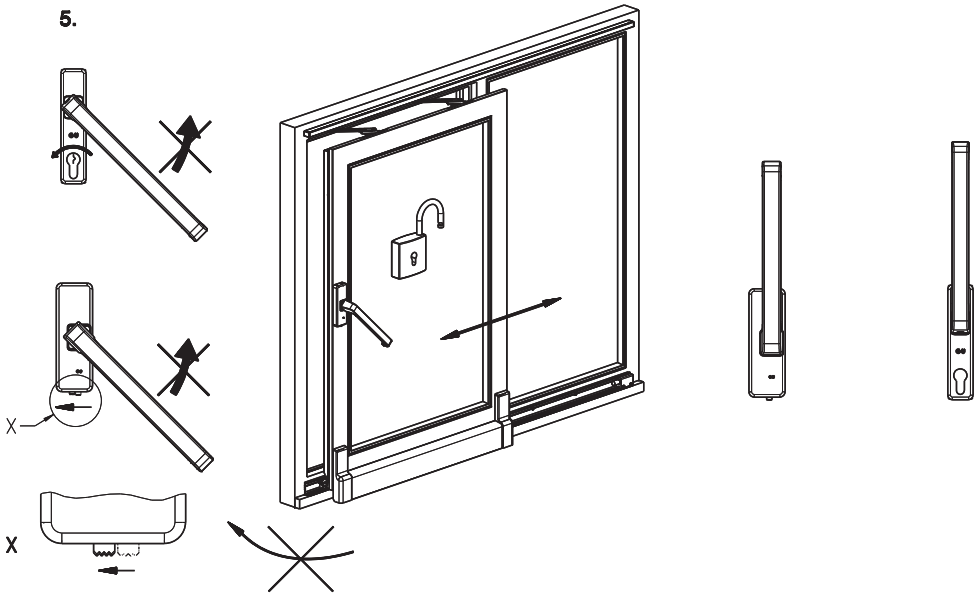

SYSTÈME PATIO PSK MZ
CONSERVATION MENUISERIE

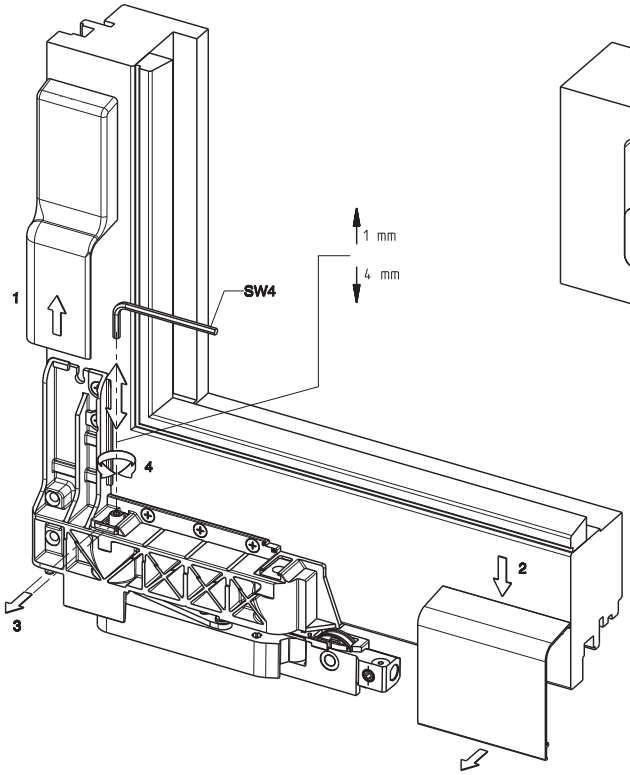

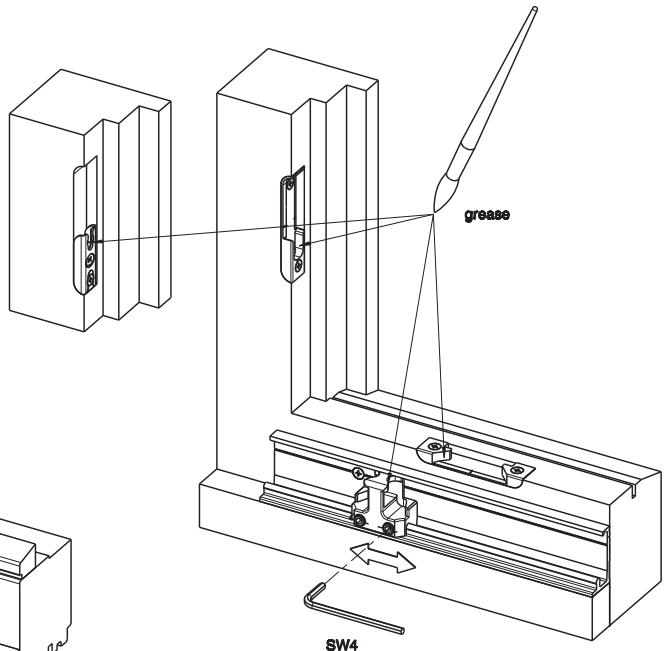

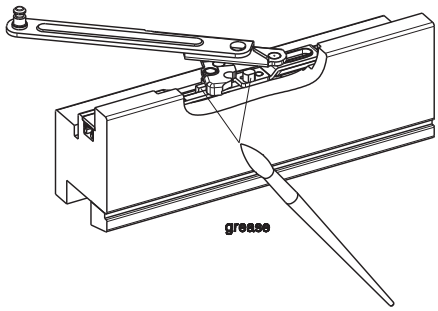

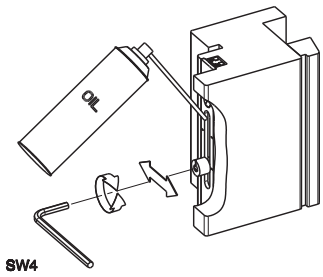

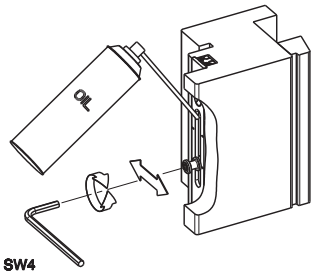

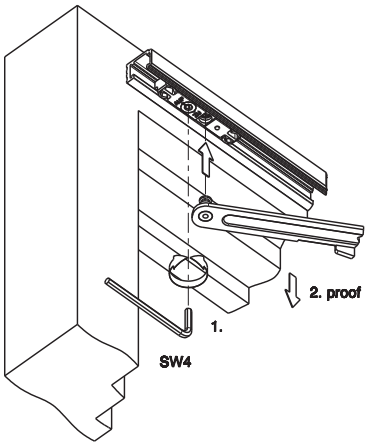

POIGNÉES

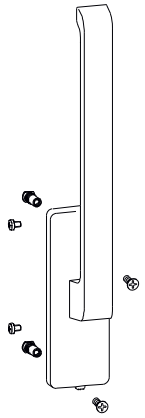

Poignée standard

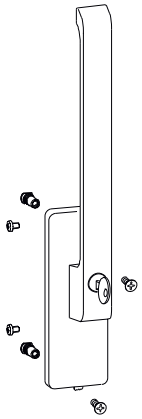

Poignée avec clé

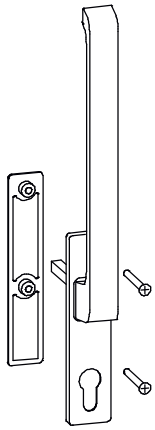

Poignée avec demi cylindre

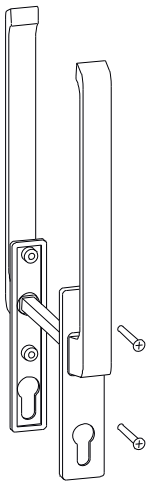

Poignée double PZ
à cylindre

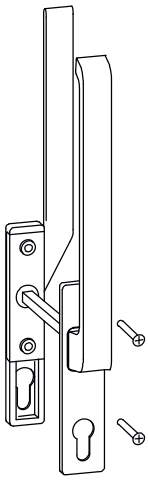

Poignée double PZ
(plate de l'extérieur) à cylindre

INFORMATION RELATIVE AU MONTAGE ALVERSA/PSK

ATTENTION - Risque d'écrasement et de dommages matériels dus à un support insuffisant!

S'il n'y a pas de contact entre le rail et le sol, l'aile peut tomber.
Le rail doit être soutenu pour supporter toute la longueur.

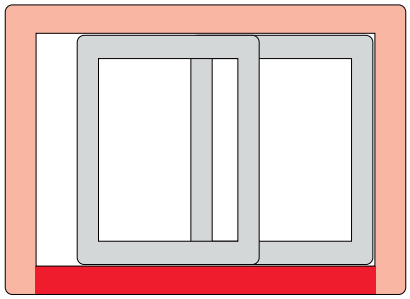

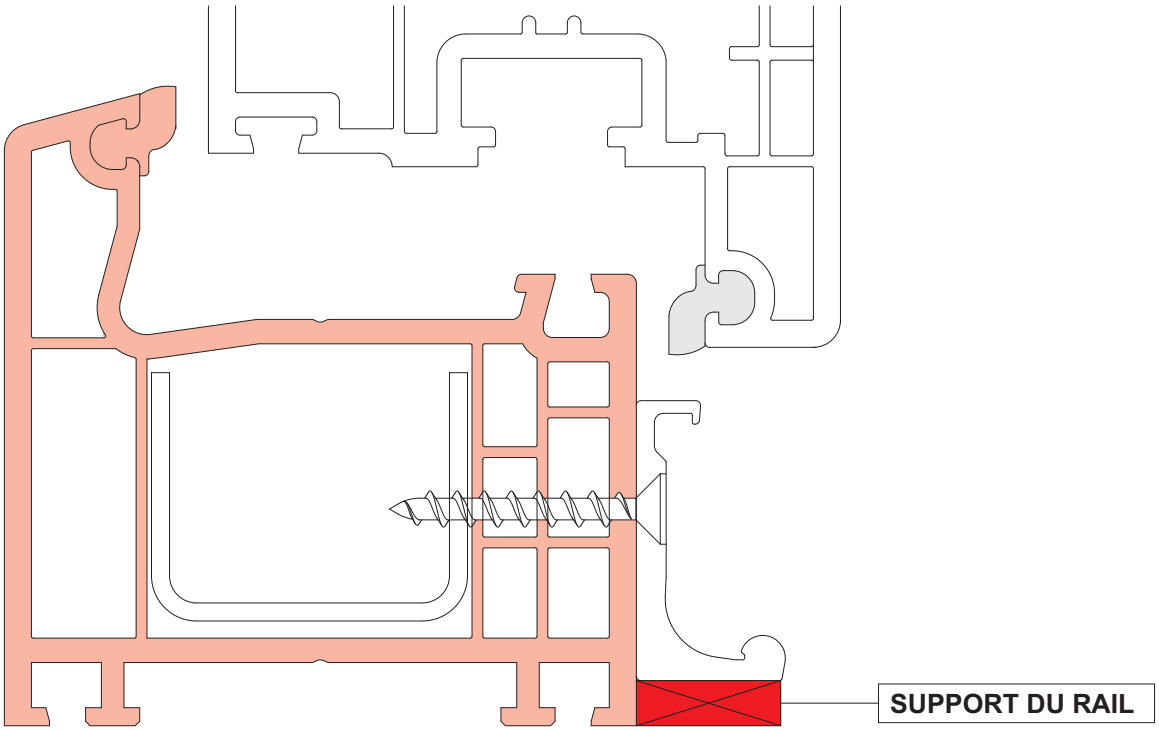

HOUSSES POUR CHARIOTS PSK

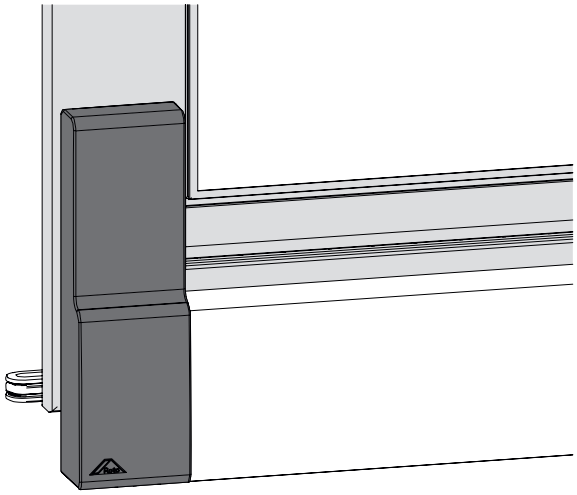

ENSEMBLE

Roto		№
R01.1	Argent naturel	R781811
R05.3	Brun moyen	R781812
R05.4	Brun foncé	R781813
R05.5	Brun	R781814
R06.2	Noir	R781815
R07.2	Blanc	R781816
R07.3	Crémeux	R781817

	GAUCHE	LOIS
BLANC	9-38542-00-L-7	9-38542-00-R-7
ARGENT	9-38542-00-L-1	9-38542-00-R-1

PARCLOSES

LIVING LIVINGSLIDE	CT70 S150	ARRONDIES	CLASSIQUES
VITRE (mm)			
24		9685	9665
26		9686	9666
28		9687	9667
30		9688	9668
32		9689	9669
34		9690	9670
36	24	9691	9671
38	26	9692	9672
40	28	9693	9673
42	30	9694	9674
44	32	9695	9675
46	34	9696	9676
48	36	9697	9677
50	38	9698	9678
52	40	9699	9679

PROFILS SUPPLÉMENTAIRES - REHAUSSÉS

CT70

9757

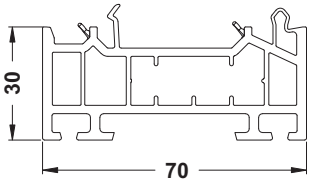

9759

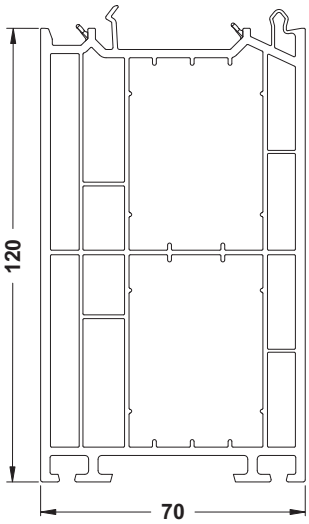

9758

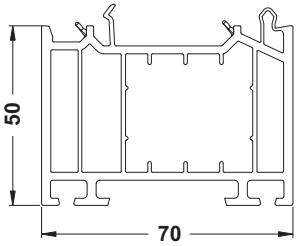

9756

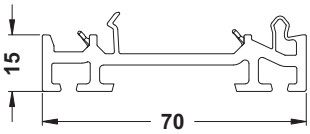

LIVING

9367

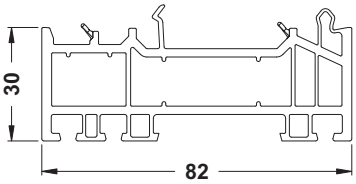

9369

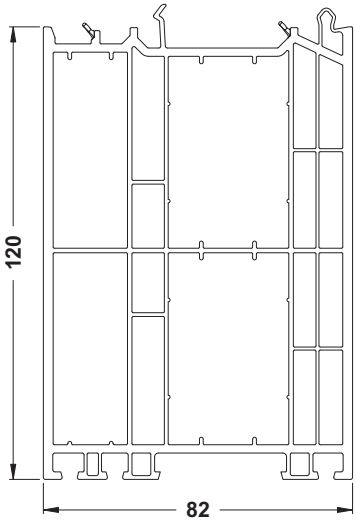

9368

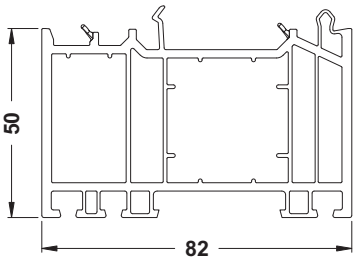

9366

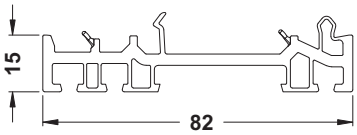

PROFILE DODATKOWE

9229

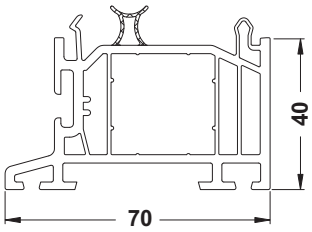

PROFILS SUPPLÉMENTAIRES

LIVING - PIÈCE D'ADAPTATION POUR PIÈCE D'APPUI
9197

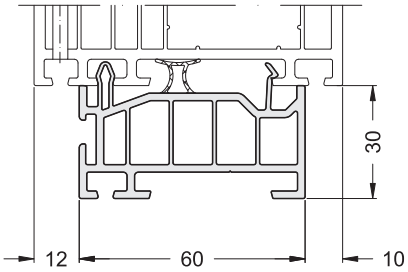

CT70 - PROFIL DE COUVERTURE
8823

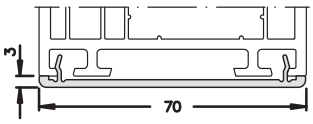

PIÈCE D'ADAPTATION RECYCLÉE
POUR PIECE D'APPUI
8674

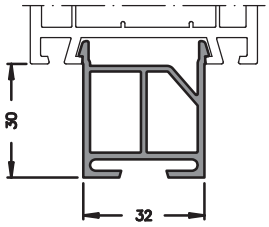

PIÈCE D'ADAPTATION
POUR PIÈCE D'APPUI
8299

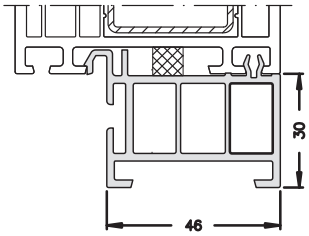

PROFILS D'ADAPTATION
8759

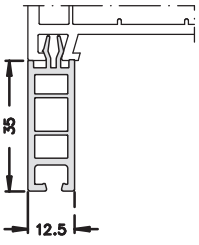

POUR LA RÉNOVATION
9803

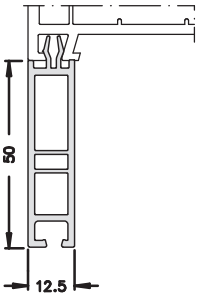

PROFIL DE FEUILLURE
9051

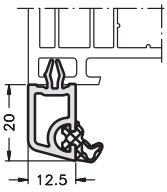

EMBOUT DE RAINURE
8008

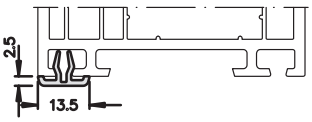

PROFIL D'ADAPTATION
7612

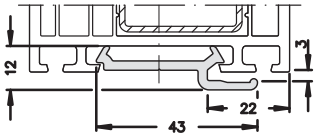

PROFIL D'ADAPTATION
7734

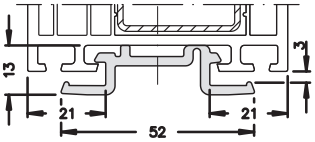

PROFIL D'ADAPTATION
8480

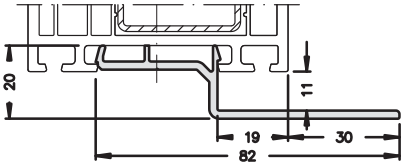

REJET D'EAU
7547

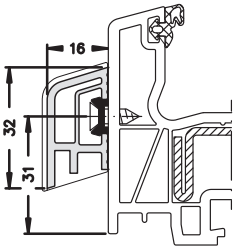

REJET D'EAU
7494

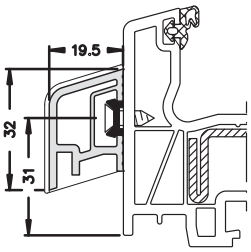

PROFILS SUPPLÉMENTAIRES - PIÈCES D'APPUI

8003

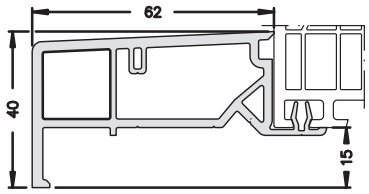

8005

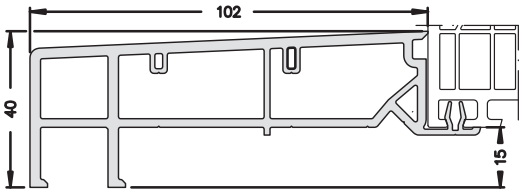

9642

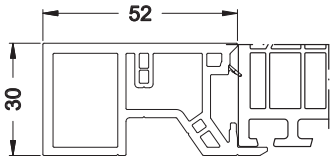

9643

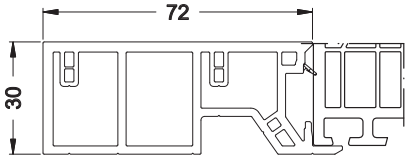

9644

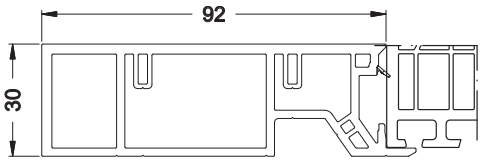

9419

pour les dormants mono 8065 et 9416

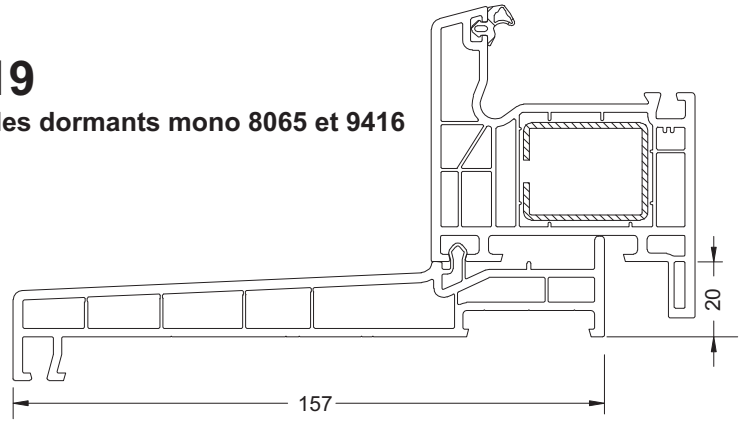

7900

pour les dormants mono 8065 et 9416

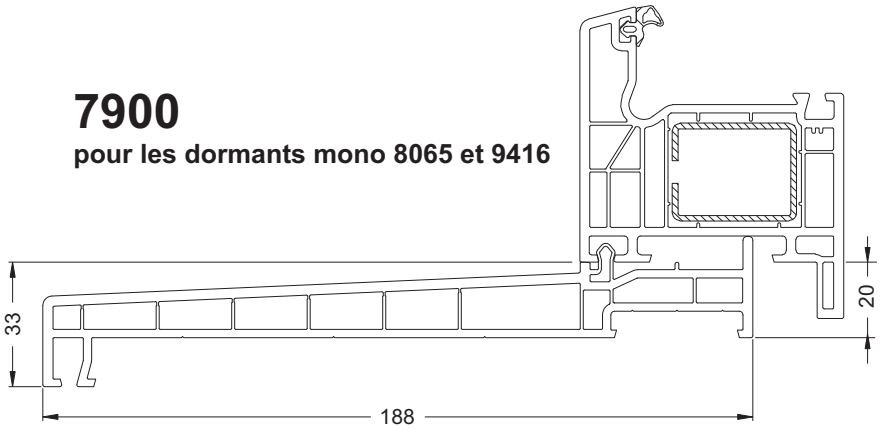

PROFILS SUPPLÉMENTAIRES - PIÈCES D'APPUI

7607

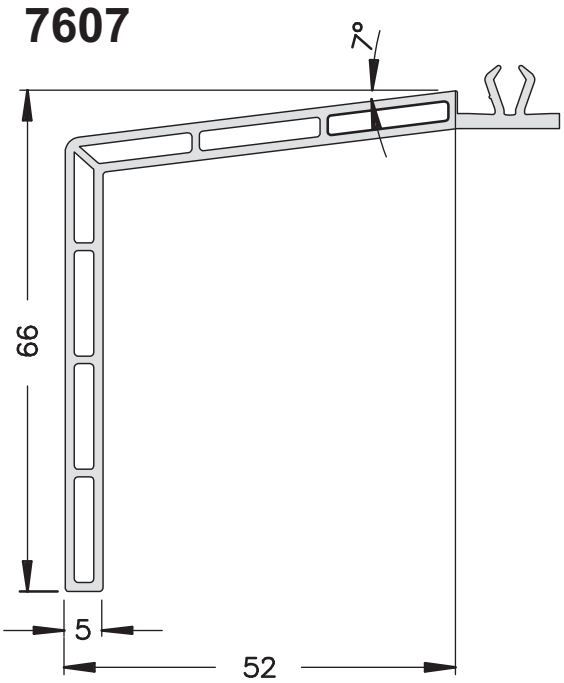

7788

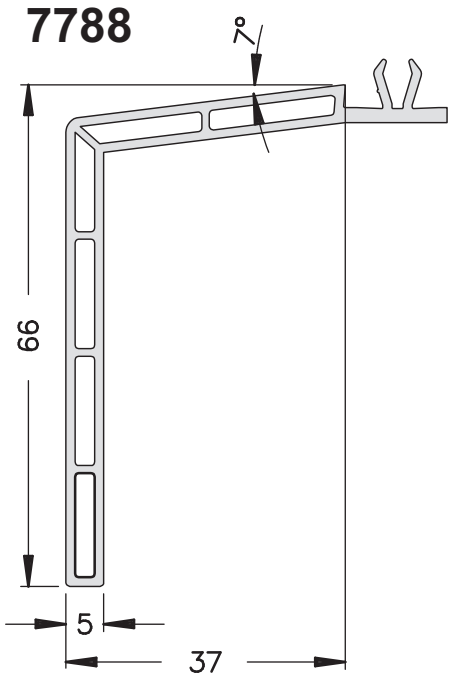

8273

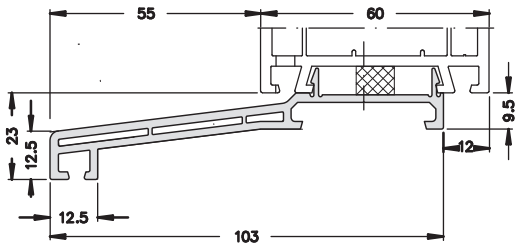

7112

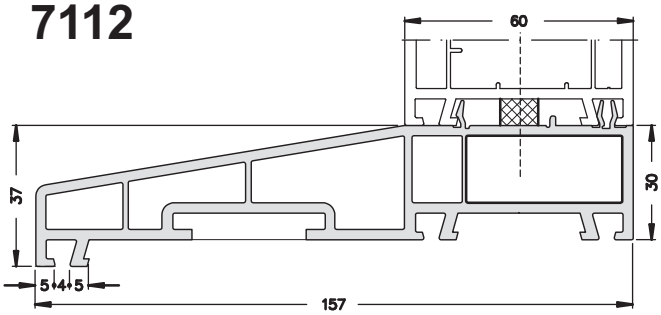

8439

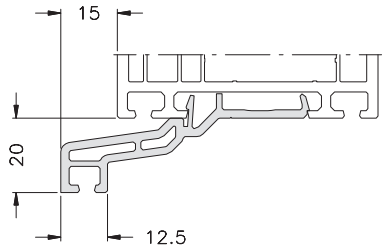

9276

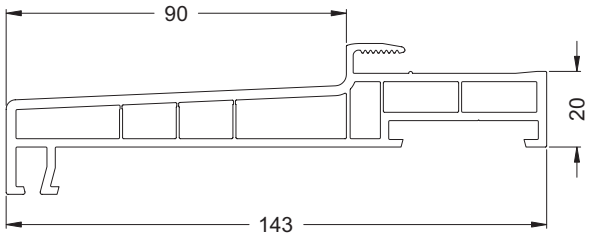

9295

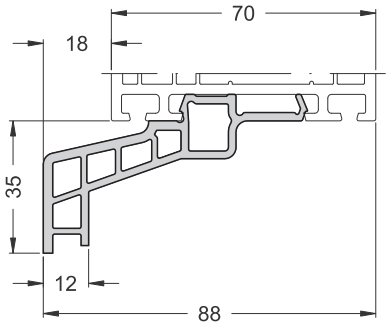

9019

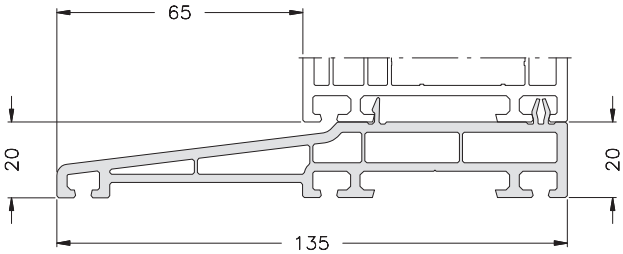

PROFILS SUPPLÉMENTAIRES - JONCTIONS

JONCTION

9344

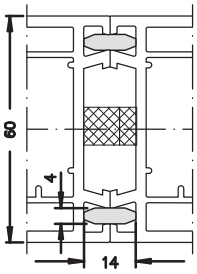

POSE SUR DES FENÊTRES CT70

8579

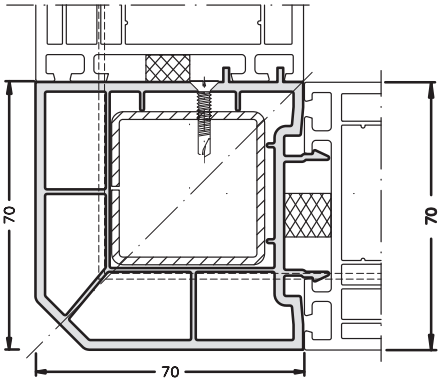

POSE SUR DES FENÊTRES CT70

8485

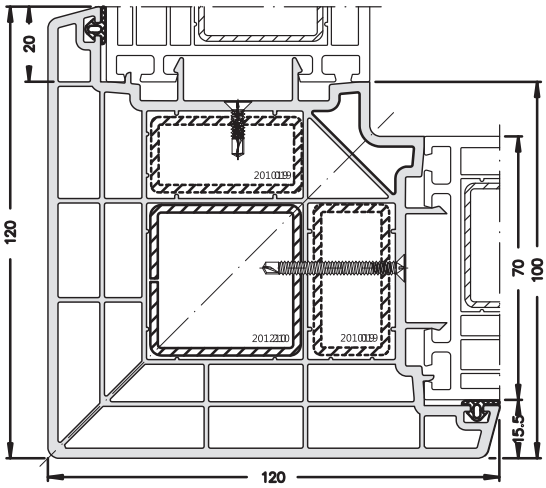

POSE SUR DES FENÊTRES LIVING

8485

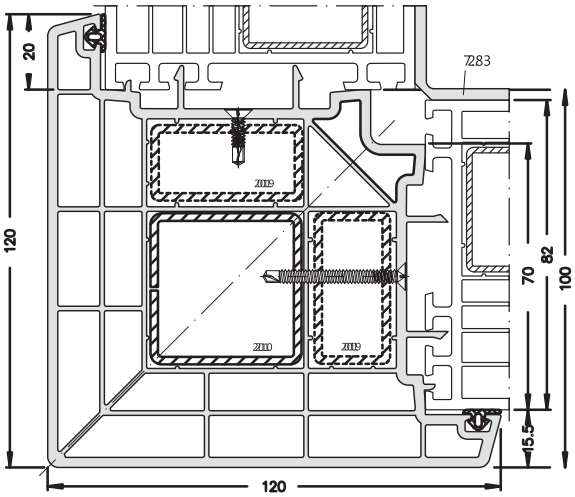

POTEAUX D'ANGLE

PROFILS SUPPLÉMENTAIRES - JONCTIONS

POSE SUR DES FENÊTRES CT70 ET LIVING

9190

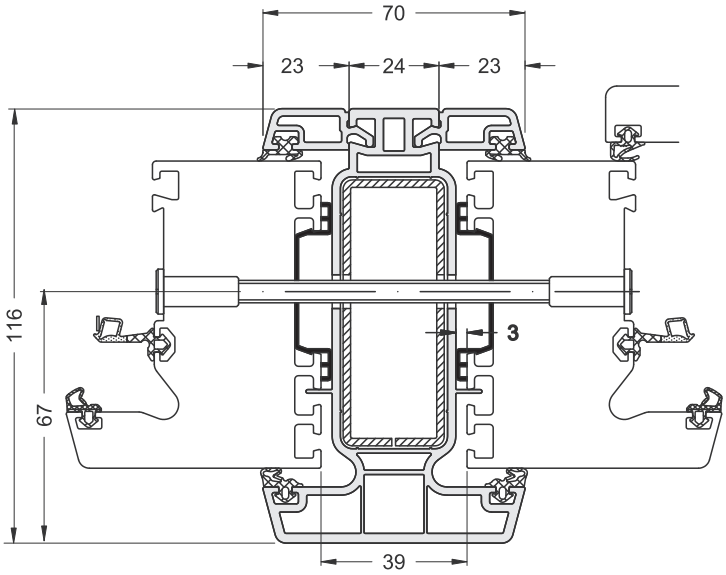

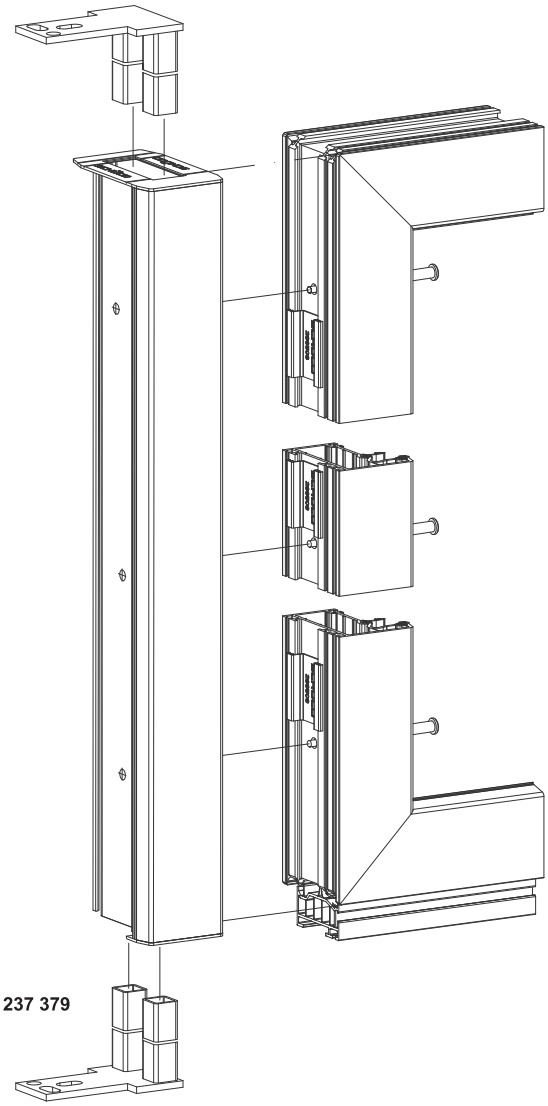

PATTES DE FIXATION - 237 379

PROFILS SUPPLÉMENTAIRES - JONCTIONS

JONCTION RENFORCÉE POUR CT70 - 5K

9211

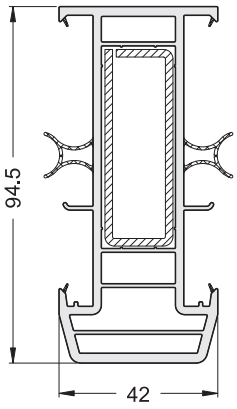

JONCTION RENFORCÉE POUR LIVING - 7K

9212

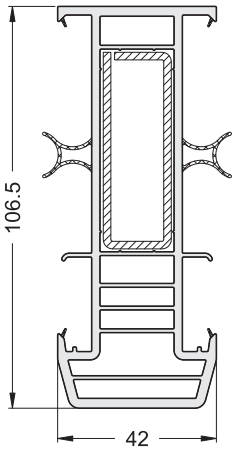

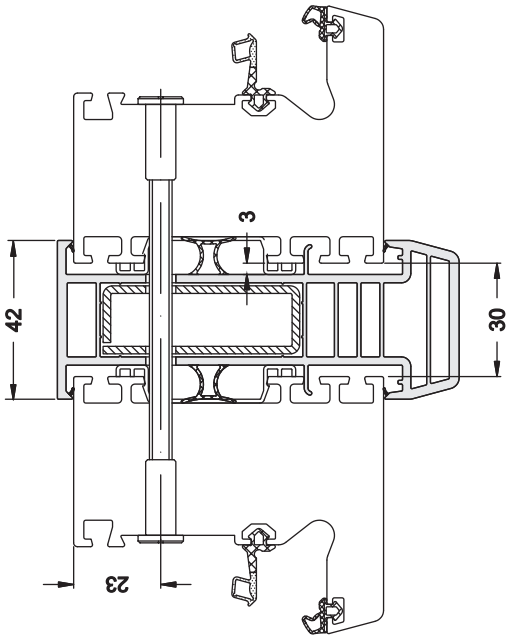

PROFILS SUPPLÉMENTAIRES - JONCTIONS

POTEAU D'ANGLE

9831

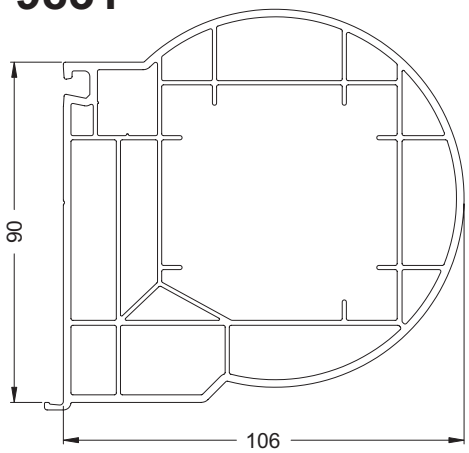

9830

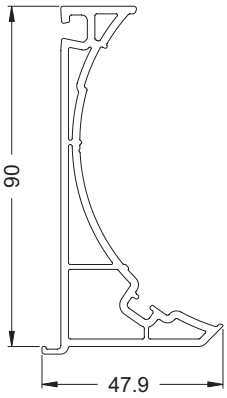

9832

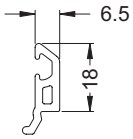

9834

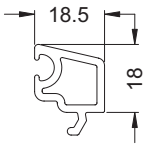

20269500

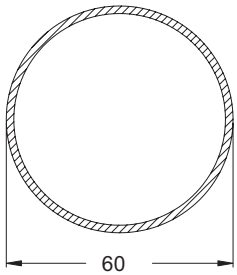

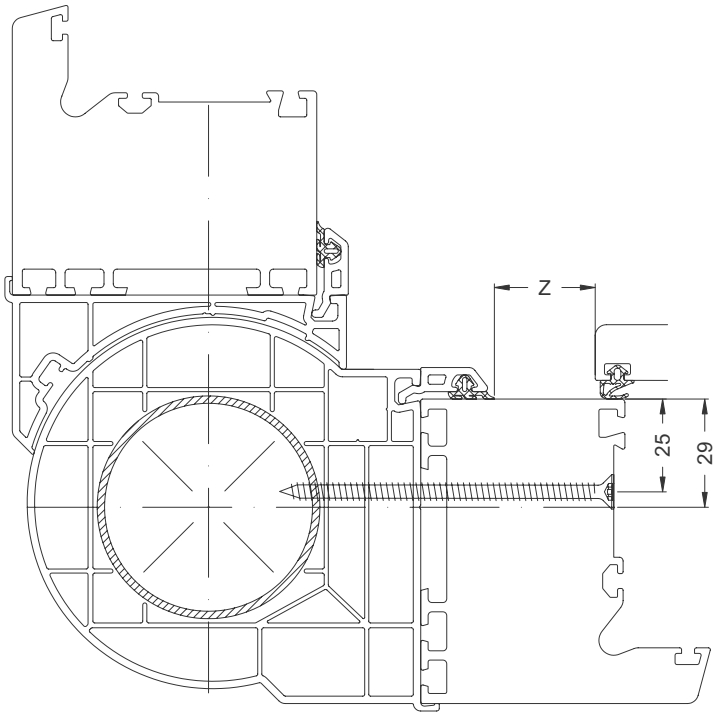

PROFILS SUPPLÉMENTAIRES - JONCTIONS

POTEAU D'ANGLE

Schüco LIVING

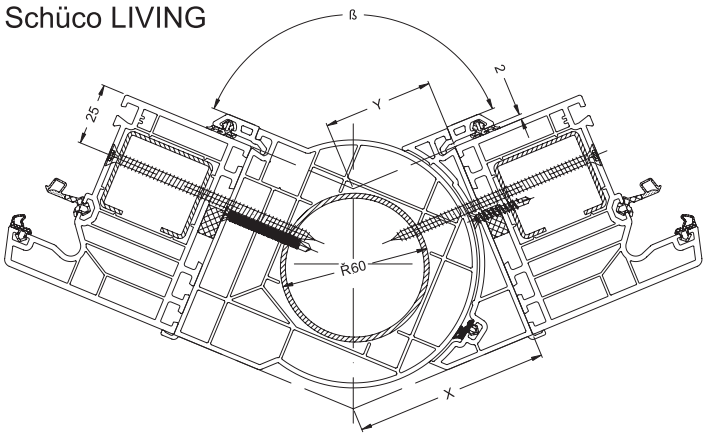

Schüco Corona
CT 70 AS

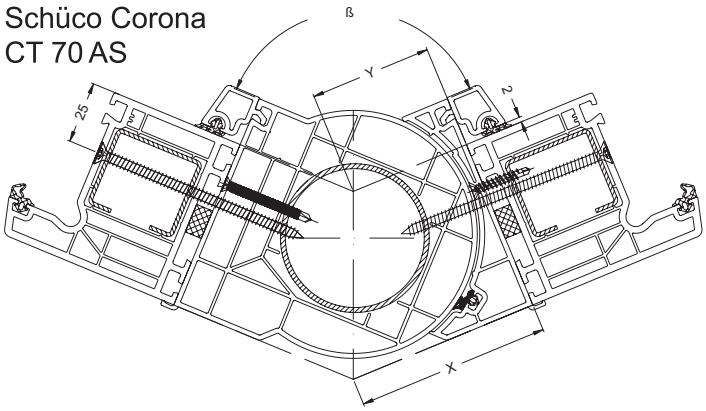

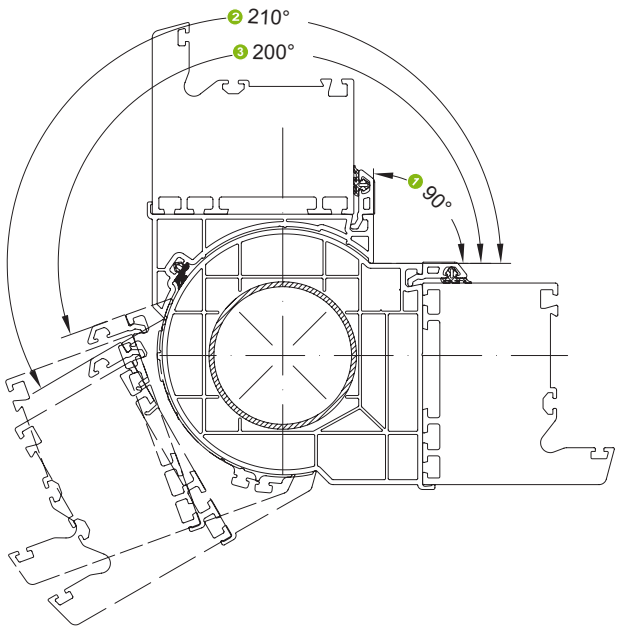

	82			70		
ß (°)	X	Y		X	Y	
90	110	28	x	110	40	x
95	105,5	30,5	x	105,5	41,5	x
100	101,5	32,5	x	101,5	42,5	x
105	97,5	34,5	x	97,5	44	x
110	94	36,5	x	94	45	x
115	90,5	38	x	90,5	46	x
120	87	40	x	87	47	x
125	84	41,5	x	84	47,5	x
130	81,2	43	x	81,2	48,5	x
135	78,5	44,5	x	78,5	49,5	x
140	75,5	46	x	75,5	50	x
145	73	47	x	73	51	x
150	70,5	48,5	x	70,5	51,5	x
155	68	50	x	68	52,5	x
160	65,5	51	x	65,5	53	x
165	63	52,3	x	63	54	x
170	60	53,5	x	60	54,5	x
175	58,5	55	x	58,5	55	x
180	56	56	x	56	56	x
185	53,5	57	x	53,5	56,5	x
190	51,5	58,5	x	51,5	57,5	x
195	49	59,5	x	49	58,0	x
200	46,5	61	x	46,5	59	x
205	44	62	—	44	59,5	—
210	41,5	63,5	—	41,5	60,5	

1 ANGLE MINI
2 ANGLE MAXI DES PROFILS À COULEUR UNIE
3 ANGLE MAXI POUR PROFILS PLAXES

PROFILS SUPPLÉMENTAIRES - JONCTIONS

9280

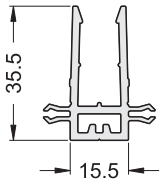

9282

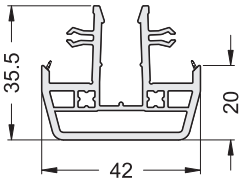

9283

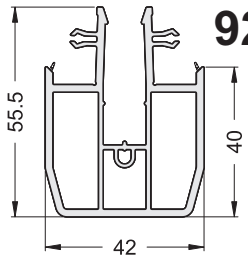

7165

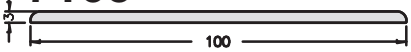

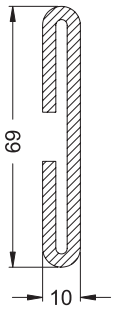

202697

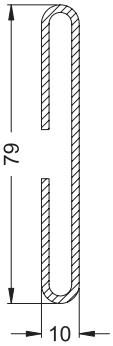

202698

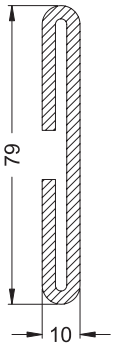

202699

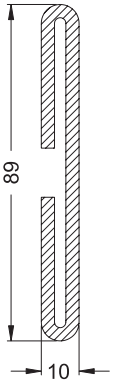

202701

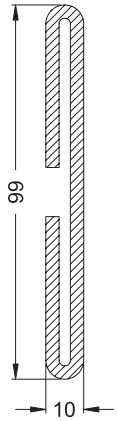

202703

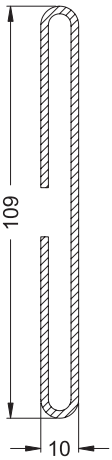

202704

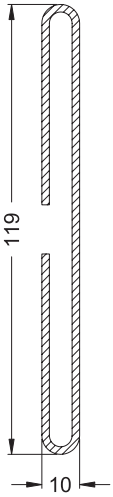

202705

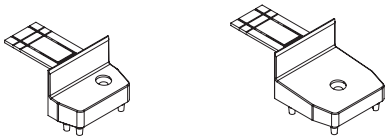

CACHES DU PROFIL

PATTE DE FIXATION 286940

PIÈCE DE DISTANCE

PROFILS SUPPLÉMENTAIRES - JONCTIONS

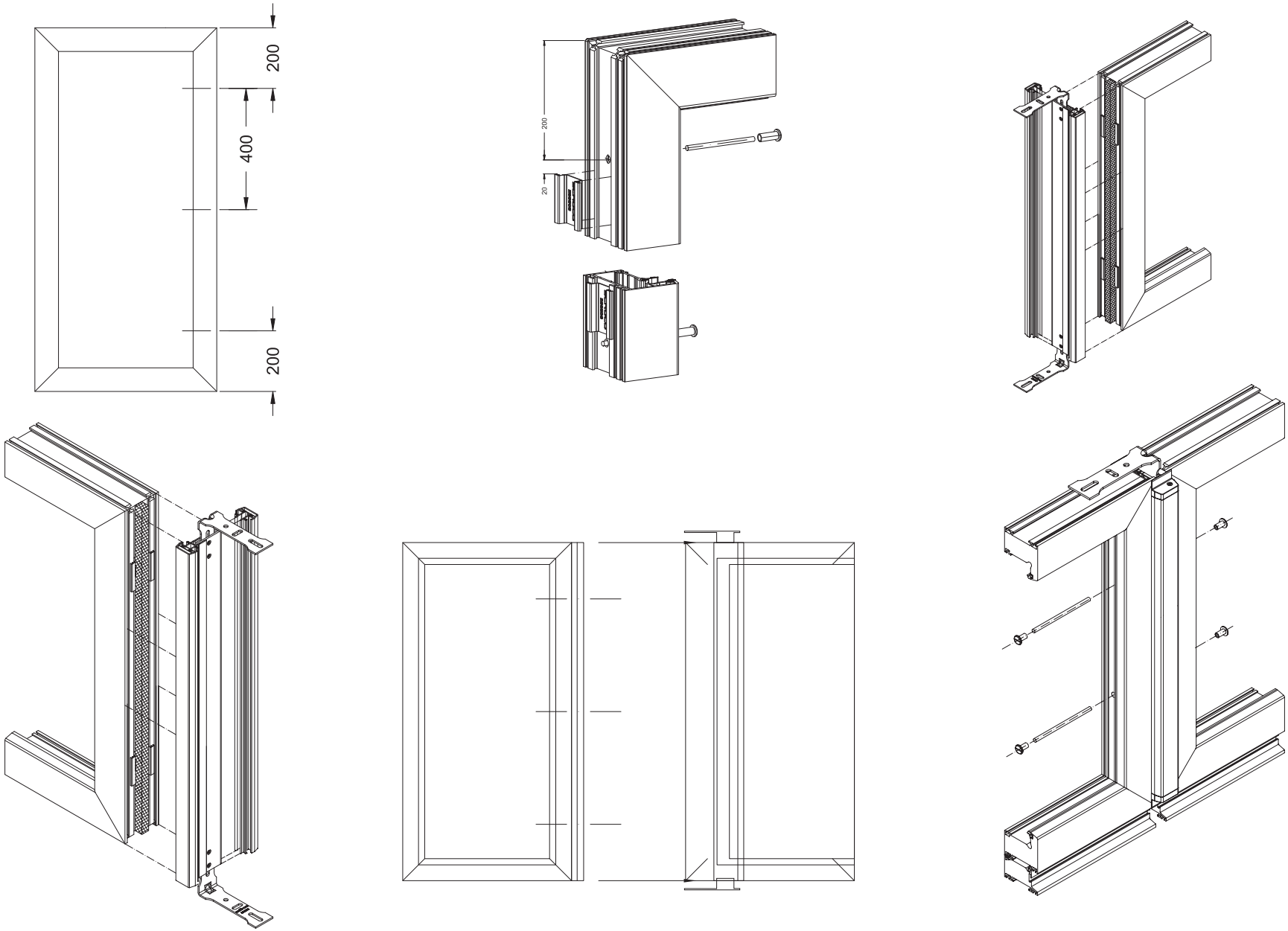

POSE DE VOLETS INTEGRÉS À L'AIDE DU PROFIL DE JONCTION

9282 + 9282

2 FENÊTRES + 2 VOLETS

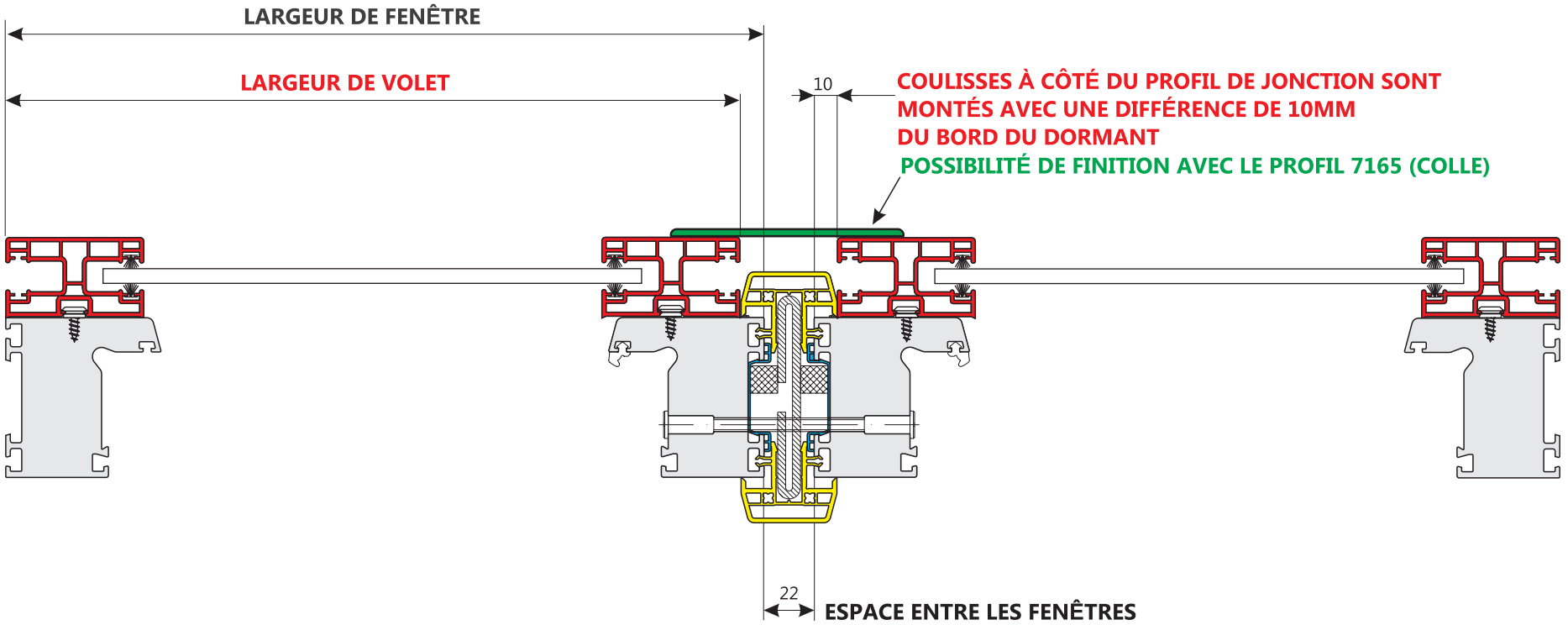

POSE DE VOLETS INTEGRÉS À L'AIDE DU PROFIL DE JONCTION

9283 + 9283

2 FENÊTRES + 2 VOLETS

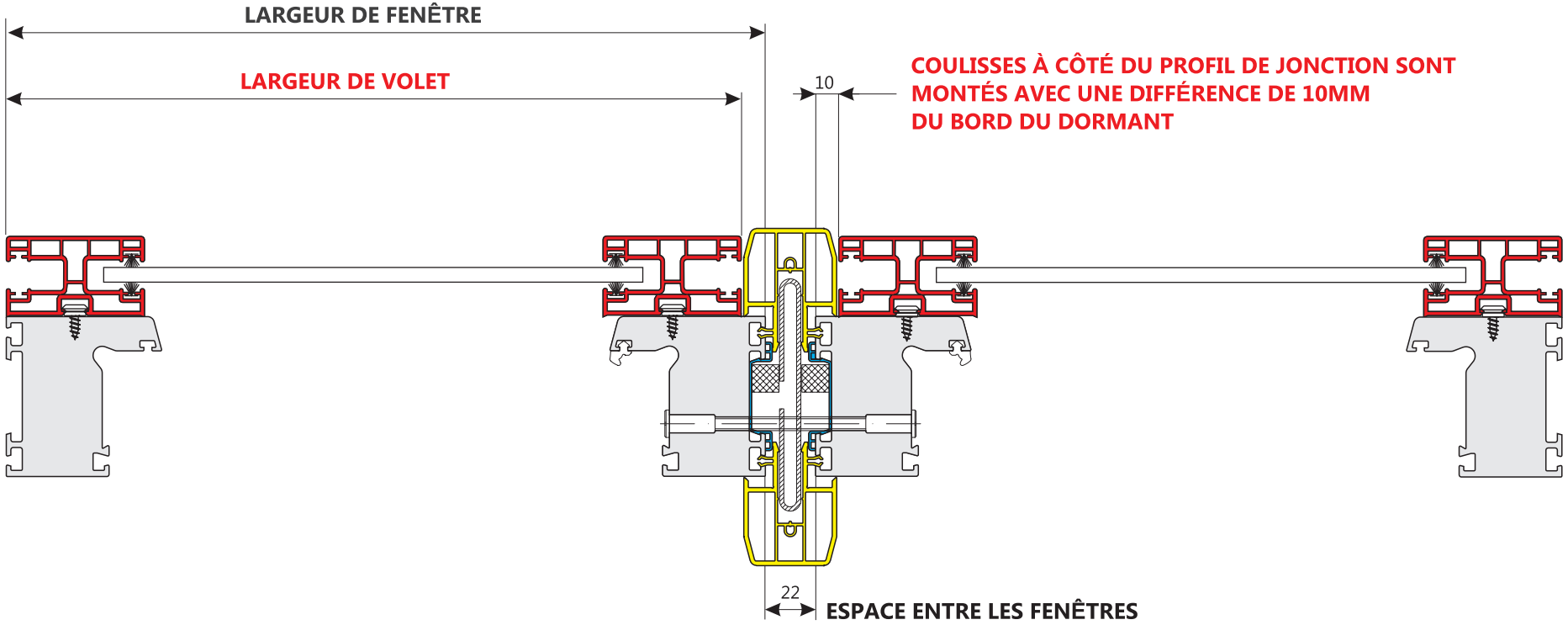

POSE DE VOLETS INTEGRÉS À L'AIDE DU PROFIL DE JONCTION

9280 + 9282 OU 9280 + 9283

2 FENÊTRES + 1 VOLET

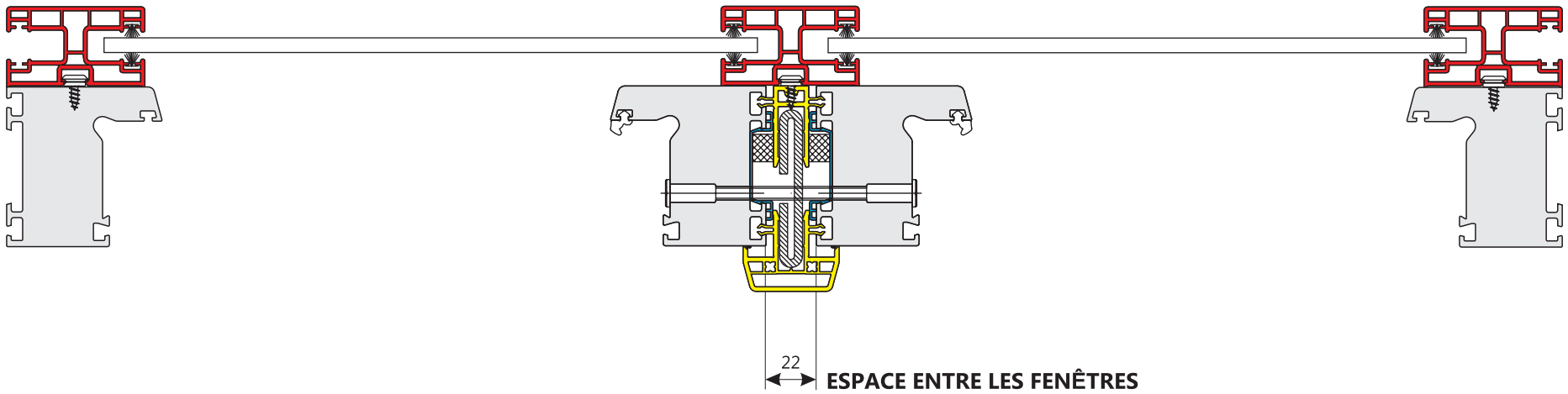

PROFILS SUPPLÉMENTAIRES
RENFORT DES TRAVERSES

EMBOUT PVC - BLANC
7206

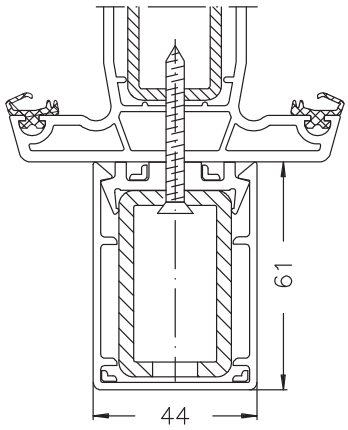

EMBOUT EN ALUMINIUM - STRUCTURE
7025

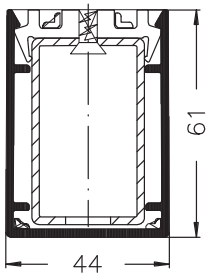

EMBOUT EN ALUMINIUM - BRUT
105 620

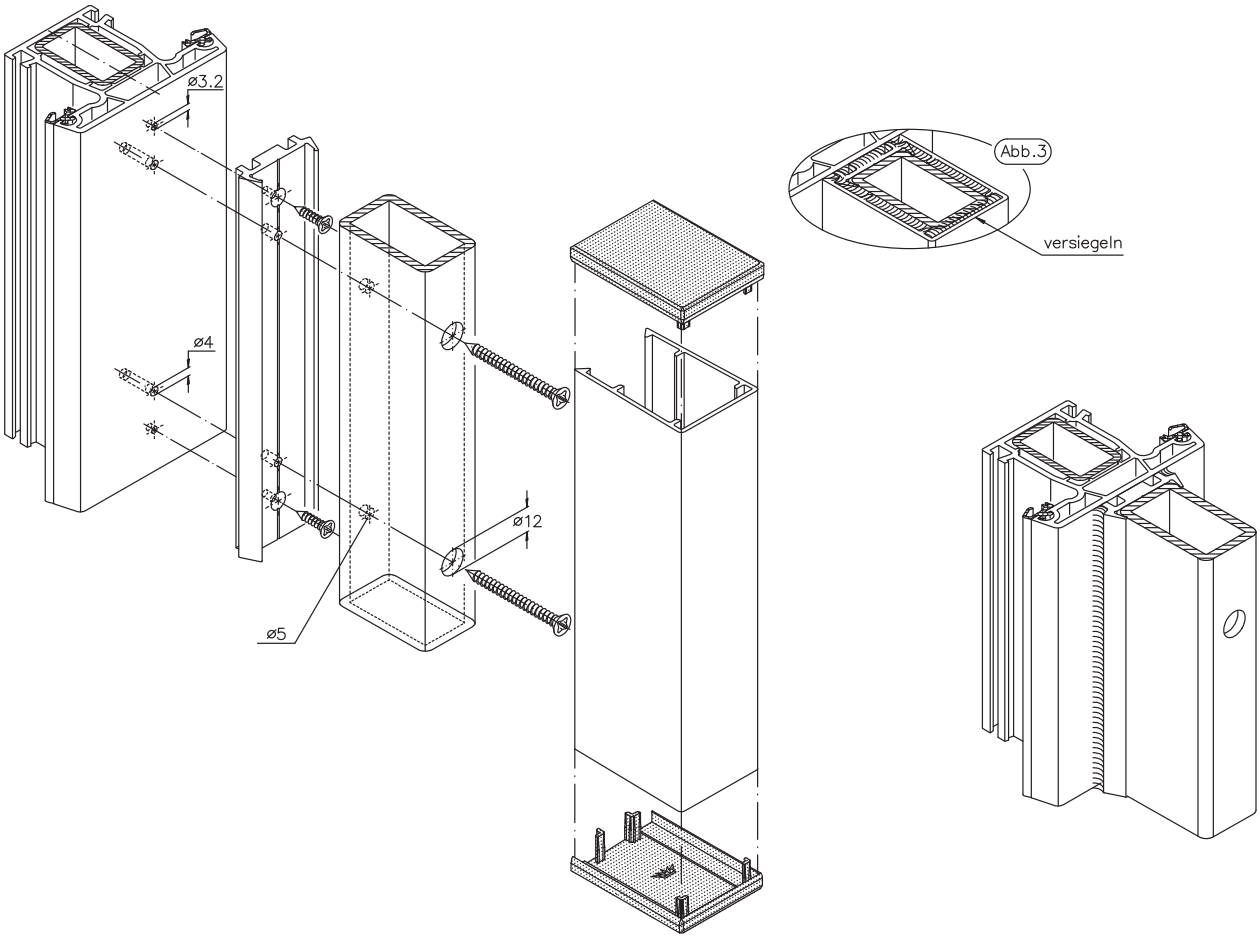

PROFILS SUPPLÉMENTAIRES - PLATS ET CORNIÈRES

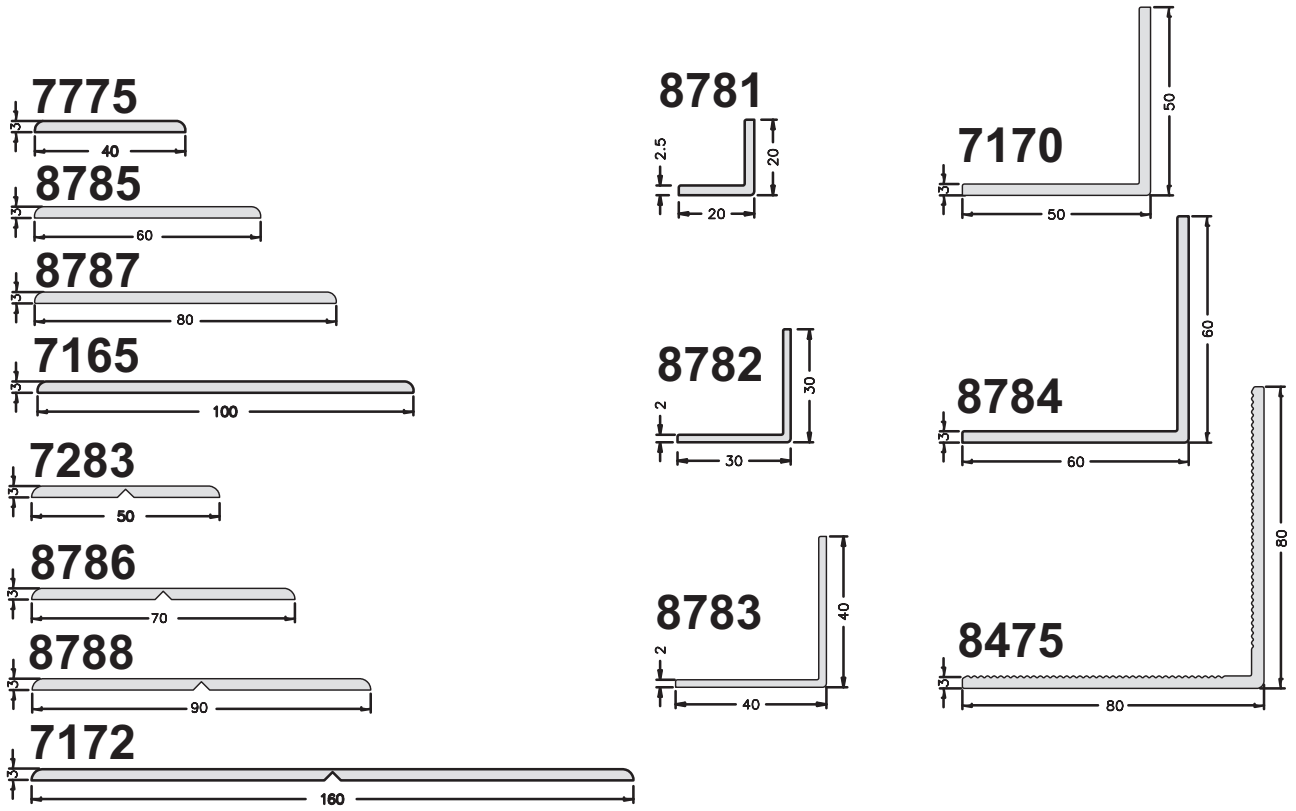

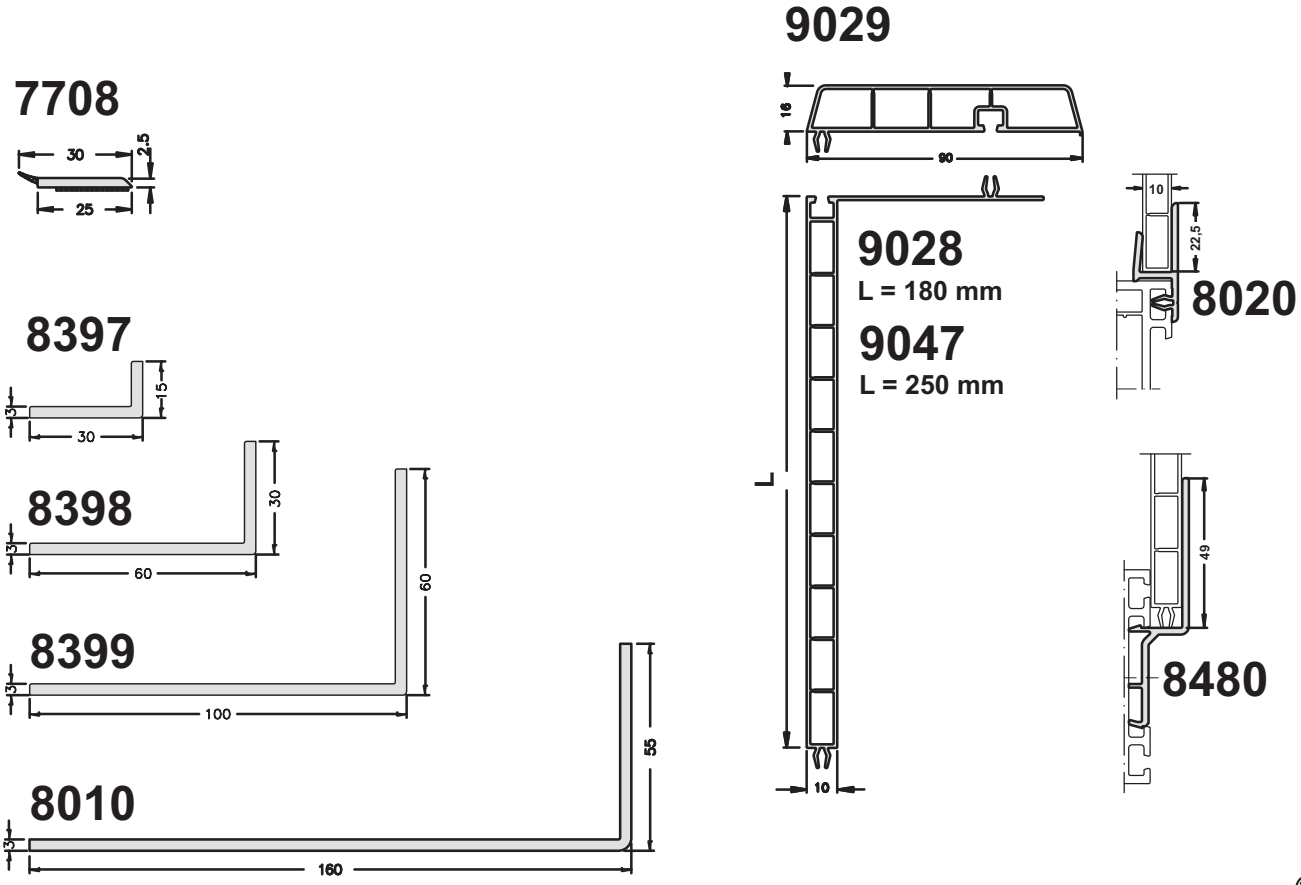

PROFILS SUPPLÉMENTAIRES
CROISILLONS COLLÉS

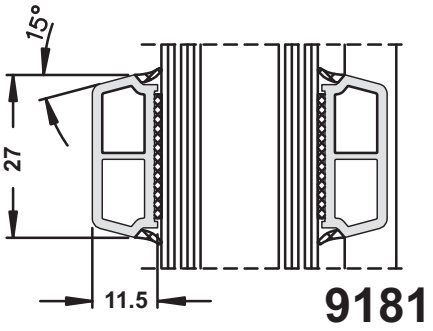

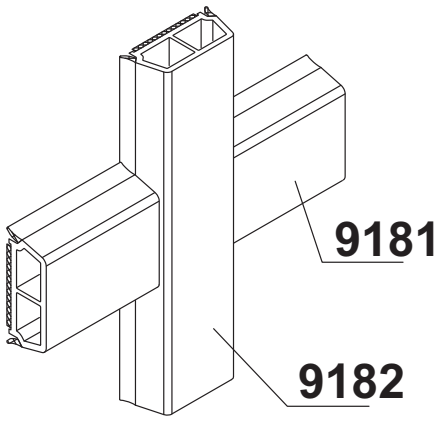

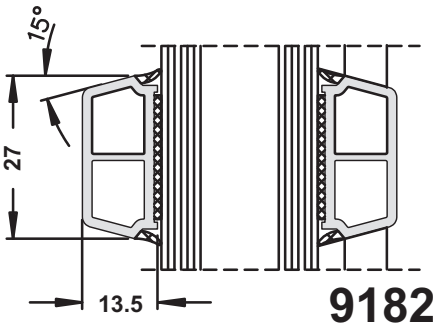

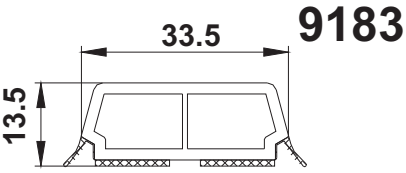

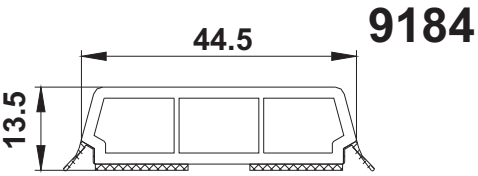

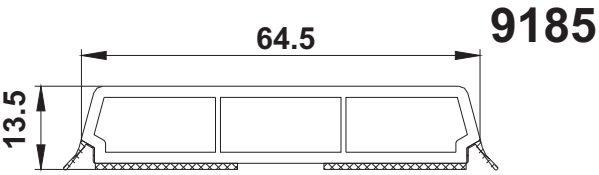

SCHÜCO - PROFILS SUPPLÉMENTAIRES POUR LES VOLETS

Art..-Nr. Art.. No.	Abbildung Illustration	Benennung Description	Schüco Living	
18403000		Klipsprofil 8 Clip-on profile 8	AS/ MD	6,0 m
18927000		Klipsprofil 7 Clip-on profile 7	AS/ MD	6,5 m
18930...	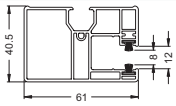	Rollladenführung 40,5/61 Roller shutter guide 40.5/61	AS/ MD	6,0 m
18940...	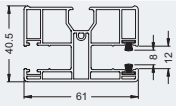			
19217...	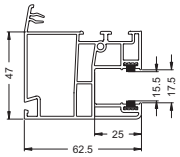	Rollladenführung 47/62,5 Roller shutter guide 47/62.5	AS/ MD	6,0 m
18289...	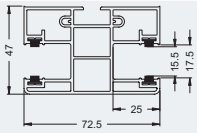	Rollladenführung 47/72,5 Roller shutter guide 47/72.5	AS/ MD	6,0 m
18287...	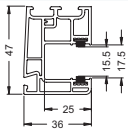	Rollladenführung 47/36 Roller shutter guide 47/36	AS/ MD	6,0 m
13167200	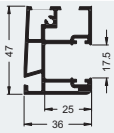	Alu-Rollladenführung 47/36 Aluminium roller shutter guide 47/36	AS/ MD	6,0 m
18294...	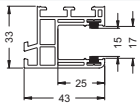	Rollladenführung 33/43 Roller shutter guide 33/43	AS/ MD	6,0 m
19151...	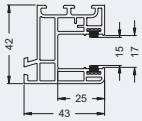	Rollladenführung 42/43 Roller shutter guide 42/43	AS/ MD	6,5 m
13296800	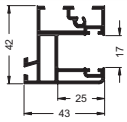	Alu-Rollladenführung 42/43 Aluminium roller shutter guide 42/43	AS/ MD	6,0 m
18488...	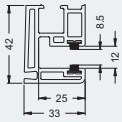	Rollladenführung 43/33 Roller shutter guide 43/33	AS/ MD	6,0 m
18486...	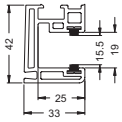	Rollladenführung 42/33 Roller shutter guide 42/33	AS/ MD	6,0 m
17780000 17780150	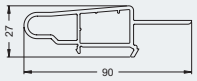	Rollladentraverse Roller shutter traverse	AS/ MD	6,0 m
18049000 18049150	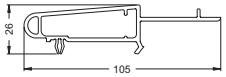	Rollladentraverse Roller shutter traverse	AS/ MD	6,0 m

SCHÜCO - PROFILS SUPPLÉMENTAIRES POUR LES VOLETS

Art..-Nr. Art.. No.	Abbildung Illustration	Benennung Description	Schüco Living	◄ x ►
19216000 19216150		Rollladentraverse Roller shutter traverse	AS/ MD	6,0 m
18020...	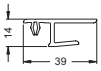	Kastenanschlussprofil Headbox attachment profile	AS/ MD	6,0 m
18298000		Kastenanschlussprofil Headbox attachment profile	AS/ MD	6,0 m
18480000 18480150	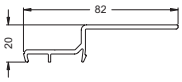	Adapterprofil 82/20 Adapter profile 82/20	AS/ MD	6,0 m
18018000 18018150 18018050 18018100		Abrollleiste 16/15 Top roller shutter guide 16/15	AS/ MD	6,0 m
18297000 18297150 18297100		Abrollleiste 5/15 Top roller shutter guide 5/15	AS/ MD	6,0 m
13296300	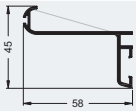	Alu-Abrollleiste 58/45 Aluminium top roller shutter guide 58/45	AS/ MD	6,0 m
18296...		Rollladen-Adapter 16/36 Roller shutter adapter 16/36	AS/ MD	6,0 m
18029...	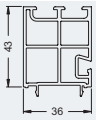	Rollladen-Adapter 43/36 Roller shutter adapter 43/36	AS/ MD	6,0 m

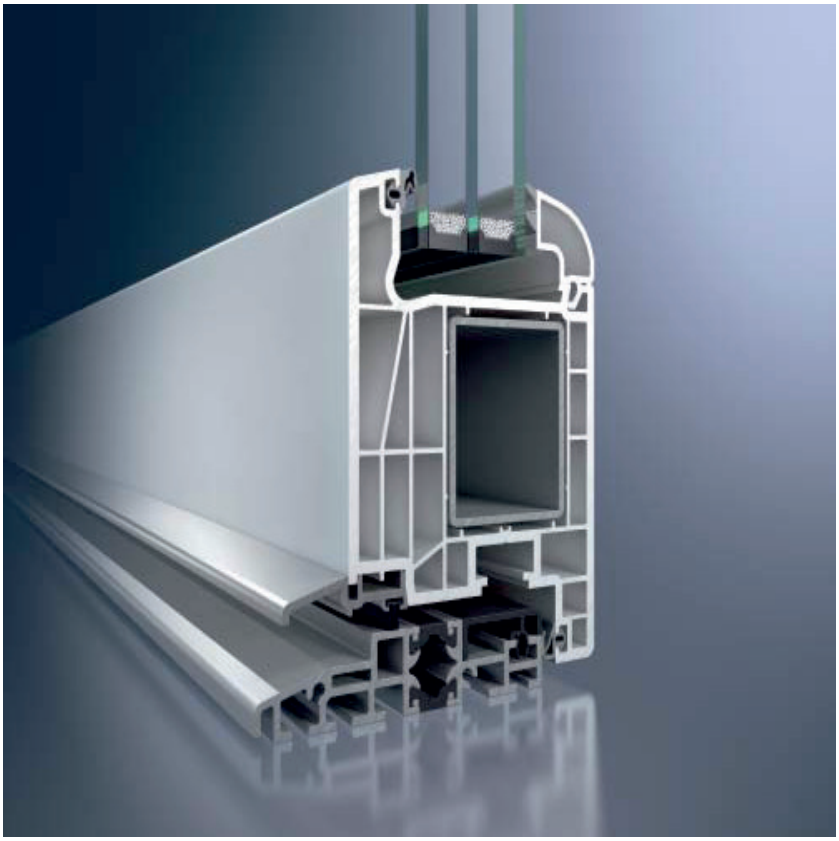

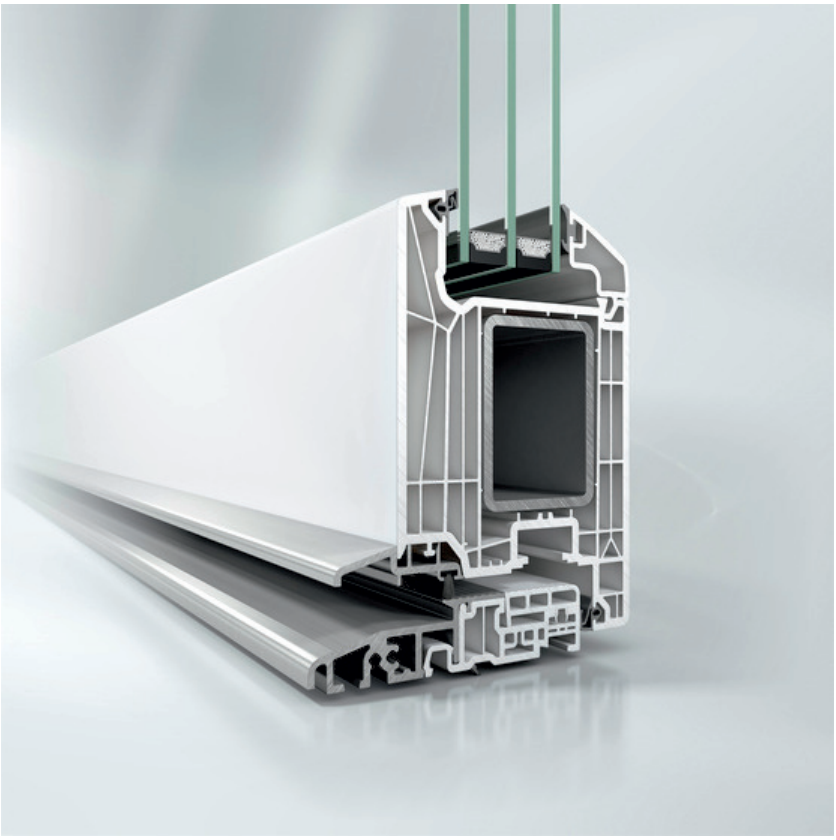

PORTE D'ENTRÉE - DIMENSIONS

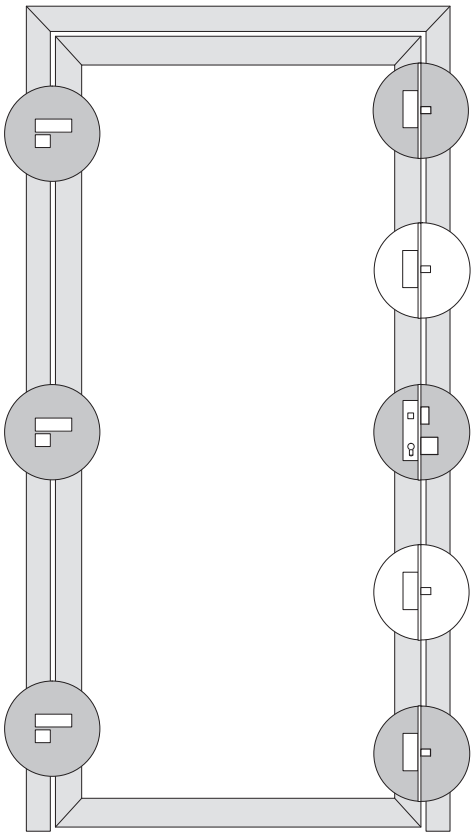

DIMENSIONS MINIMALES

LARGEUR - HAUTEUR
900 mm - 1850 mm

DIMENSIONS MAXIMALES

LARGEUR - HAUTEUR
1250 mm - 2350 mm

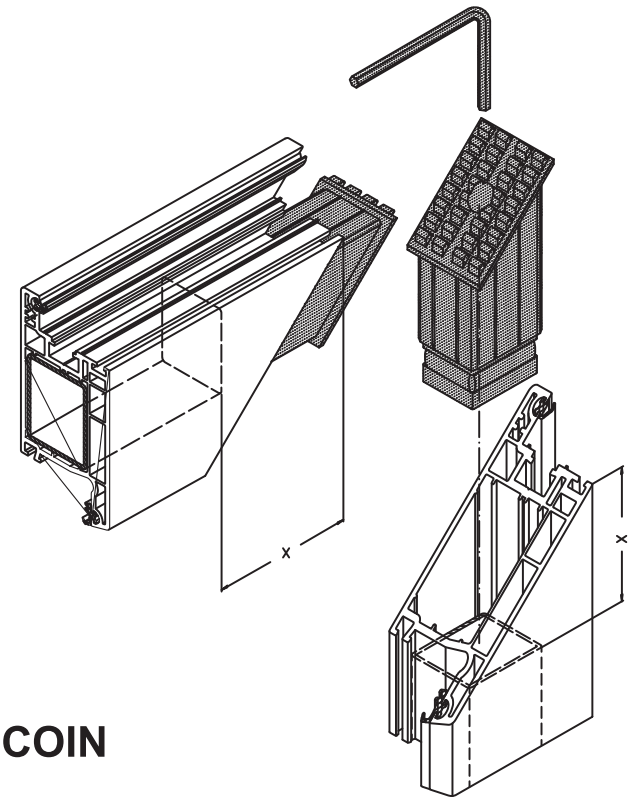

RENFORT SUPPLÉMENTAIRE DE LA PORTE DANS LE COIN DE L'OUVRANT

2 Crochets (2CH)

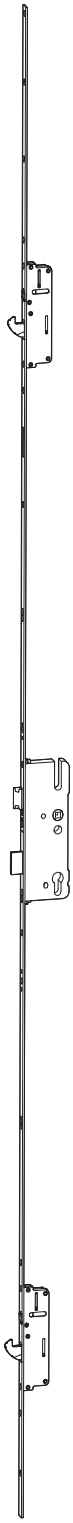

4 Crochets (4CH)

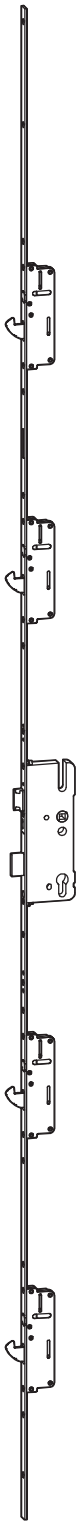

2 Crochets + Canon De Serrure (2CHZS)

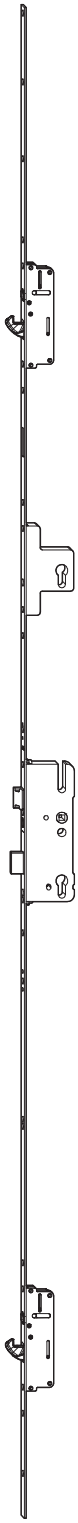

2CH - serrure à 3 points (1 crémone + 2 crochets)
4CH - serrure à 5 points – (1 crémone + 4 crochets)
2CHZS - serrure à 3 points - (1 crémone + 2 crochets + canon de serrure en haut)

4 V-Galets

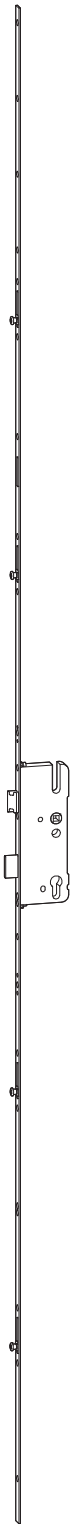

Boulon de pivotement

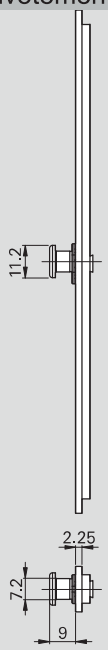

Conseils de montage

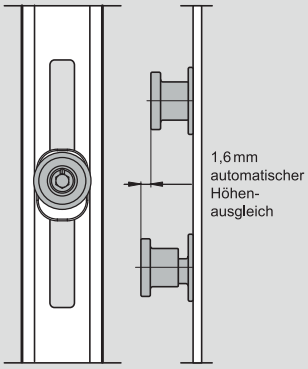

Mit Innen sechskantschlüssel (2,5 mm) verstellbar

Verstellweg in °	Anpress-druck-verstellung in mm
Grundeinstellung 90° 90°	+/– 0.8

AUTOMATIC

Goupille automatique

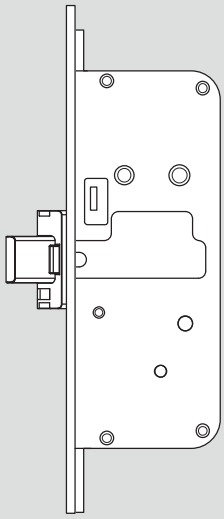

V – 5 points d'encrage - (1 pêne + 4 galets)
AUTOMATIC - 3 points d'encrage (1 pêne + 2 galets automatiques)

PORTES AUTOMATIC AVEC CONTRÔLE D'ACCÈS

1 Crémone Secury Automatic motorisée

2 secureConnect 50

3 Contrôle d'accès biométrique

3a Lecteur d'empreintes digitales

3b Clavier àcode

3c Clavier Bluetooth&Code

3d Lecteur RFiD

3e Smartphone/tablette/ordinateur

4 Cylindre BKS Janus, série 45

5 GU Controller IO

6 Capteur de fermeture de porte

Commande intelligente

Clavier Bluetooth&Code

- Vitre de protection
- Possibilité d'appairer 6 smartphones et de programmer 18 codes
- Compatible avec toutes les fermetures électromécaniques de la marque G-U
- Pas de possibilité de la manœuvre non-autorisée

Lecteur d'empreintes digitales

- Possibilité de programmer 150 empreintes digitales des utilisateurs
- Compatible avec toutes les fermetures électromécaniques de la marque G-U
- Pas de possibilité de la manœuvre non-autorisée

Lecteur RFID

- Possibilité de programmer n'importe quel nombre de cartes
- Compatible avec toutes les fermetures électromécaniques de la marque G-U
- Transmission de données dans le standard RS-485 - pas de possibilité de la manœuvre non-autorisée

Clavier à code

- Possibilité de programmer 20 codes
- Compatible avec toutes les fermetures électromécaniques de la marque G-U
- Pas de possibilité de la manœuvre non-autorisée

Commande radio

- Module de la commande radio + télécommande à4 canaux
- Contrôle totale de l'ouverture et de la fermeture de la porte

Smart Home

- G-U Controller IO accompagné de la centrale de commande, permet la commande de la porte à partir du smartphone ou de la tablette de chaque endroit au monde.

Commande intelligente

ekey dLine - le système lecteur d’empreinte digitale

- Le système ekey dLine lecteur d’empreinte digitale est géré avec un smartphone ou une tablette. La nouvelle application ekey bionyx, développée spécialement, peut être utilisée en mode confort via Internet ou en mode local sur place via la technologie sans fil
- Possibilité d'intégration avec le système de maison intelligente
- Ouvrir facilement la porte avec le doigt, sans clé, smartphone ni autre moyen
- Ouverture àdistance - la possibilité d 'ouvrir la porte avec son smartphone,où qu’il se trouve
- Messages push - réception automatique un message dès que la porte a été déverrouillée avec le lecteur d’empreinte digitale
- Aucune utilisation non autorisée de la porte possible

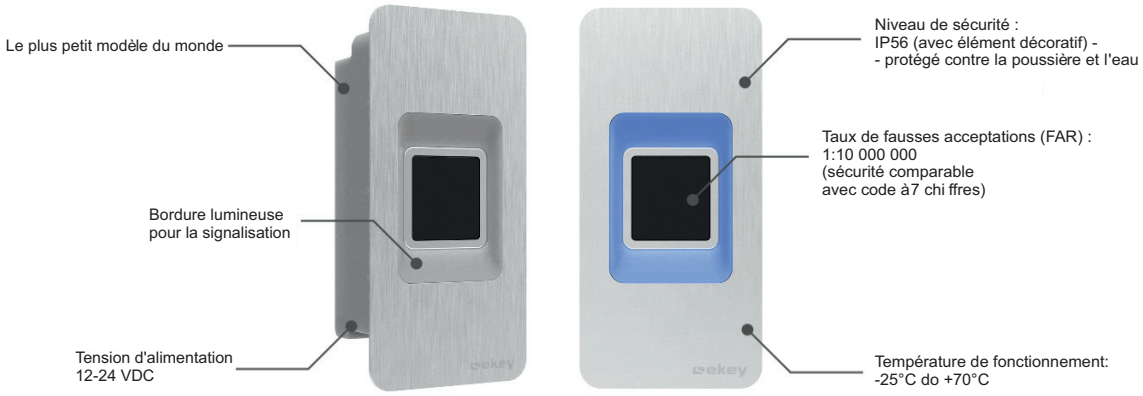

Tension d'alimentation: 12-24 V DC
Transmetteur: 500 mA
Boîtier: IP54
Dimensions extérieures du cadre: 22,5 × 47 × 16 mm

UniLock - contrôle d'accès multifonctionnel

- Une solution universelle permettant un contrôle d'accès total àdi fférents niveaux
- Identification possible de 6 façons : empreinte digitale, claviercode, transpondeur RFID, NFC, Bluetooth ou en utilisantApplication SmartLock ; àdistance - grâce au module Wi-Fi GateW ay (option supplémentaire)
- Très grande mémoire - la capacité de mémoriser 100 empreintes digitales, 150 codes numériques, 200 transpondeurs RFID, un nombre illimité de codes eKey
- Gestion intuitive de la liste d'accès et des niveaux d'autorisation
- Possibilité d'accorder l'accès sur quatre niveaux d'autorisation: accès temporaire (de - à), permanent, unique, cyclique

Tension d'alimentation: 12/24 V DC 200 mA
Transmetteur: 1 A/250 V courant de commutation/tension de commutation
Boîtier: IP66
Dimensions extérieures du cadre: 45 × 90,5 × 2 mm

Liste des solutions de système de contrôle d'accès disponibles

Nombre d'empreintes digitales	150	✗	✗	100	20
Nombre de codes utilisateurs	✗	20	✗	150	✗
Nombre de porte-clés/cartes	✗	✗	150	200	✗
Nombre de téléphones appairés	✗	✗	✗	Illimité	20
Nombre de codes uniques/temporisés	✗	✗	✗	Illimité	✗
Contrôle depuis l'application depuis le niveau BT	✗	✗	✗	✓	✓
Version aile	✓	✓	✓	✓	✓
Version cadre	✓	✓	✗	i	i
Version murale	✓	✓	✗	i	i
Radiocommande intégrée	✗	✗	✗	✗	✗
Coopérer avec SECUREconnect 50/200	✓	✓	✓	✓	✓
Type de gestion	doigt Master/ pilote	code Master	breloque Master	application SOREX SmartLock	application ekey bionyx
Tension d'alimentation	8-24 V DC	8-24 V DC	8-24 V DC	12-24 V DC	12-24 V DC
Gamme de températures	od -20°C do +85°C	od -20°C do +85°C	od -20°C do +85°C	od -30°C do +60°C	od -25°C do +70°C
Niveau de sécurité	IP65	IP65	IP65	IP65	IP54
Dimensions extérieures (mm)	75,4 × 44 × 29	75,4 × 44 × 29	75,4 × 44 × 29	93 × 48 × 19,8	22,5 × 47 × 16

✓ disponible ✗ pas disponible i nécessite des arrangements individuels

Système:

SECURE CONNECT 50

EKONO

- Permet l'intégration avec les systèmes Smart Home
- Système SecureConnect 50 permet le démontage rapide de la porte
- SecureConnect 50 relie 2 produits en un seul – Adaptateur / Il transfère la puissance entre le vantail et le dormant
- Ekono - transfert de la puissance entre le vantail et le dormant grâce àun cable, (adaptateur vendu séparément)

Crémone GU Secury Automatic motorisée A-Öffner Servo

CYLINDRES

Types de cylindre:

Standard

- Testé sur 50 mille cycles
- Couleur - nickel
- Haute résistance àla corrosion
- Clé solide, de l'épaisseur de 2,4 mm

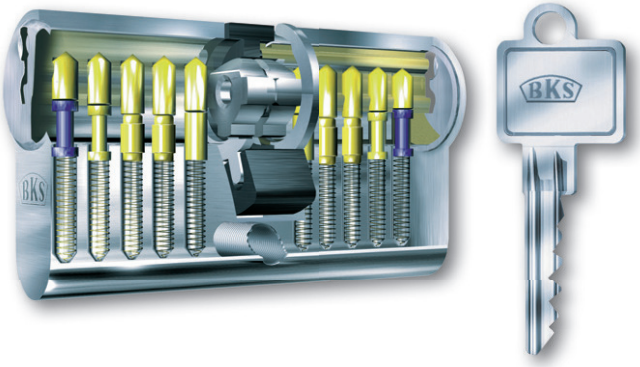

Série 88 – classe B

- cylindre à5 goupilles avec trois clés paracentriques
- cylindre en laiton nickelé
- possibilité de commander un cylindre dans le système de sécurité GF, la serrure peut être ouverte même si de l'autre côté il y a la clé
- options supplémentaires:

- BSKC - protection anti-percage
- UNIFICATION du cylindre (6 clés)
- BSKC + UNIFICATION

Série 50 – classe 6

- cylindre à6 goupilles avec les clés paracentriques réversibles
- trois clés de haute qualité dans l'ensemble
- cylindre en laiton nickelé
- classe 6 – le plus haut niveau de sécurité

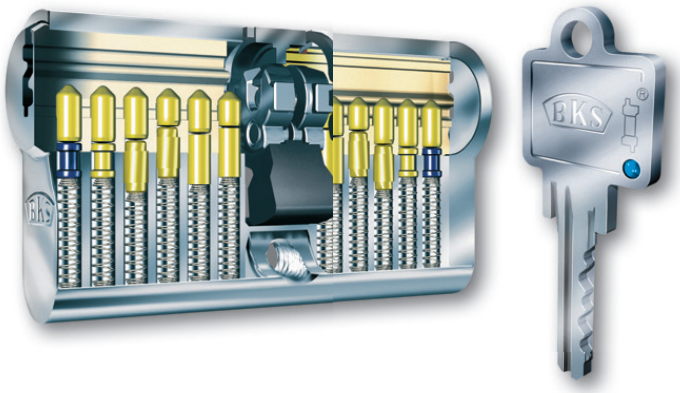

PORTE D'ENTRÉE - PAUMELLES AXM - JUSQU' À 120 KG

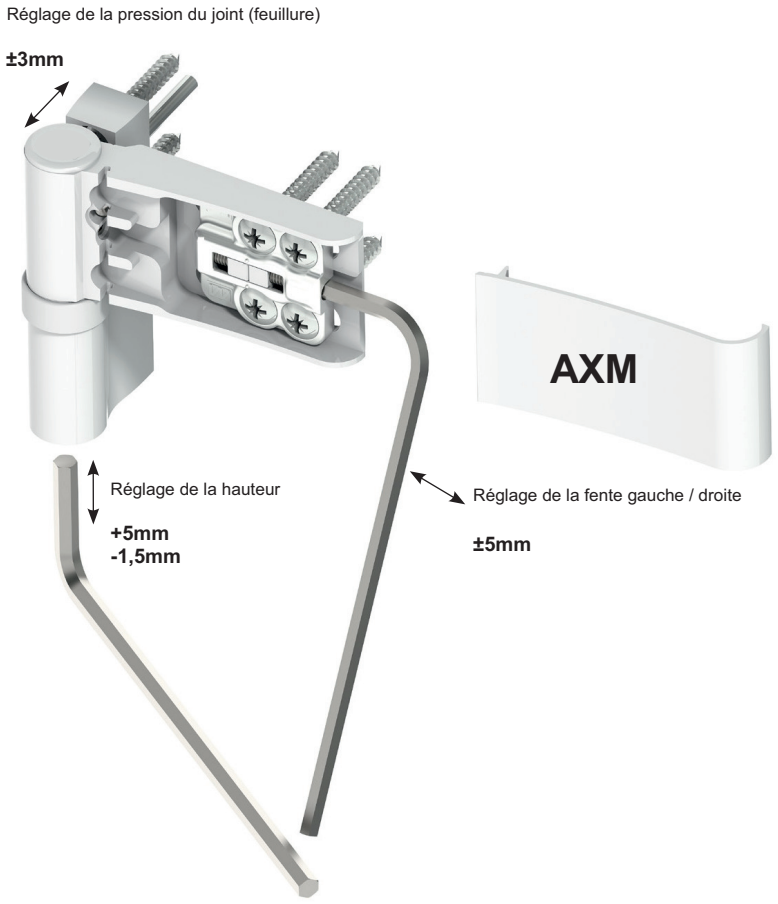

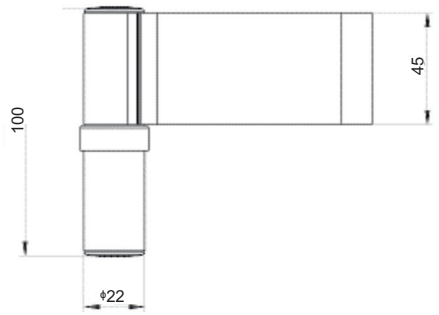

COLORIS:

- **BLANC - RAL 9016**
- **ANTHRACITE - RAL7016**
- **BROWN - RAL 8019**
- **ARGENT (anodisé)**
- **INOX (anodisé, brossé)**

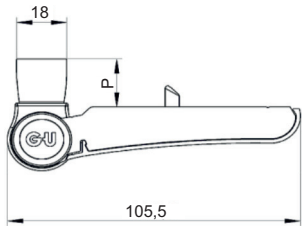

P - hauteur de la feuillure

LES RELAIS MVS

Le relais MVS est un système de commande magnétique de fermeture et d'ouverture de fenêtre. Lorsque le champ magnétique du capteur MVS est brisé, le système envoie une impulsion via le câblage caché au panneau de commande de l'alarme. Le dispositif de signalisation d'alarme est activé.

Contrôle de fermeture - rouleau magnétique dans le coin supérieur.
Poignée verticale vers le bas - fenêtre fermée. Poignée dans toute autre position que fermée
- la fenêtre n'est pas fermée.

Contrôle d'ouverture - aimant monté àla main en bas de l 'ouvrant, le plus près possible du côté de la poignée. Lorsque l'ouvrant est ouvert, cela indique que la fenêtre est ouverte (commande l'ouverture).

Contrôle d'ouverture et de fermeture - permet des informations mixtes - la fenêtre est fermée ou ouverte, et quand elle est entrouverte, elle indique que la fenêtre n'est pas fermée, mais pas ouverte seulement, ce qui ne déclenche pas d'alarme, par exemple.

Les capteurs de fenêtre Roto MVS sont disponibles en plusieurs versions:
- classe B - tests de protection de niveau moyen et de lutte contre les intrusions en état actif et non non actif.
Les capteurs ont une sensibilité modérée aux stimuli.
- classe C - niveau élevé de protection et empêchera les tentatives d'intrusion dans un état armé et non armé.
Les capteurs sont plus sensibles aux stimuli.

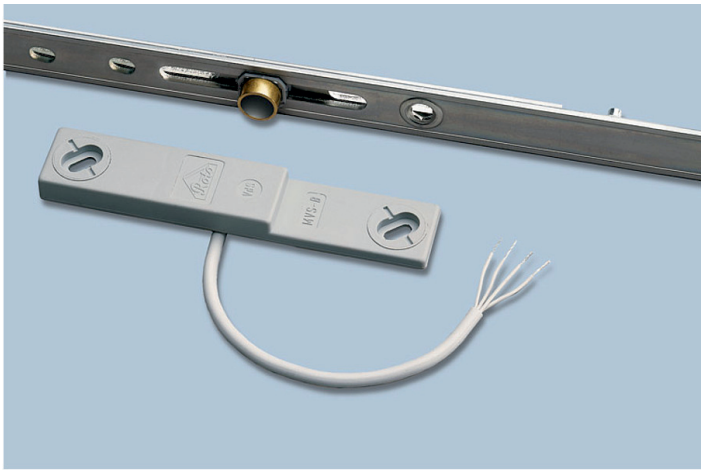

DÉTECTEURS SCHÜCO SoundGuard

DÉTECTEUR BRIS DE VERRE À BATTERIE

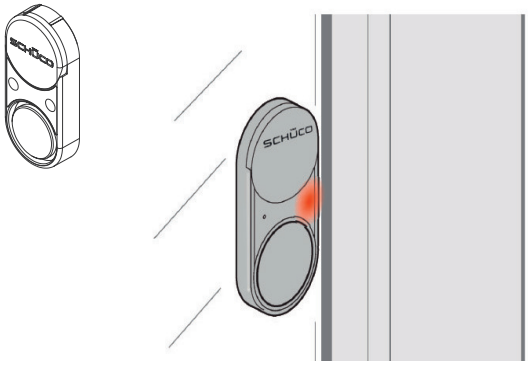

Propriétés:
- application sur la fenêtre
- montage et réglage faciles
- alimenté par batterie, avec des systèmes optiques et acoustiques indication de l'état de charge de la batterie
- la LED clignotante indique l'état actif du système de contrôle
- son d'alarme > 100 dB
- trois versions de couleur
- applicabilité pour les surfaces surfaces vitrées jusqu'à environ 2m² (pour les surfaces plus de 2m² deux capteurs sont nécessaires)
- la livraison comprend les instructions et les piles

Couleurs disponibles

Nr artykułu	Kolor
25840300	Blanc
25840400	Noir
25840500	F9 (Edelstahllook)

DÉTECTEUR OUVERTURE FENÊTRE

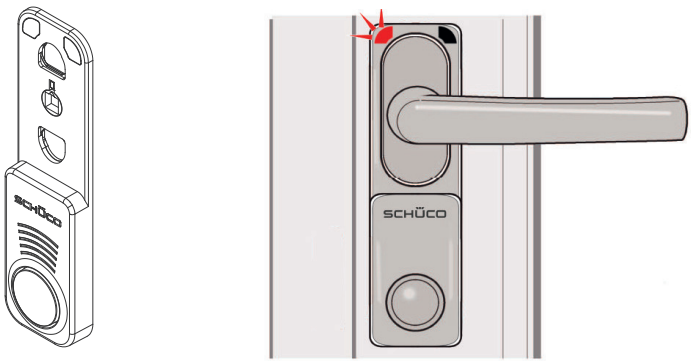

Propriétés:
- àutiliser avec la poignée Schüco
- facile àinstaller et àrégler , aimant auto-adhésif dans le join
- alimentation par batterie, avec affichage visuel et sonore du niveau de charge de la batterie
- son d'alarme > 100 dB
- trois versions de couleur
- la livraison comprend les instructions et les piles
- certificat VdS

Couleurs disponibles

Nr artykułu	Kolor
25840000	Blanc
25840100	Noir
25840200	F9 (Edelstahllook)

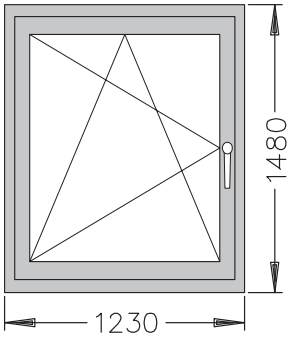

FENÊTRE EXAMINÉE

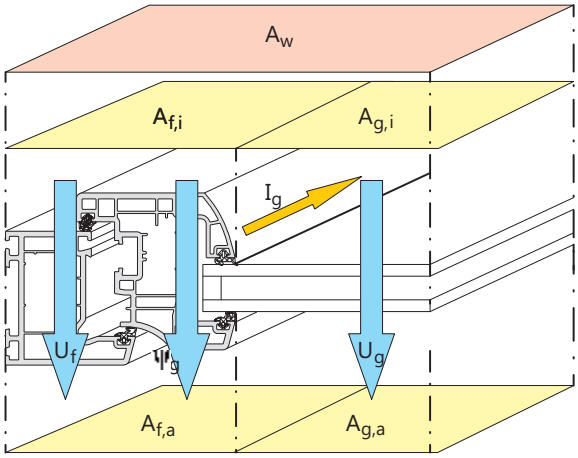

CALCUL DU COEFFICIENT Uw

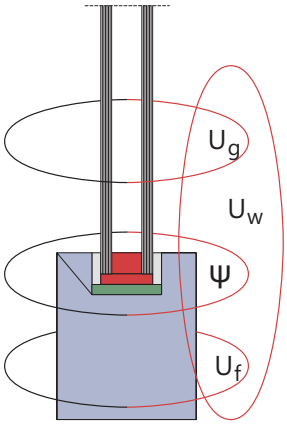

$$U_w = \frac{A_g U_g + A_f U_f + I_g \Psi_g}{A_g + A_f}$$

COEFFICIENT DE TRANSMISION THERMIQUE:

U_w	=	**FENÊTRE**	$[W/(m^2 \cdot K)]$
U_g	=	**VITRAGE**	$[W/(m^2 \cdot K)]$
U_f	=	**PROFIL**	$[W/(m^2 \cdot K)]$

Ψ_g = **COEFFICIENT THERMIQUE À LA SURFACE DE CONTACT DU VITRAGE AVEC LE DORMANT**

LES VALEURS EXAMPLAIRES DE FACTEUR Uw DE NOS FENÊTRES

AVEC NOUS,
VOUS ÉCONOMISEZ
PLUS !!!

	U = 1,1 24 mm	U = 0,7 36 mm	U = 0,7 36 mm	U = 0,5 48 mm
	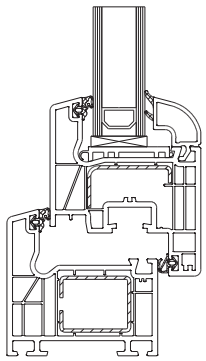	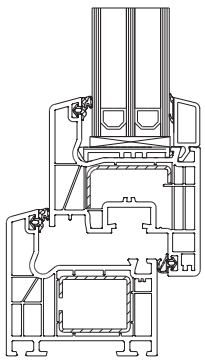	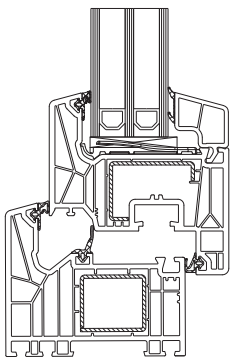	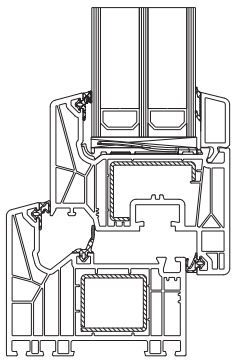
	CT 70 **CLASSIC**	**CT 70** **CLASSIC**	**LIVING** **MD**	**LIVING** **MD**
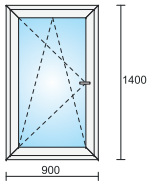	U = 1,33	U = 1,09	U = 0,97	U = 0,81
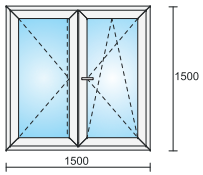	U = 1,34	U = 1,10	U = 0,97	U = 0,82
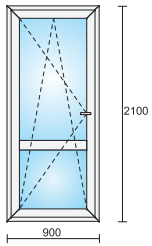	U = 1,36	U = 1,11	U = 0,98	U = 0,83

PARAMÈTRES DE VITRAGE
(intercalaire isolé entre
les vitrages)

COEFFICIENT U
DE LA FENÊTRE

RENOLIT PVC

IMITATION BOIS - COULEURS

LISSE - COULEURS

RENOLIT PVC

IMITATION BOIS

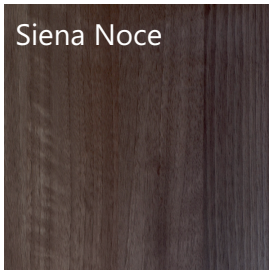

COULEURS MÉTALLIQUES

SELECTED by Schüco

Couleurs métalliques

Mattex DB 703
(470 1014)

Mattex Shine dark graphite
(470 1033)

Mattex Shine grey aluminium
(470 1031)

Mattex Shine white aluminium
(470 1032)

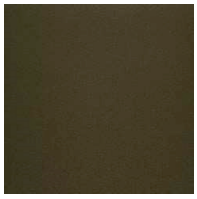

Mattex Shine deep bronze
(470 1029)

Mattex Shine beige
(470 1028)

Couleurs solides

Mattex Jet Black
(476 6062)

Mattex Umbragrau
(470 6065)

Couleurs rappelant le bois

Turner Oak toffee
(470 3004)

Turner Oak malt
(470 3001)

Sheffield Oak concrete
(470 3003)

En outre, d'autres couleurs sont également disponibles, par exemple anthracite alux, noir ulti-mat et bien d'autres. Il est possible de fabriquer des menuiseries de fenêtres et de portes dans des couleurs différentes sur les deux faces.

ÉCHANTILLONS DE COULEURS disponibles sur demande sous les numéros de catalogue:

29586700 - échantillons STANDARD
29586800 - échantillons TOP 30
20350300 - échantillons Special Edition

TC60

Aérateur aluminium à clapet sur vitrage

Flux d'air 141 m/h³ przy 10 Pa

Étanchéité à l'eau 650 Pa en position fermée (K100)

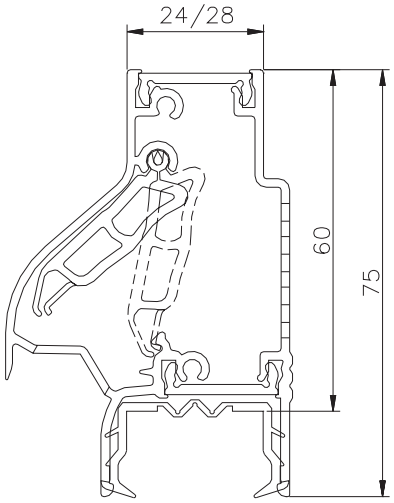

- hauteur totale - 75 mm
- hauteur de pose - 60 mm
- pose sur vitrage - 24, 28 mm

THM90

Aérateur aluminium compact autoréglable
Plat, idéal pour les baies coulissantes et les portes accordéons

DEBIT	m³/h/mb
1 Pa	31,8
2 Pa	45,0
4 Pa	48,3
8 Pa	50,7
10 Pa	46,5
20 Pa	50,0
Surface réelle de ventilation	11.176 mm²
Surface de ventilation	15.000 mm²
Reglable	5 positions
Flux d'air minimal en position fermée <15%	oui
Anti-insectes	oui
Étanchéite en position fermée jusqu'à	350 Pa
Étanchéite en position ouverte jusqu'à	20 Pa
Étanchéite en position fermée	650 Pa
Isolation acoustique $D_{n,e,w}$(C;Ctr)en position ouverte	26 (0;0) dB
Isolation acoustique $D_{n,e,w}$(C;Ctr)en position fermée	45 (-1;-1) dB
Réduction de vitrage	90 mm
Hauteur totale	105 mm
La pose sur les vitrages THM90	24, 28, 33 mm

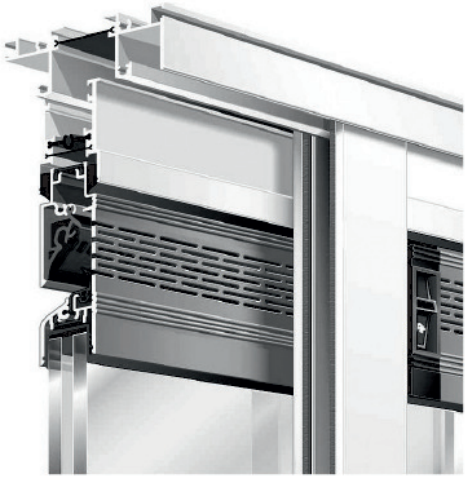

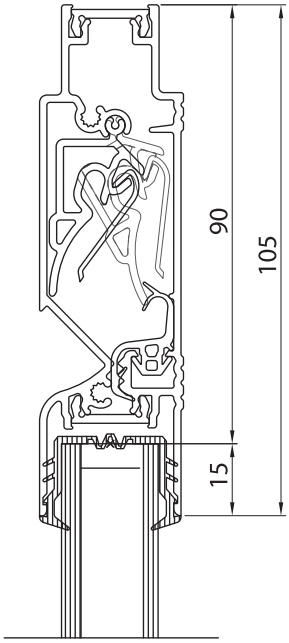

THM90 24/28/33

AR75

Aérateur en aluminium à monter sur le vitrage

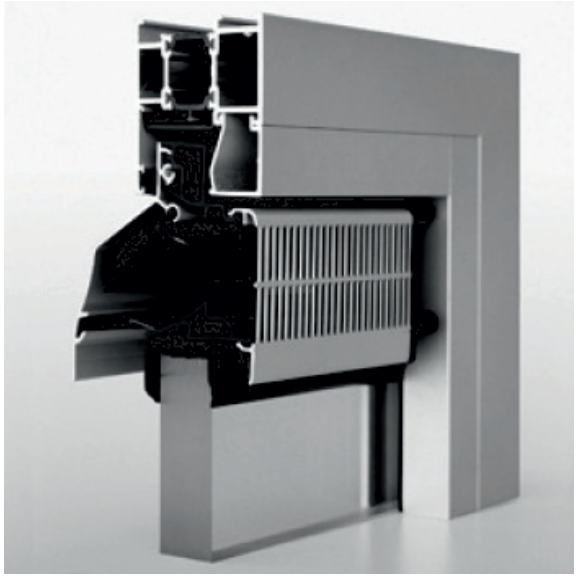

Aérateur prévu pour être monté sur le vitrage. Le clapet autoréglable dépendamment du débit d'air. Réglage se fait en fonction du changement de profil de fente par laquelle passe l'air.

- Étanche et résistant à la pression du vent jusqu 'à 650 Pa (en position fermée)
- Isolation acoustique Dn,e,w (C;Ctr):
  - en position ouverte: 27 (-1,-1) dB
  - en position fermée: 43 (-1,-1) dB

Le débit d'air (sous 2Pa):

AR75 SMALL - 53,7 m³/h/m
AR75 MEDIUM - 67,1 m³/h/m
AR75 LARGE - 77,3 m³/h/m
AR75 XLARGE - 100,9 m³/h/m

Spécifications techniques:

- hauteur du vitrage diminuée de 75 mm (pour le vitrage isolant de 24/28/32 mm), de 77 mm (pour le vitrage isolant de 36/40 mm),
- hauteur totale: 92 mm,
- longueur maximale: 2500 mm,
- prévu pour le vitrage isolant d'épaisseur de: 20/24/28/32/36/40 mm,
- couleurs des embouts de côté: (RAL 9011), blanc (RAL 9016),
- finition de surface: F1 anodisé argenté, toutes les couleurs RAL.

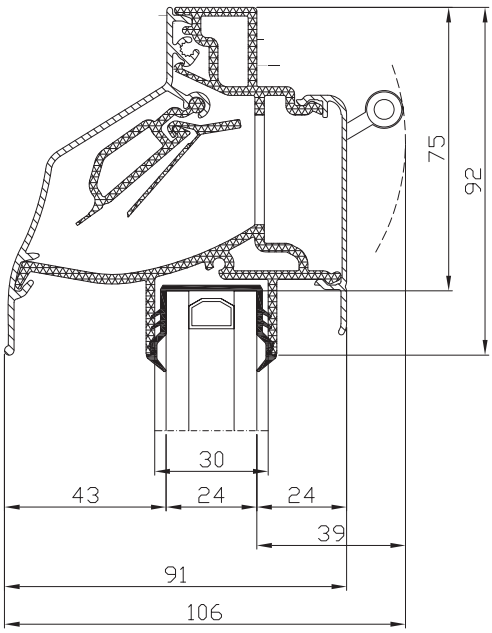

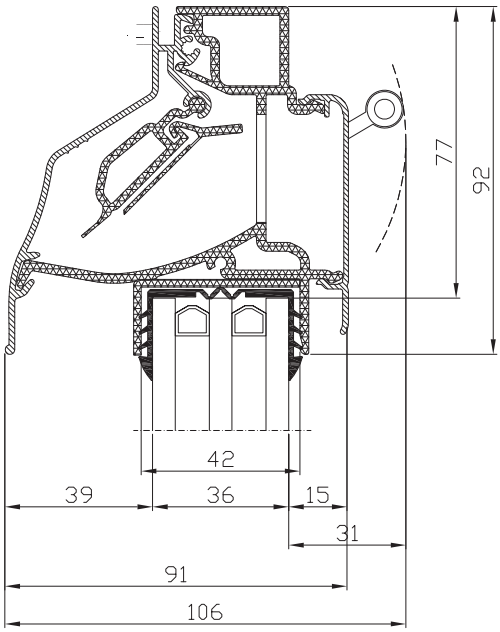

INVISIVENT AIR LIGHT

L'aérateur à clapet autoréglable installé au-dessus du chassis

Diffuseur en aluminium moderne et économe en énergie.Il offre une forte atténuation acoustique grâce au matériau isolant utilisé. Il se pose derrière la battée au-dessus du châssis, et peut être, à la demande du client,

- **Le débit d'air de 16,4 l/s/m. sous 10 Pa**
- **Étanche et résistante la pression du vent jusqu'à 900 Pa en position fermée**
- **Isolation acoustique en position ouverte 31 (-1;-2) dB**
- **Isolation acoustique en position fermée 51 (-1;-3) dB**

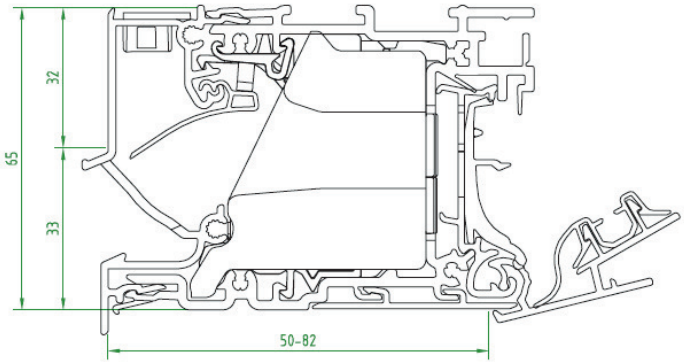

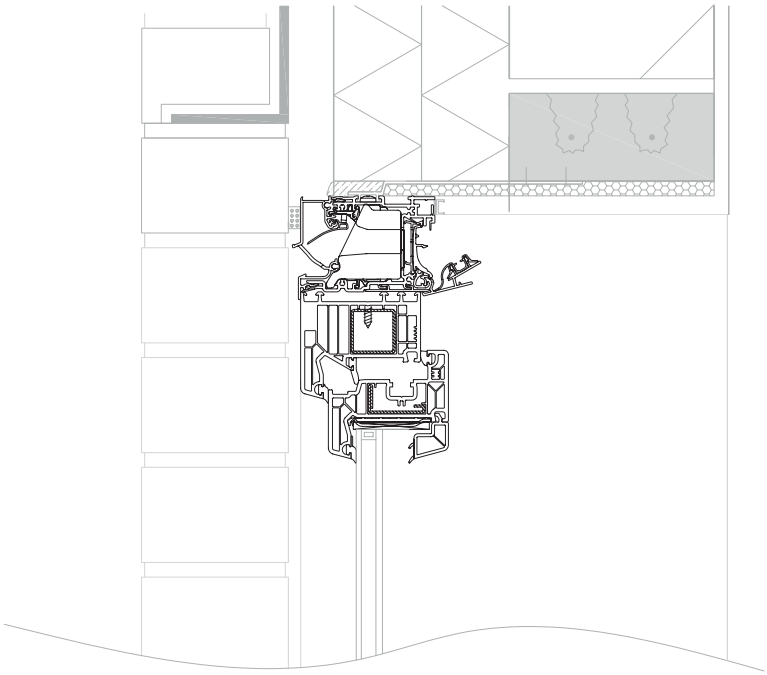

- **Hauteur totale 65mm**
- **Embouts : noir (RAL 9011) ou blanc (RAL 9016)**

VENTAIR II TRDn

Aérateur Aluminium – réglable à pression, posé sur le vantail
Manuel

- **Ventilation nominale 24m3/h ∆p 10Pa**
- **Isolation acoustique en position fermée (infiltration 5 m³/h) : Dnew = 40 dB**
- **Isolation acoustique en position ouverte Dnew = 34 dB**
- **Étanchéité à l'eau de pluie 300Pa**

Dimensions extérieures

	Largeur	Hauteur
Cote d'entree de l'air	346	24
Regulateur	395	23

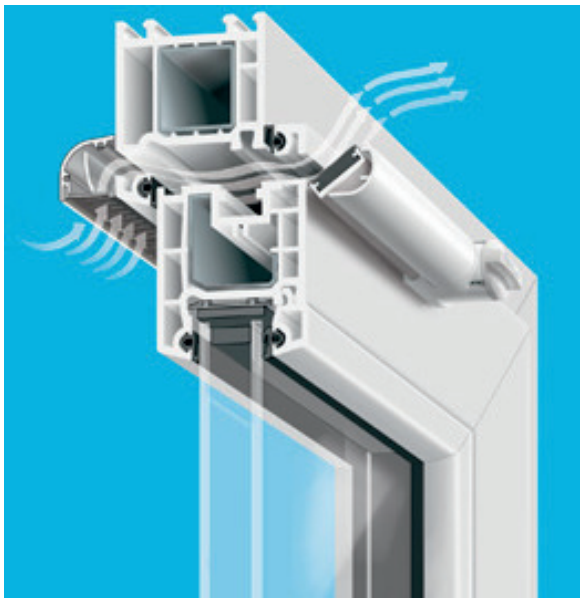

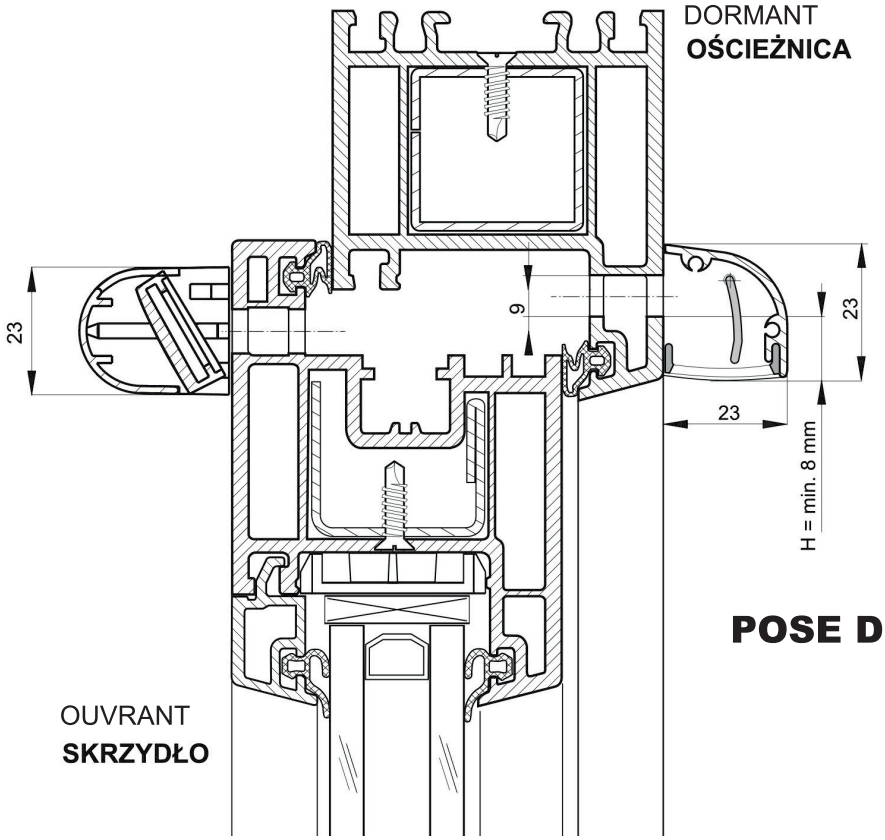

POSE DE L'AÉRATEUR

EMM

Entrée d'air hygroréglable menuiserie

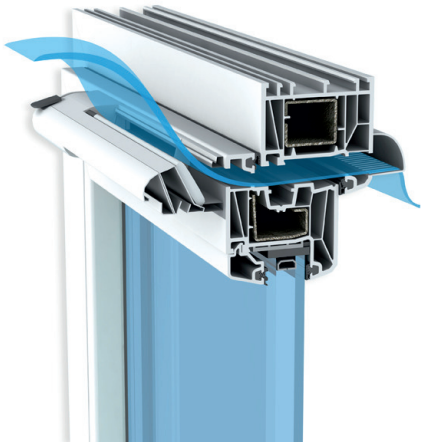

Les entrées d'air travaillent avec une hygrométrie de 35 à 70% d'humidité relative. Si l' humidité relative dans la pièce est en-dessous de 35% ou égale à cette valeur, l'aérateur est fermé, le flux d'air entrant est limité au minimum. Plus l'humidité relative est élévée, plus l'aérateur sera ouvert et plus d'air arrivera dans la pièce pour atteindre la valeur maximale de 70%.

- **Le débit d'air (min-max) 6-30m³/h sous 10Pa**
- **Isolation acoustique en position ouverture maximum avec auvent standard – 32 dB(A)**
- **Isolation acoustique en position ouverture maximum avec auvent acoustique – 38 dB(A)**

Entrée d'air hygroréglable menuiserie EMM
A- auvent
B- profil de base

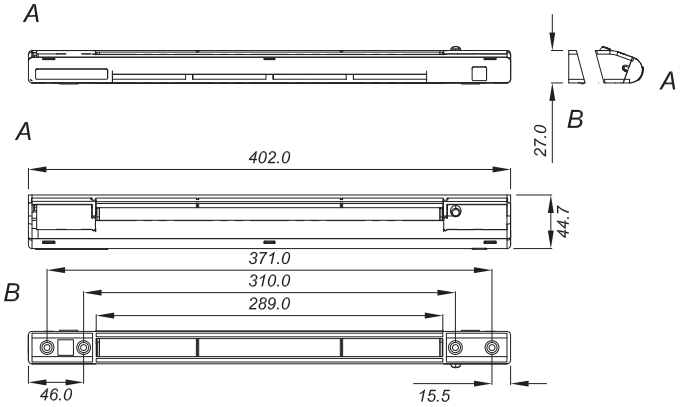

Options coloristiques:

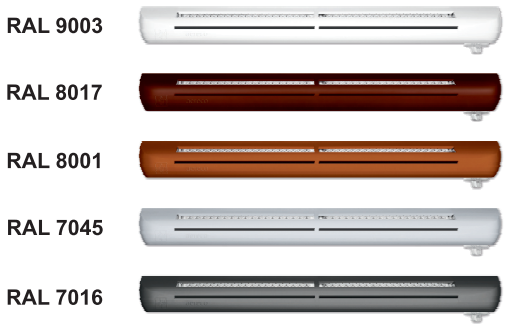

- **Trois modèles sont proposés:**

1. **avec auvent standard AB,**
2. **avec auvent acoustique AD,**
3. **avec auvent plat (pour le volet roulant) - AR.**

Auvent standard

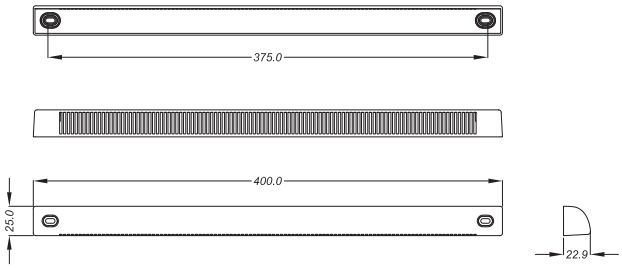

Auvent acoustique

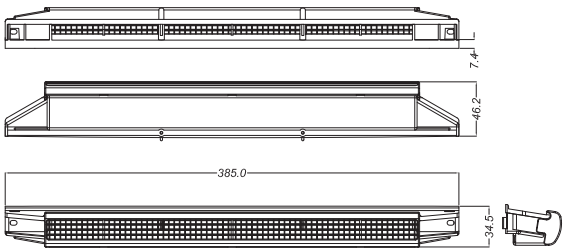

Auvent plat (pour le volet roulant)

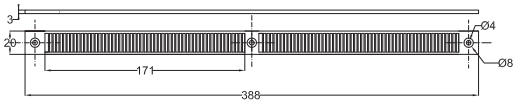

2MO

Aérateur de fenêtre à pression autoréglant

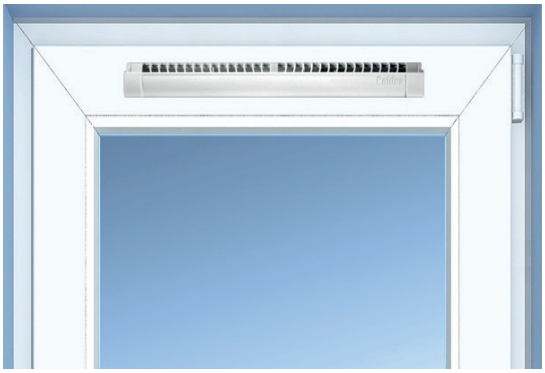

Aérateur autoréglant. La quantité de l'air entrant dans la pièce dépend de la différence de la pression à l'extérieur et à l'intérieur. L'augmentation de la différence des pressions entraîne l'augmentation de l'afflux de l'air. Les ailettes changent de positions et ne permettent pas d'augmenter le passage d'air, provoqué, par exemple, par un coup de vent. L'utilisateur peut fermer ou ouvrir l'aérateur pour limiter l'air arrivant au minimum..

- **Le débit d'air de 4-20 m^3/h sous 10 Pa**
- **Isolation acoustique Dn,e,w en position d'ouverture maximale – 33 dB(A)**

Aérateur de fenêtre à pression autoréglant 2MO (mini EMMA)

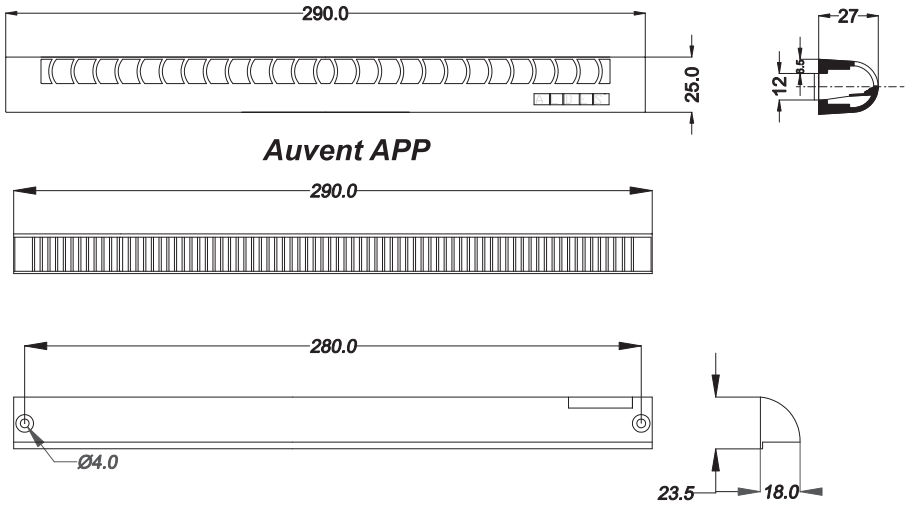

Options coloristiques:

RAL 9003

RAL 8001

RAL 8017

RAL 7016

VENTO RF

Schüco Vento est un ventilateur de fenêtre àfeuillure en plastique autoréglable avec limitation automatique du débit. Il assure un échange d'air contrôlé et l'élimination de l'humidité sans des signes de courants d'air.

Le débit d'air à Δ 8 Pa 4,4 m^3/h (pour VENTO - Living MD)
Le débit d'air àprzy Δ 8 Pa 6,0 m^3/h (pour VENTO - CT70)

Variantes d'assemblage:

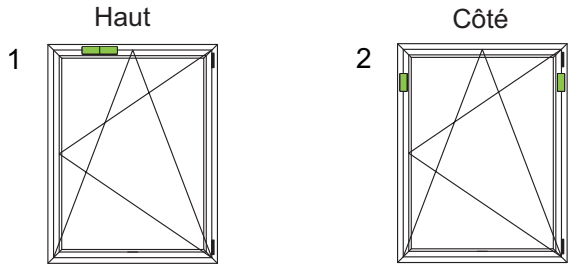

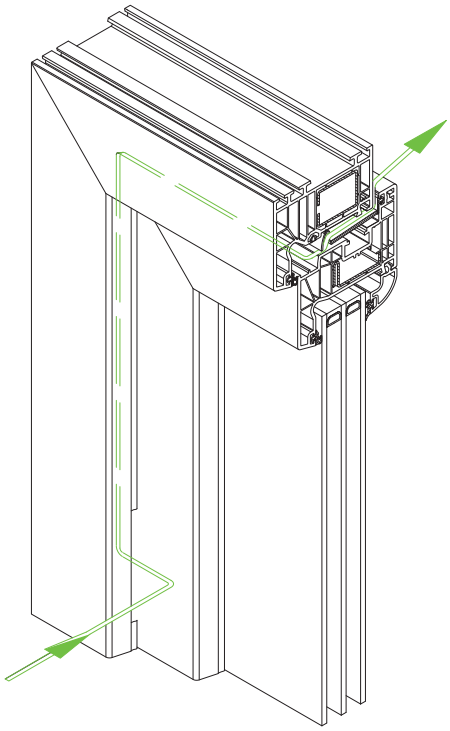

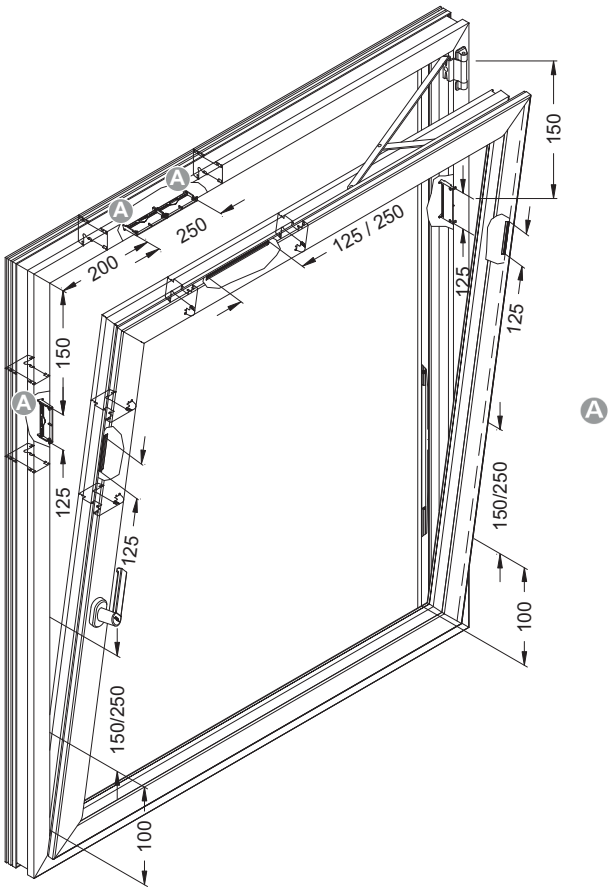

POIGNÉES ET TIRANTS

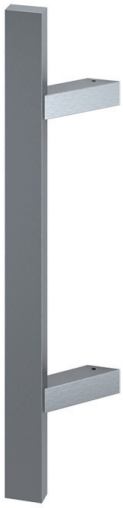

POIGNÉES POUR FENÊTRES

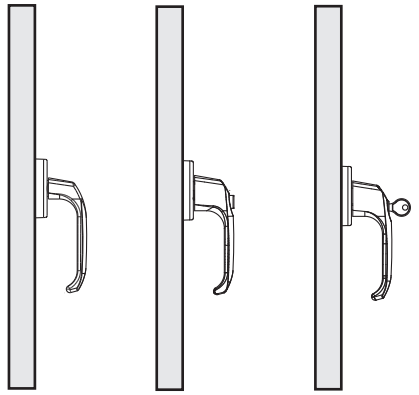

01 - STANDARD
02 - AVEC BOUTTON
03 - À CLÉ

ALUMINIUM - LAQUÉ: BLANC RAL 9016, BRUN RAL 8019
ALUMINIUM - ANODISE: F1, F2, F3, F4, F9

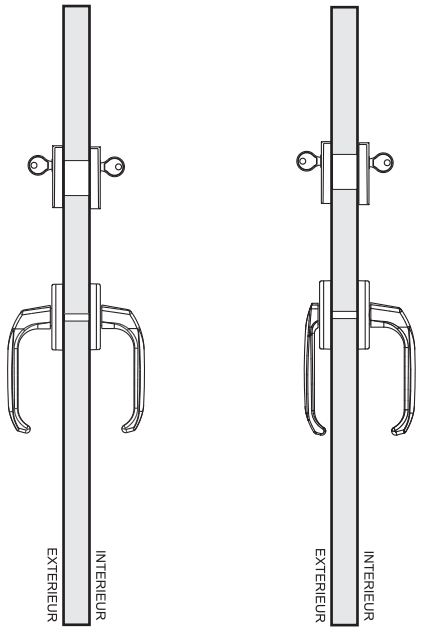

TYP 1005 KB **TYP 1005 KBR**

POIGNÉE DE FENÊTRE

POIGNÉE STANDARD

POIGNÉE AVEC BOUTTON

POIGNÉE À CLÉ

DOUBLE POIGNÉE DE PORTE FENÊTRE

TYP 1005 KB

DOUBLE POIGNÉE DE PORTE FENÊTRE
AVEC DOUBLE CACHE CYLINDRE

ALUMINIUM - LAQUÉ: BLANC RAL 9016, BRUN RAL 8019
ALUMINIUM - ANODISE: F1, F2, F3, F4

TYP 1005 KBR

DOUBLE POIGNÉE DE PORTE FENÊTRE,
PLATE À L'EXTÉRIEUR AVEC DOUBLE
CACHE CYLINDRE

ALUMINIUM - LAQUÉ: BLANC RAL 9016, BRUN RAL 8019
ALUMINIUM - ANODISE: F1, F2, F3, F4

POIGNÉES ET TIRANTS DE PORTE D'ENTRÉE

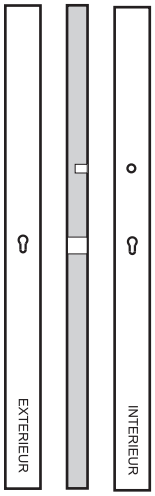

D1

SEULEMENT LES TROUS !!!
LE TROU POUR POIGNÉE A L'INTÉRIEUR
LE TROU POUR DOUBLE CACHE CYLINDRE

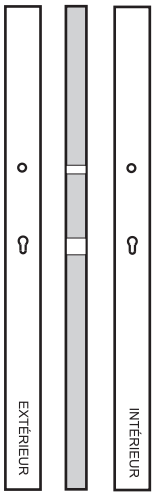

D2

SEULEMENT LES TROUS !!!
LE TROU POUR DOUBLE POIGNÉE
LE TROU POUR DOUBLE CACHE CYLINDRE

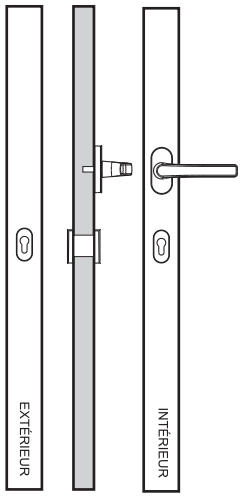

D3

SIMPLE POIGNÉE INTÉRIEUR
DOUBLE CACHE CYLINDRE

TYPE 33PZ
CACHE CYLINDRE

ALUMINIUM - LAQUE: BLANC RAL 9016, BRUN RAL 8019
ALUMINIUM - ANODISE: F1, F2, F3, F4, F9
ACIER NOBLIAU

TYPE 33KZ-2
CACHE CYLINDRE DE SECURITÉ

ALUMINIUM - LAQUÉ: BLANC RAL 9016, BRUN RAL 8019
ALUMINIUM - ANODISE: F1, F2, F3, F4, F9
ACIER NOBLIAU

TYPE R32/1200
POIGNÉE SIMPLE

ALUMINIUM - LAQUÉ: BLANC RAL 9016, BRUN RAL 8019
ALUMINIUM - ANODISE: F1, F2, F3, F4, F9
ACIER NOBLIAU

POIGNÉES ET TIRANTS DE PORTE D'ENTRÉE

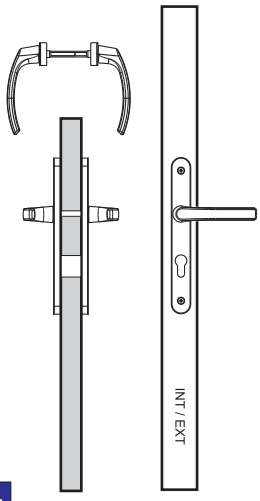

D4

DOUBLE POIGNÉE

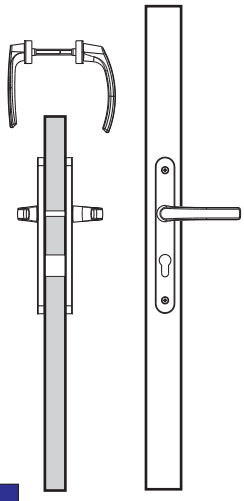

D5

DOUBLE POIGNÉE AVEC POIGNÉE PLATE À L'EXTÉRIEUR

TYPE JOWISZ
POIGNÉE STANDARD

ALUMINIUM - LAQUÉ: BIAŁY RAL 9016, BRĄZ RAL 8019,
ANTHRACITE RAL 7016

TYPE JOWISZ
DOUBLE POIGNÉE AVEC POIGNÉE PLATE A L'EXTERIEUR
ALUMINIUM - LAQUÉ: BIAŁY RAL 9016, BRĄZ RAL 8019,
ANTHRACITE RAL 7016

TYPE 32/1200
POIGNÉE STANDARD

ALUMINIUM - LAQUÉ: BLANC RAL 9016, BRUN RAL 8019
ALUMINIUM - ANODISÉ: F1, F2, F3, F4, F9

TYPE 32R/1200
DOUBLE POIGNÉE AVEC POIGNÉE PLATE À L'EXTÉRIEUR

ALUMINIUM - LAQUÉ: BLANC RAL 9016, BRUN RAL 8019
ALUMINIUM - ANODISÉ: F1, F2, F3, F4, F9

TYPE 35A/1200
POIGNÉE ANTI-EFFRACTION

ALUMINIUM - LAQUÉ: BLANC RAL 9016, BRUN RAL 8019
ALUMINIUM - ANODISÉ: F1, F2, F3, F4, F9
ACIER NOBLIAU

TYPE 35A/1200 KZ
POIGNÉE ANTI-EFFRACTION AVEC CACHE CYLINDRE DE SECURITÉ

ALUMINIUM - LAQUÉ: BLANC RAL 9016, BRUN RAL 8019
ALUMINIUM - ANODISÉ: F1, F2, F3, F4, F9

POIGNÉES ET TIRANTS DE PORTE D'ENTRÉE

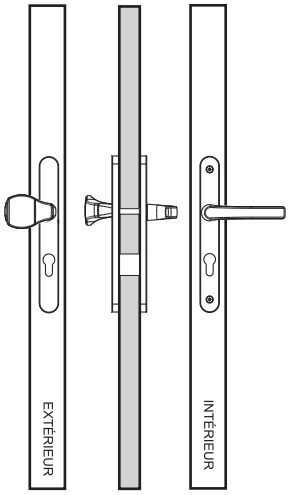

D6

POIGNÉE AVEC TIRANT SUR PLAQUE
POIGNÉE - INTÉRIEUR
TIRANT SUR PLAQUE - EXTÉRIEUR

POIGNÉE STANDARD

ALUMINIUM - LAQUÉ: BLANC RAL 9016,
BRUN RAL 8019
ALUMINIUM - ANODISÉ: F1, F2, F3, F4, F9

TYPE
35/1200 G

TYPE
35/1200 P

TYPE
35/1200 V

TYPE
35/1200 L

POIGNÉE ANTI-EFFRACTION

ALUMINIUM - LAQUÉ: BLANC RAL 9016,
BRUN RAL 8019
ALUMINIUM - ANODISÉ: F1, F2, F3, F4, F9
ACIER NOBLIAU - TYPE; G, P

TYPE
35A/1200 G

TYPE
35A/1200 P

TYPE
35A/1200 V

POIGNÉE ANTI-EFFRACTION AVEC CACHE CYLINDRE DE SECURITÉ

ALUMINIUM - LAQUÉ: BLANC RAL 9016,
BRUN RAL 8019
ALUMINIUM - ANODISÉ: F1, F2, F3, F4, F9

TYPE
35A/1200 G KZ

TYPE
35A/1200 P KZ

POIGNÉES ET TIRANTS DE PORTE D'ENTRÉE

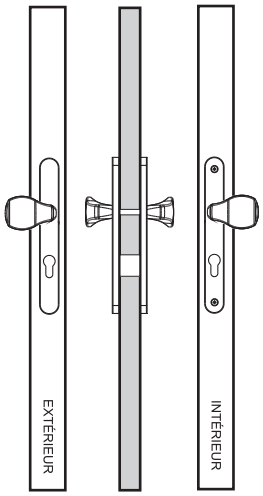

D7

DOUBLE TIRANT SUR PLAQUE

ALUMINIUM - LAQUÉ: BLANC RAL 9016, BRUN RAL 8019
ALUMINIUM - ANODISÉ: F1, F2, F3, F4, F9

TYP 35 G

TYP 35 P

TYP 35 V

TYP 35 L

POIGNÉES ET TIRANTS DE PORTE D'ENTRÉE

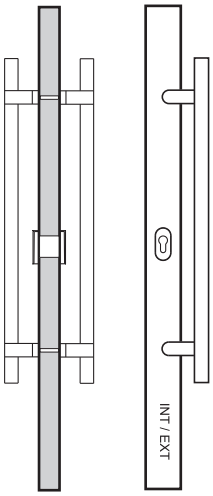

D8

DOUBLE POIGNÉE BATON
DOUBLE CACHE CYLINDRE

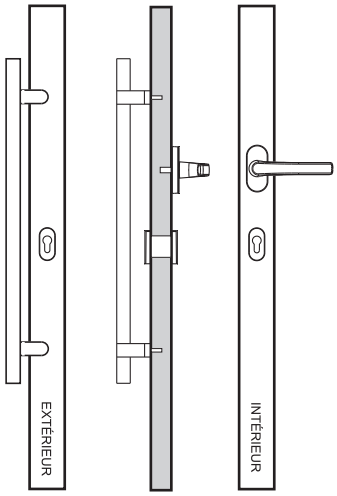

D9

SIMPLE POIGNÉE A L'INTÉRIEUR
POIGNÉE BATON - EXTÉRIEUR
DOUBLE CACHE CYLINDRE

POIGNÉE BATON - TYPE SS
DIAMÈTRE 32 mm
ACIER NOBLIAU - 1.4301 (304)
MONTAGE EN ANGLE DE 45 DEGRES

X=300 mm/ L=500 mm
X=600 mm/ L=800 mm
X=1000 mm/ L=1200 mm
X=1200 mm/ L=1600 mm

X - EMPATTEMENT DES TROUS
POUR MONTAGE
L- LONGUEUR TOTALE

A la demande du client il y a la possibilité de mettre un tirant de l'acier AISI 316, résistant aux acides.

TYPE 33PZ
CACHE CYLINDRE

ALUMINIUM - LAQUÉ: BLANC RAL 9016, BRUN RAL 8019
ALUMINIUM - ANODISÉ: F1, F2, F3, F4, F9
ACIER NOBLIAU

TYPE 33KZ-2
CACHE CYLINDRE DE SECURITÉ

ALUMINIUM - LAQUÉ: BLANC RAL 9016, BRUN RAL 8019
ALUMINIUM - ANODISÉ: F1, F2, F3, F4, F9
ACIER NOBLIAU

TYPE R32/1200
UNE SIMPLE POIGNÉE

ALUMINIUM - LAQUÉ: BLANC RAL 9016,
BRUN RAL 8019
ALUMINIUM - ANODISÉ: F1, F2, F3, F4, F9
ACIER NOBLIAU

TIRANT DEMI-LUNE D'UN COTÉ - TYPE WB
DIAMÈTRE 32 mm
ACIER NOBLIAU - 1.4301 (304)
POSÉ EN 45 DEGRES

X=300 mm/ L=519 mm
X=560 mm/ L=802 mm

X - EMPATTEMENT DES TROUS
POUR MONTAGE
L- LONGUEUR TOTALE

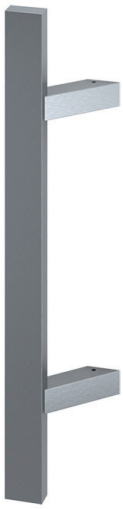

POIGNÉE RECTANGULAIRE - TYPE PR
DIMENSIONS 40/20 mm
ACIER NOBLIAU - 1.4301 (304)
MONTAGE EN ANGLE DE 45 DEGRES

X=300 mm/ L=500 mm
X=600 mm/ L=800 mm
X=1000 mm/ L=1200 mm
X=1200 mm/ L=1600 mm

X - EMPATTEMENT DES TROUS
POUR MONTAGE
L- LONGUEUR TOTALE

TIRANTS DE PORTE

CHOIX, UTILISATION, ENTRETIEN, GARANTIE

CHOIX DU TYPE DE L'ACIER:

Il est important de bien choisir le type de l'acier en l'adaptant aux conditions dans lesquelles il sera utilisé:

- **AISI 304:** acier inoxydable prévu pour l'usage général,
- **AISI 316:** acier inoxydable austénitique, contenant le molybdène pour améliorer la résistence à la corrosion. Ce type de l'acier est prévu pour l'usage dans les endroits polués, par exemple: zones industrielles, zones proches de la mer, piscines, locaux où la température et le taux de l'humidité sont élevés, locaux où il y a le risque de l'exposition aux agents chimiques, tels que: sel, acide et hautes températures.

Nos tirants sont faits d'acier AISI 304.
Il y a la possibilité de mettre un tirant d'acier AISI 316 à une demande spéciale du client (cela ne concerne que certains modèles).

ENTRETIEN DES TIRANTS D'ACIER INOXYDABLE:

Les tirants d'acier inoxydable sont exposés à la pollution, pour cette raison il peuvent y aparaître l'efflorescence et les changements de couleur faisant penser à la rouille. Pour l'éviter et garder les tirants dans un bon état, nous recommandons aux clients un entretien régulier.

NETTOYAGE:

Il est recommandé d'utiliser des produits destinés au nettoyage de l'acier inoxydable.

Nous vous proposons le produit INOX CLEANER qui nettoie et maintient les surfaces en acier inoxydable sans faire les dégâts.

ATTENTION! Il est interdit d'utiliser:
- des produits en poudres ou des détergents agressifs (contenant les chlorures, des acides etc.)
- certains ustensils de nettoyage (papier de verre, laine d'acier, brosses en metal) qui peuvent rayer la surface.

L'usage approprié et un bon entretien des tirants en acier inoxydable permettent de garder leur aspect esthétique et garantissent une utilisation à long terme.

CONDITIONS DE GARANTIE:

Entreprise Lastrik donne la garantie de 12 mois pour les éléments en acier inoxydable à condition que le client respecte les recommandations pour la pose et l'utilisation de ceux-ci tout en respectant les principes concernant l'entretien décrits ci-dessus. La garantie ne couvre pas:
- les dommages mécaniques,
- les modifications dues à l'usure naturelle
- l'usage différent de celui pour lequel le produit a été destiné.

POIGNÉES DE FENÊTRES BASSES

NOUS PROPOSONS DES FENÊTRES AVEC POIGNÉES BASSES À HAUTEUR DE : 190, 283, 433, 533, 583 mm.

ATTENTION !

LA HAUTEUR DE LA POIGNÉE EST INDIQUÉE À PARTIR DU BAS DU VANTAIL - NON PAS DU BAS DE LA FENÊTRE !!!

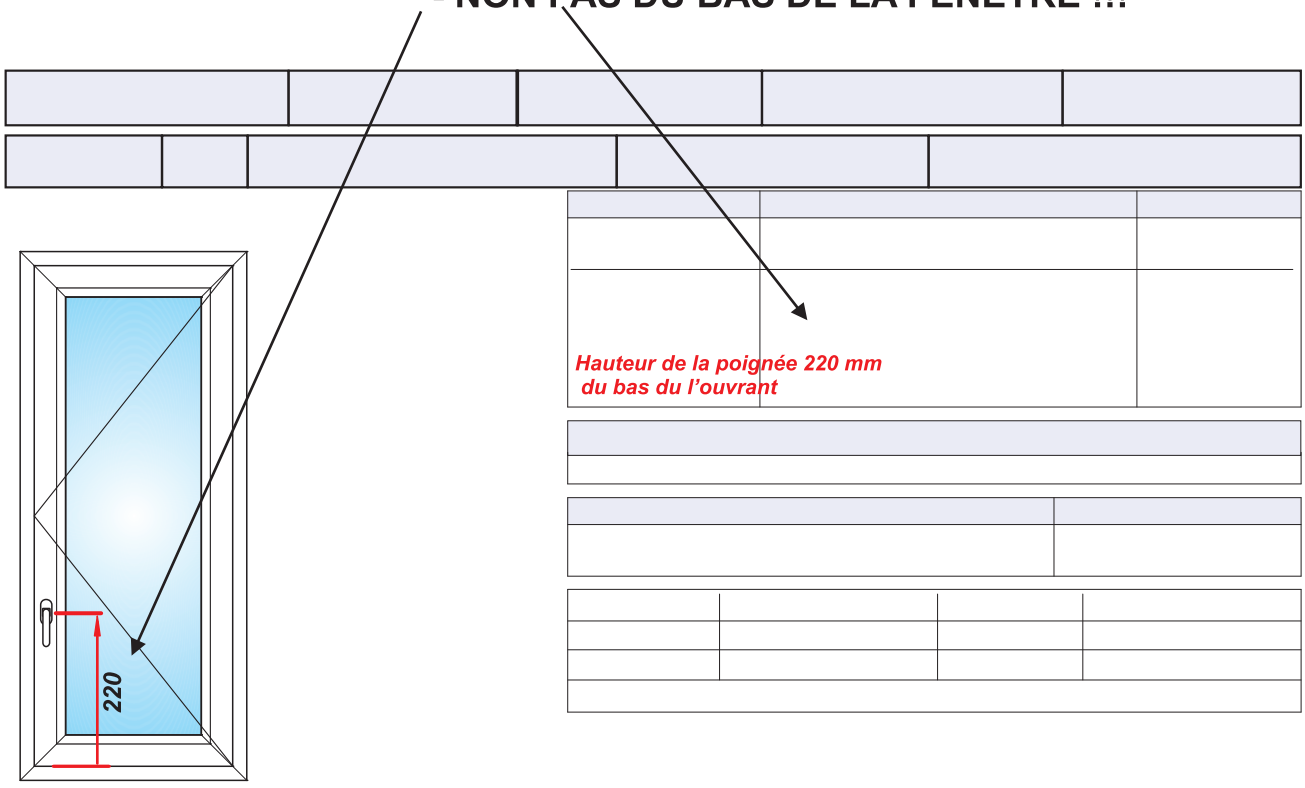

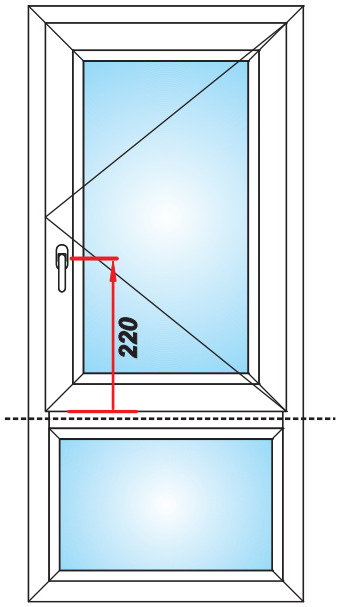

FENÊTRE AVEC TRAVERSE HORIZONTALE

- HAUTEUR DE LA POIGNÉE À PARTIR DU BAS DE L'OUVRANT
- NON PAS À PARTIR DU BAS DE LA FENETRE !!!
- NON PAS À PARTIR DE L'AXE DE LA TRAVERSE !!!

EXEMPLE DE HAUTEURS DES POIGNÉES BASSES POUR LES DORMANTS STANDARD 8865 (CT70) 9411 (LIVING)

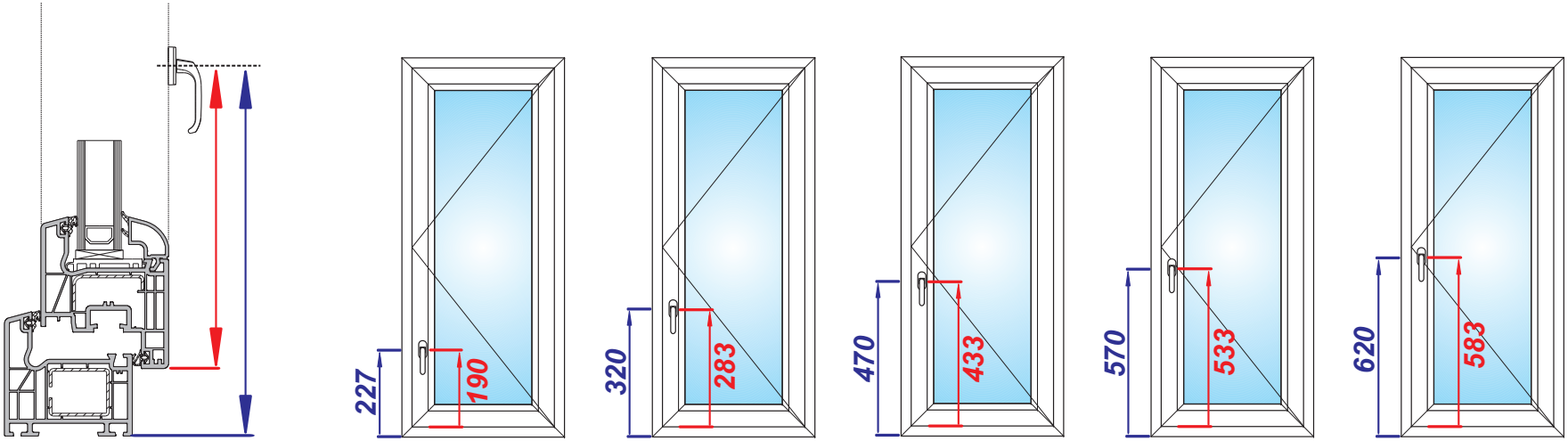

EXEMPLE DE HAUTEURS DES POIGNÉES BASSES POUR LES DORMANTS DE RÉNOVATION 8899 , 9011 (CT70)

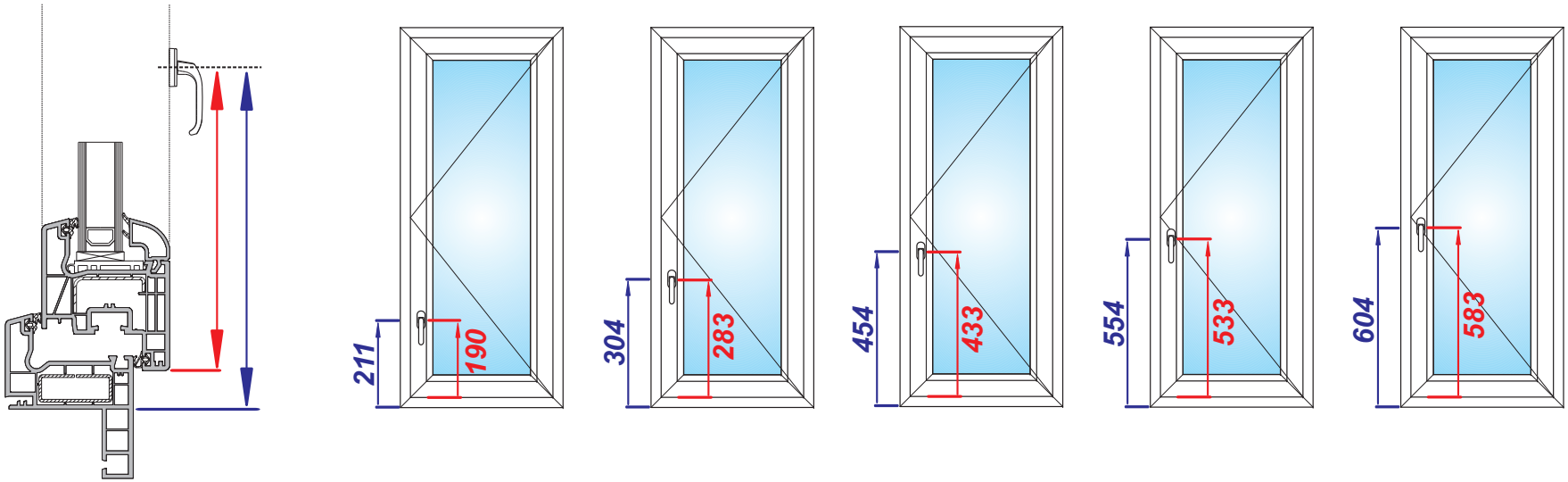

PANNEAUX DÉCORATIFS

SÉRIE MODERNE

SN-230

SN-240

SN-260

SN-330

SN-340

SN-360

SN-410

SN-420

SN-424

SN-432

SN-436

SN-440

SN-450

SN-452

SN-484

Les couleurs, les types de vitrage et les tirants visibles sur les photos ne sont qu'une proposition.
Nous vous demandons de préciser tous les détails au moment de passer la commande.

SÉRIE MODERNE

SN-510

SN-512

SN-514

SN-516

SN-524

SN-532

SN-536

SN-540

SN-546

SN-598

SN-610

SN-612

SN-626

SN-632

SN-640

Les couleurs, les types de vitrage et les tirants visibles sur les photos ne sont qu'une proposition.
Nous vous demandons de préciser tous les détails au moment de passer la commande.

SÉRIE PRESTIGE

SN-642

SP-410F

SP-411F

SP-412F

SP-412F/1

SP-420F

SP-426F

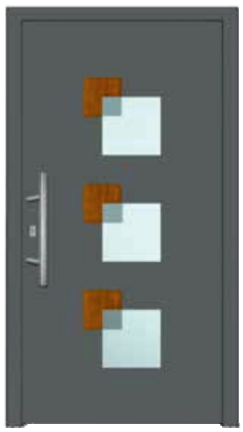

SP-430F/1

SP-440F

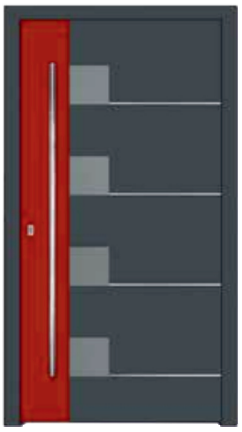

SP-441F

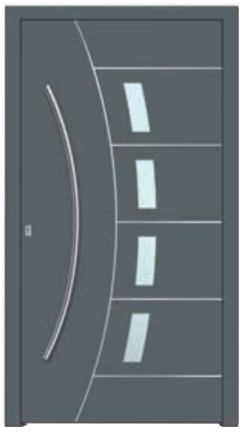

SP-446F

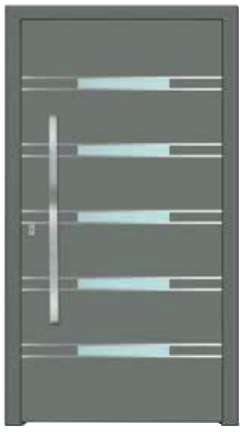

SP-450F

SP-480F

SP-490F

Les couleurs, les types de vitrage et les tirants visibles sur les photos ne sont qu'une proposition.
Nous vous demandons de préciser tous les détails au moment de passer la commande.

SÉRIE CLASSIQUE

SK-1

SK-2

SK-3

SK-4

SK-4/1

SK-5

SK-6

SK-7

SK-8

SK-9

SK-10

SK-11

SK-12

SK-13

SK-14

Les couleurs, les types de vitrage et les tirants visibles sur les photos ne sont qu'une proposition.
Nous vous demandons de préciser tous les détails au moment de passer la commande.

RÈGLES DE PRISE DES DIMENSIONS DE FABRICATION DES FENÊTRES PRATIQUÉE CHEZ LASTRIK

LASTRIK COMPREND LES DIMENSIONS DONNÉES PAR LE CLIENT LORS DU DEVIS OU BON DE CDE COMME LES DIMENSIONS DE FABRICATION - VOIR LES SCHEMAS CI - DESSOUS

DORMANT STANDARD

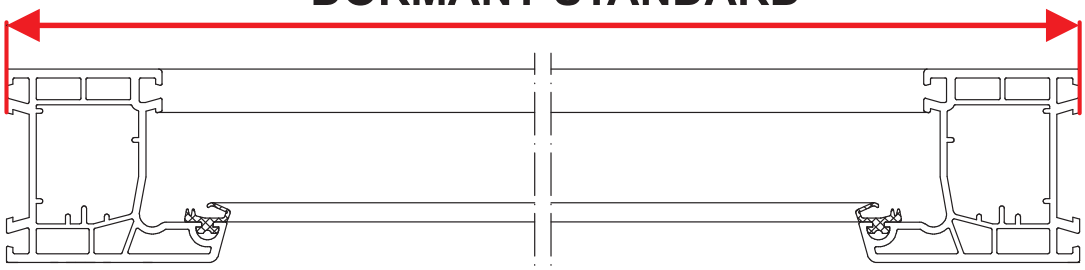

DORMANT MONOBLOC

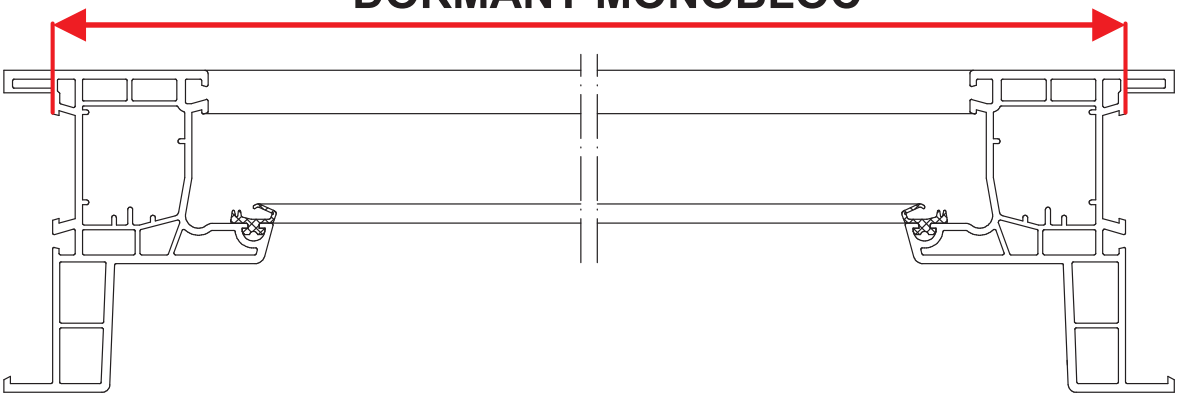

DORMANT RÉNOVATION

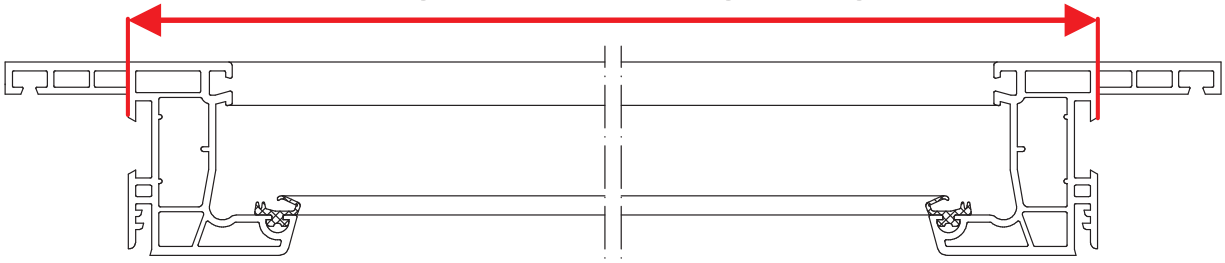

SURFACE ET DIMENSIONS MAXIMALES

POUR FENÊTRES ET PSK

Surfaces et dimensions maximales pour différents types de fenêtres					
		1-parties	2-parties	3-parties et plus	PAS / PASK
Surface maximale	blanc	7,0 m²			
	couleur	5,0 m²			6,0 m²
Longueur maximale du profil du dormant	blanc	4,0 m			
	couleur	2,6 m	2,8 m	3,0 m	4,0 m
Longueur maximale du T-Profil*	blanc	4,0 m			
	couleur	2,5 m			

* T-Profil monté dans le dormant ou l'ouvrant

DIMENSIONS MINIMALES DES FENÊTRES

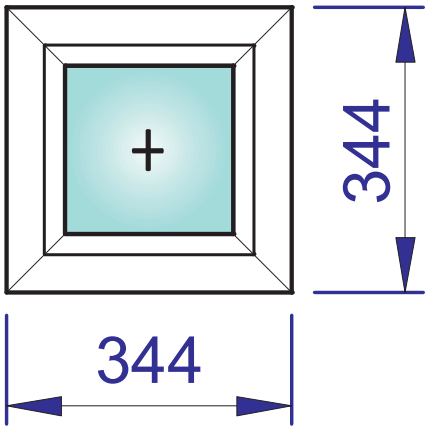

FIXE

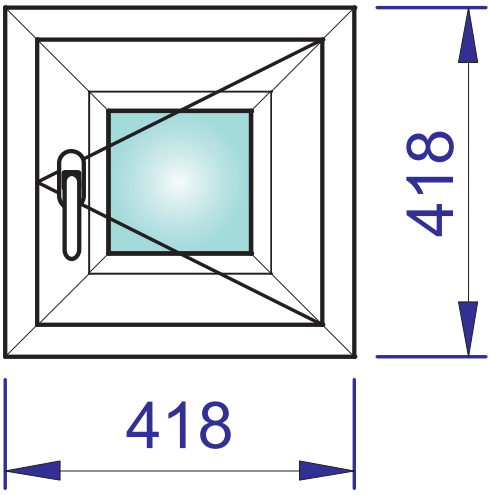

OUVERTURE À LA FRANCAISE

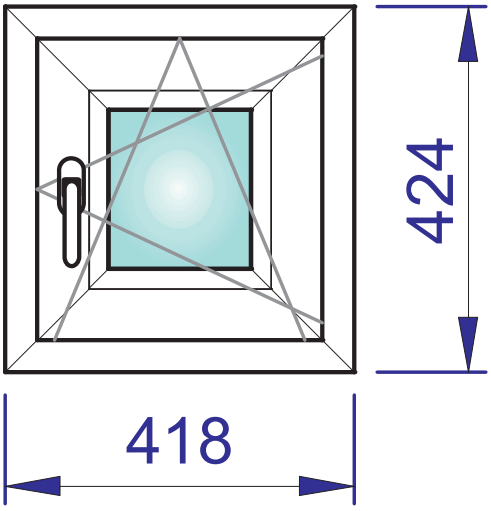

OSCILLO - BATTANT

PCV Chromatech Ultra

Noir similaire à RAL 9004

Gris similaire à RAL 7035

Gris similaire à RAL 7040

Brun similaire à RAL 8003

Brun similaire à RAL 8016

TYPES D'OUVERTURE DES PORTES D'ENTRÉE

PRATIQUÉS CHEZ LASTRIK

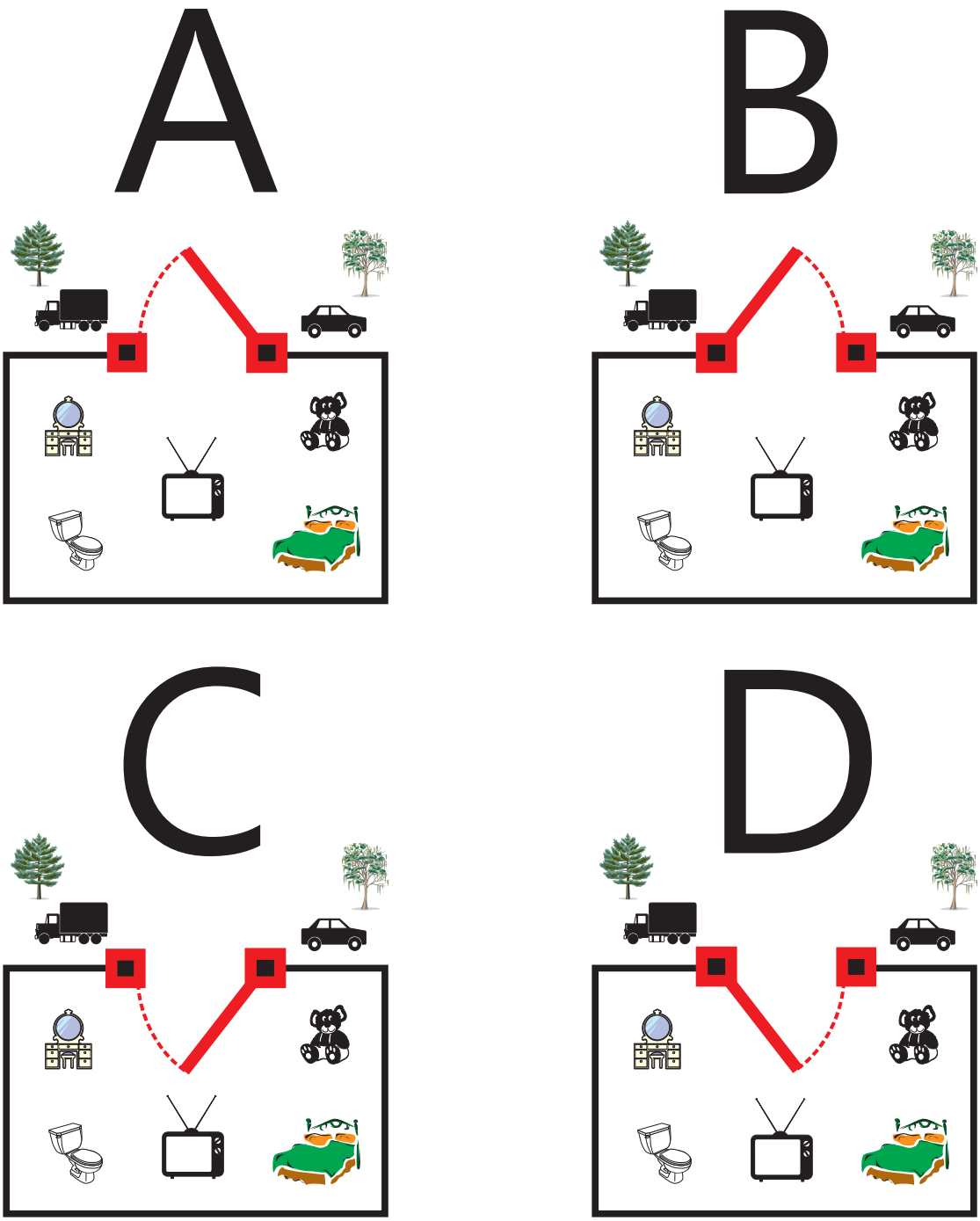

A - PORTE D'ENTRÉE OUVERTURE VERS L'EXTÉRIEUR, PORTE GAUCHE
B - PORTE D'ENTRÉE OUVERTURE VERS L'EXTÉRIEUR, PORTE DROITE
C - PORTE D'ENTRÉE OUVERTURE VERS L'INTÉRIEUR, PORTE DROITE
D - PORTE D'ENTRÉE OUVERTURE VERS L'INTÉRIEUR, PORTE GAUCHE

PORTE-FENÊTRE OUVERTURE VERS L'INTÉRIEUR

STANDARDS DE FABRICATION PRATIQUÉS CHEZ LASTRIK

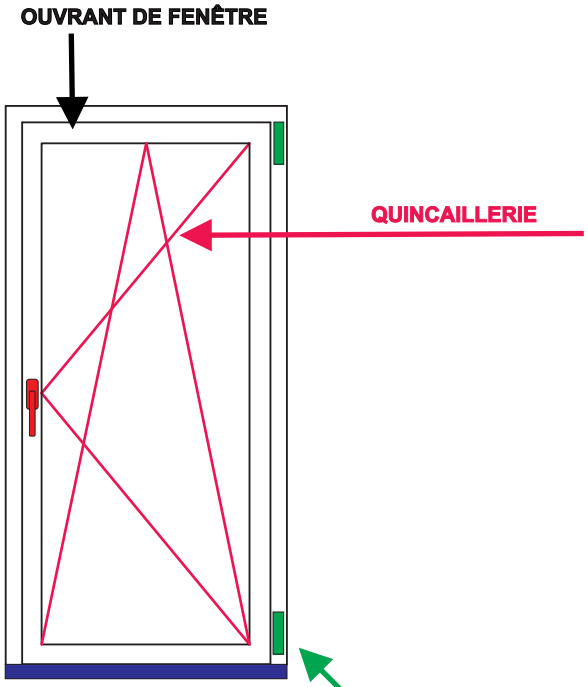

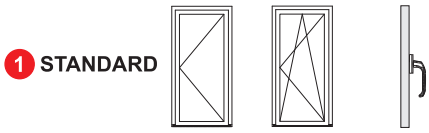

1 STANDARD
2 PAUMELLES DE FENÊTRE

VARIANTES DES SEUILS

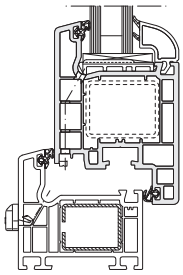

1 STANDARD
DORMANT PCV - COMME UNE FENÊTRE

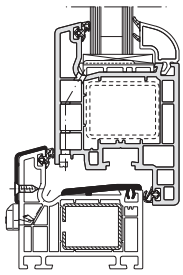

2 DORMANT PCV
AVEC DES PROFILS EN ALU

ACCESSIBLE: SCHUCO Ct70

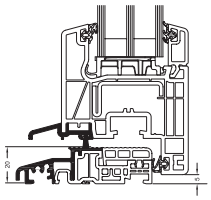

3 SEUIL ALU/PVC (2cm)
POSSIBILITÉ DE POSER DES GACHES

ATTENTION !

LORS DE L'ENVOI DES DEVIS NOUS VOUS PRIONS DE VOUS SERVIR DE L'INSTRUCTION CI-DESSUS. S'IL MANQUE DES PRECISIONS, NOUS VOUS CHIFFRONS UNE VERSION STANDARDE.

PORTE DE TERRASSE (OU DE SERVICE) OUVERTURE VERS L'INTÉRIEUR

STANDARDS DE FABRICATION PRATIQUÉS CHEZ LASTRIK

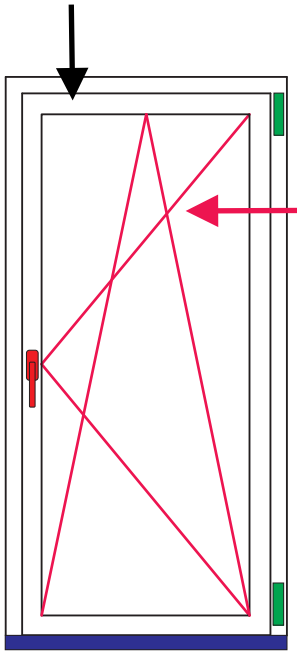

OUVRANT „INTERMÉDIAIRE" - PLUS ÉPAIS Q'UNE FENETRE

QUINCAILLERIE

1 STANDARD

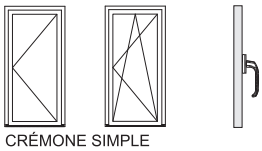

CRÉMONE SIMPLE

2 PZ

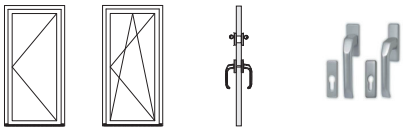

CRÉMONE - BARILLET

3 SECURY R4

SERRURE À 5 POINTS DE PORTE D'ENTRÉE
(4 ROULEAUX + 1 SERRURE)

PAUMELLES

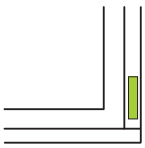

1 STANDARD
2 PAUMELLES DE FENÊTRE

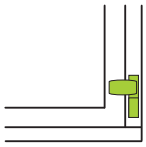

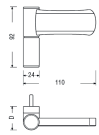

2 FH110
2 PETITS LOQUETS DE PORTE

VARIANTES DES SEUILS

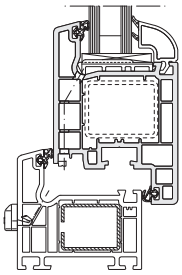

1 STANDARD
DORMANT PCV - COMME UNE FENÊTRE

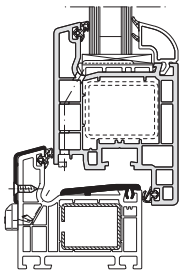

2 DORMANT PCV
AVEC DES PROFILS EN ALU

ACCESSIBLE: SCHUCO Ct70

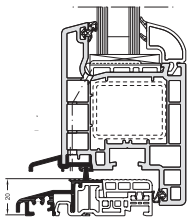

3 SEUIL ALU/PVC (2cm)
POSSIBILITÉ DE POSER DES GACHES

ATTENTION !

LORS DE L'ENVOI DES DEVIS NOUS VOUS PRIONS DE VOUS SERVIR DE L'INSTRUCTION CI-DESSUS. S'IL MANQUE DES PRECISIONS, NOUS VOUS CHIFFRONS UNE VERSION STANDARDE.

PORTE DE TERRASSE (OU DE SERVICE) OUVERTURE VERS L'EXTÉRIEUR
STANDARDS DE FABRICATION PRATIQUÉS CHEZ LASTRIK

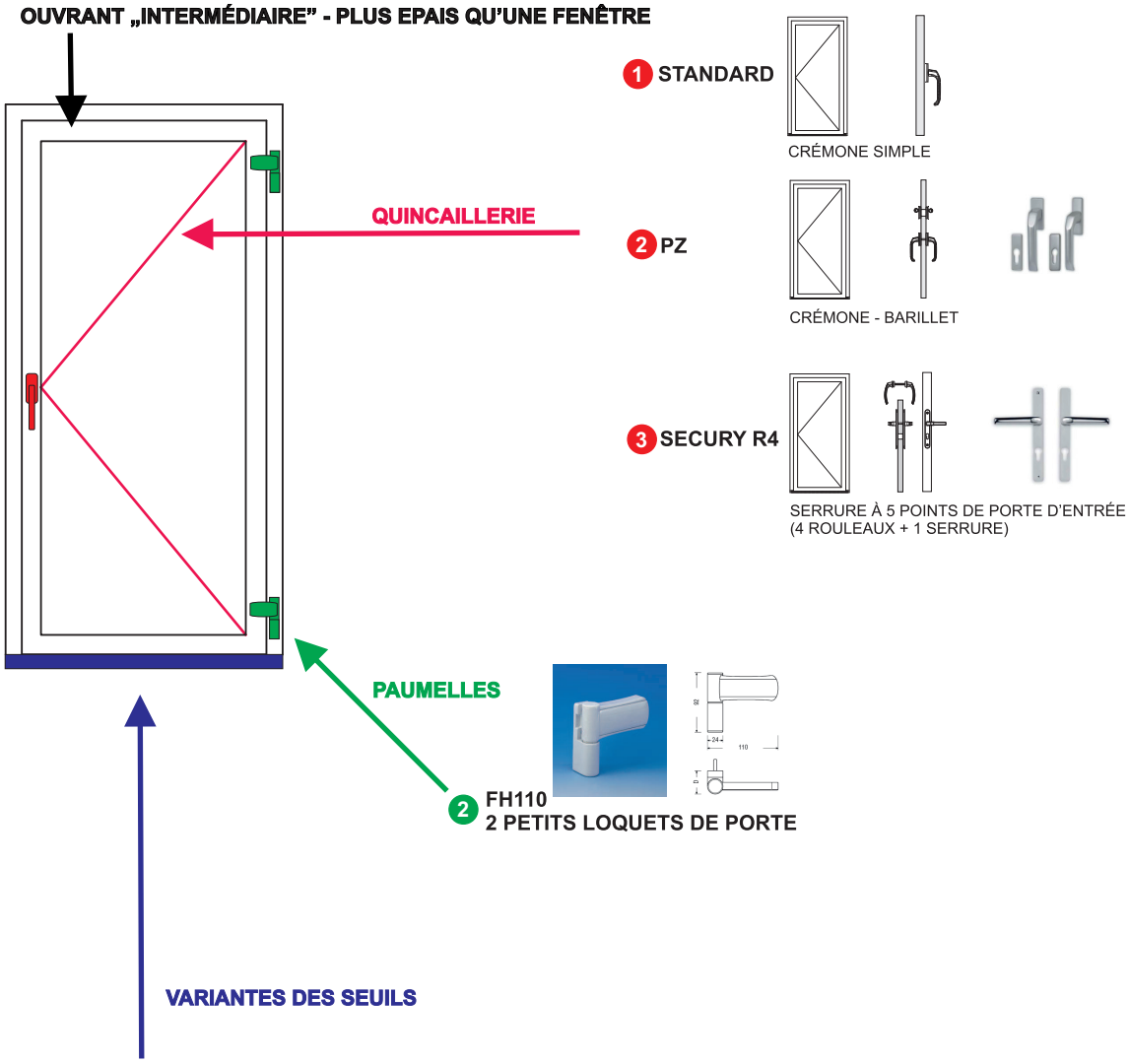

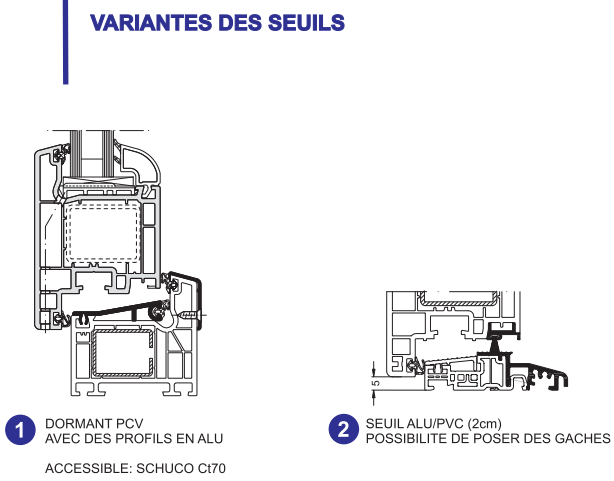

ATTENTION !

LORS DE L'ENVOI DES DEVIS NOUS VOUS PRIONS DE VOUS SERVIE DE L'INSTRUCTION CI-DESSUS. S'IL MANQUE DES PRECISIONS, NOUS VOUS CHIFFRONS UNE VERSION STANDARDE.

PORTE D'ENTRÉE OUVERTURE VERS L'INTÉRIEUR

STANDARDS DE FABRICATION PRATIQUÉS CHEZ LASTRIK

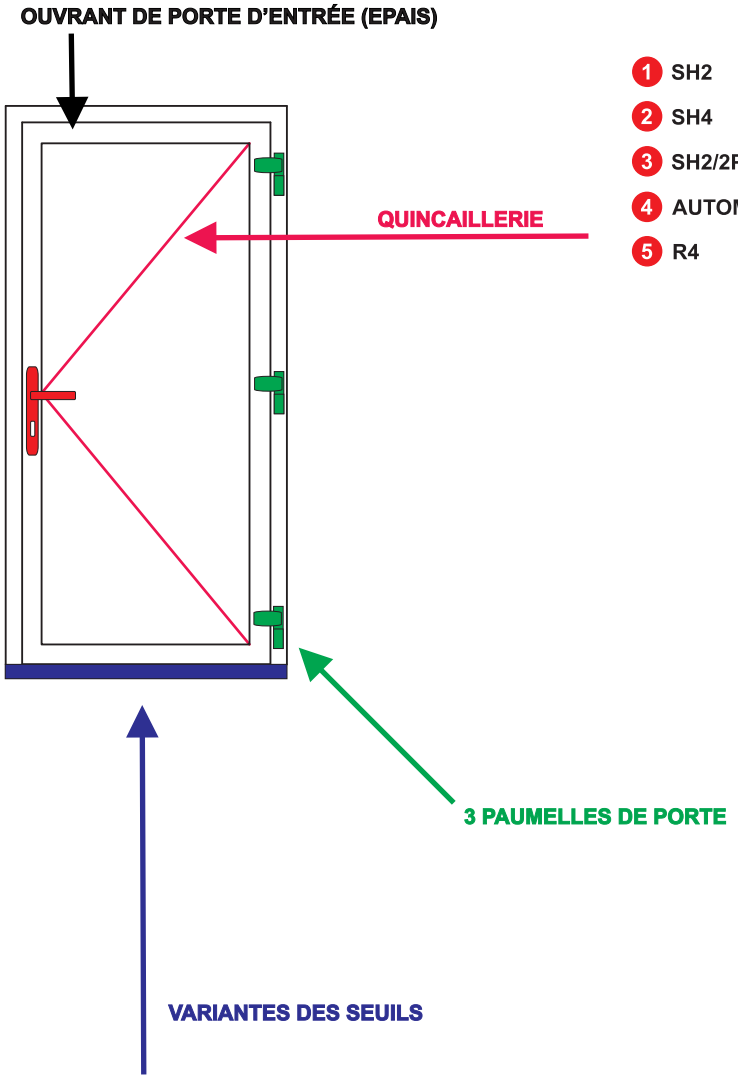

1. SH2
2. SH4
3. SH2/2PZ
4. AUTOMATIC
5. R4

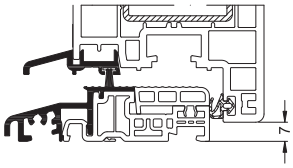

1 SEUIL ALU/PVC (2cm)

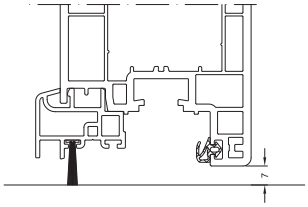

2 SANS SEUIL

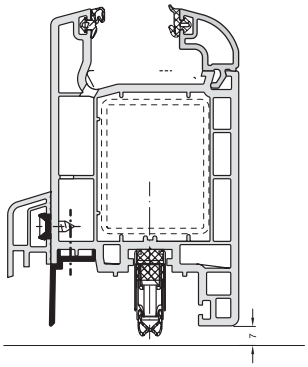

3 SANS SEUIL , KALTEFEIND

ATTENTION !

LORS DE L'ENVOI DES DEVIS NOUS VOUS PRIONS DE VOUS SERVIR DE L'INSTRUCTION CI-DESSUS. S'IL MANQUE DES PRECISIONS, NOUS VOUS CHIFFRONS UNE VERSION STANDARDE.

PORTE D'ENTRÉE OUVERTURE VERS L'EXTÉRIEUR

STANDARDS DE FABRICATION PRATIQUÉS CHEZ LASTRIK

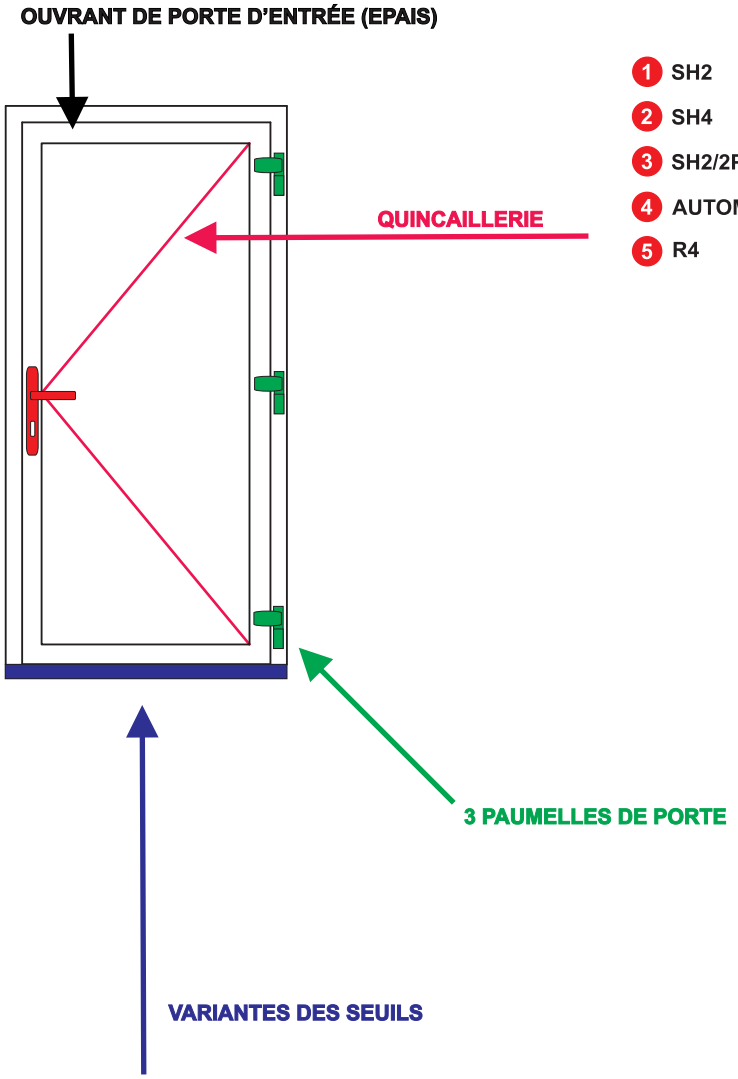

1 SH2
2 SH4
3 SH2/2PZ
4 AUTOMATIC
5 R4

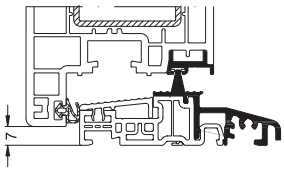

1 SEUIL ALU/PVC (2cm)

ATTENTION !

LORS DE L'ENVOI DES DEVIS NOUS VOUS PRIONS DE VOUS SERVIR DE L'INSTRUCTION CI-DESSUS. S'IL MANQUE DES PRECISIONS, NOUS VOUS CHIFFRONS UNE VERSION STANDARDE.

POSE DES FENÊTRES ET PORTES PVC
INFORMATIONS GÉNÉRALES

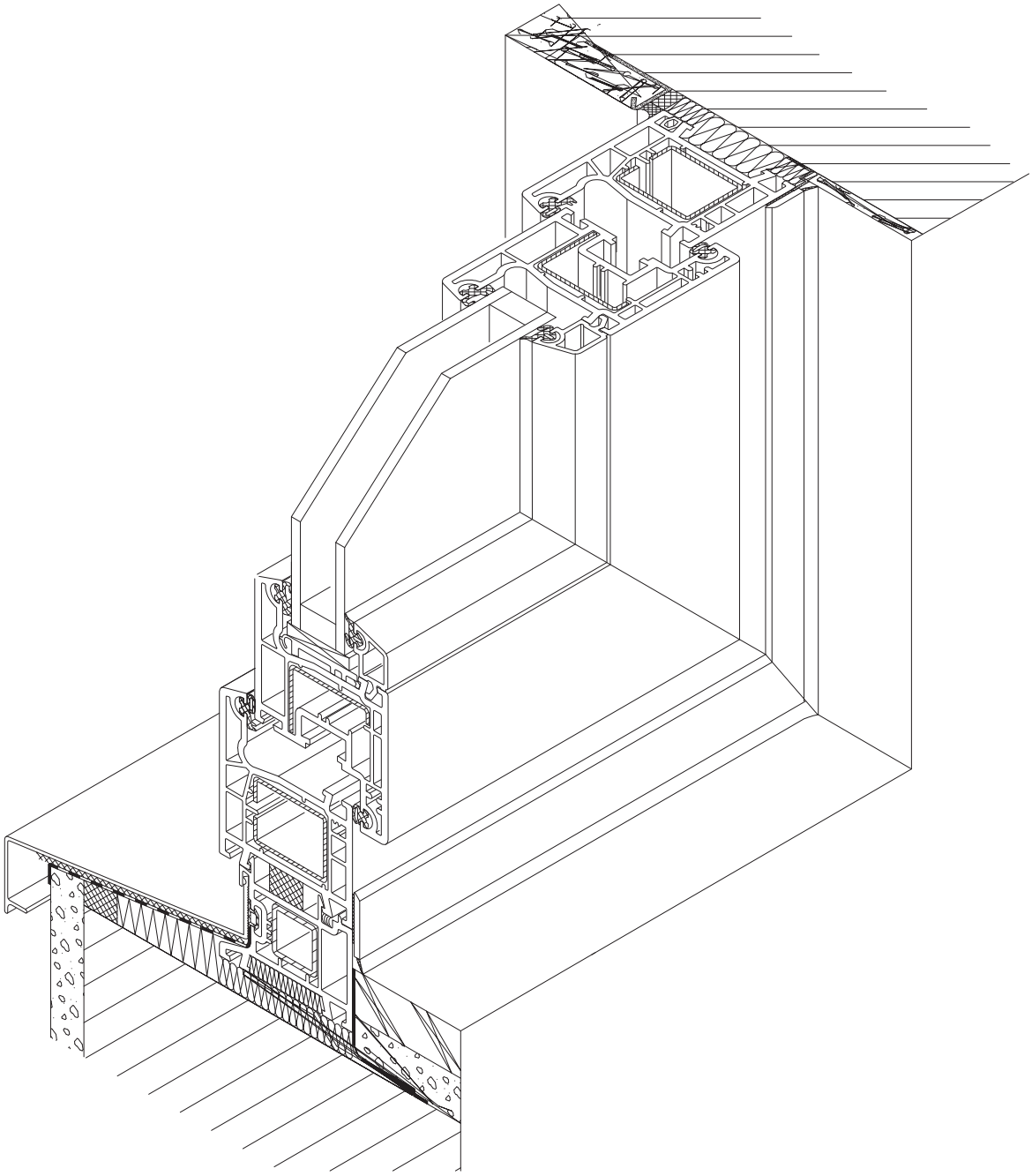

POSE DES FENÊTRES PVC À L'AIDE DES PATTES DE FIXATION
DETERMINATION DE LA QUANTITÉ DES POINTS D'INSTALLATION

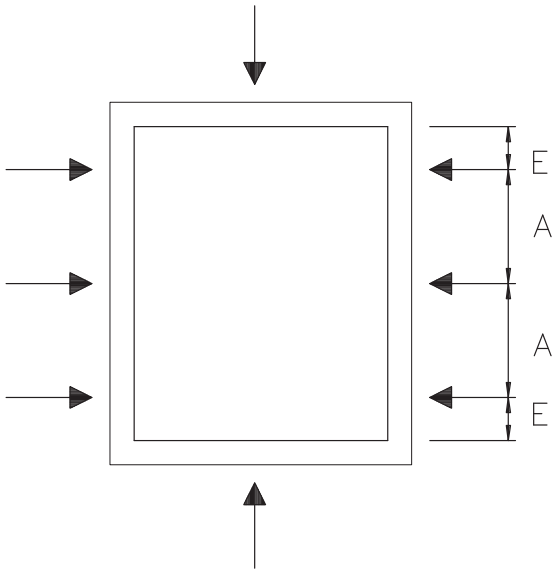

– POINT D'INSTALLATION

A = DISTANCE ENTRE LES PATTES DE FIXATION MAX. 700 mm

E = DISTANCE ENTRE L'ANGLE INTÉRIEUR DU DORMANT ET LA TRAVERSE DU CÔTÉ INTÉRIEUR DU PROFIL - 100 À 150 mm

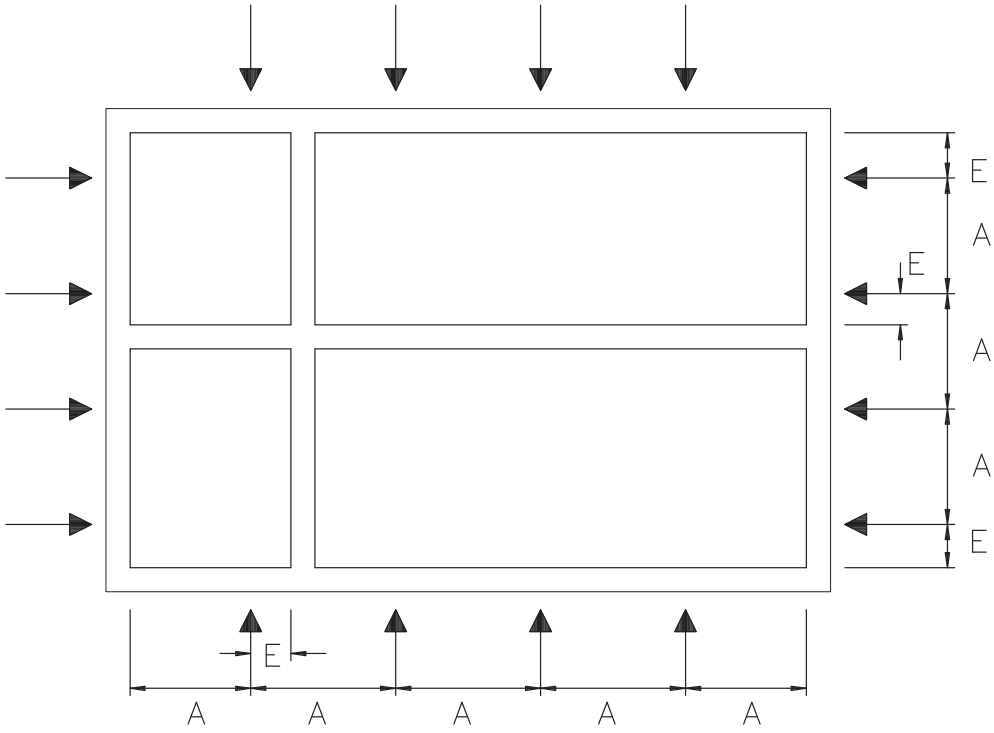

POSE DES FENÊTRES PVC À L'AIDE DES PATTES DE FIXATION - COUPES

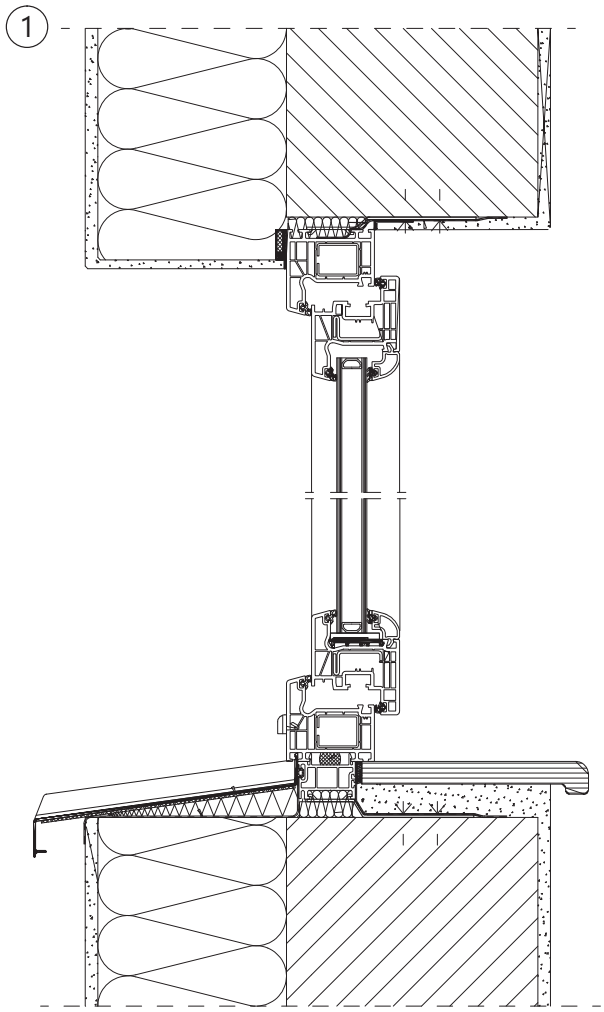

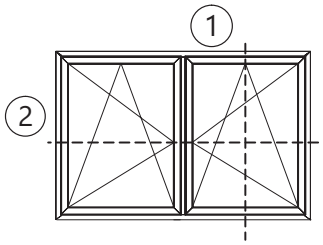

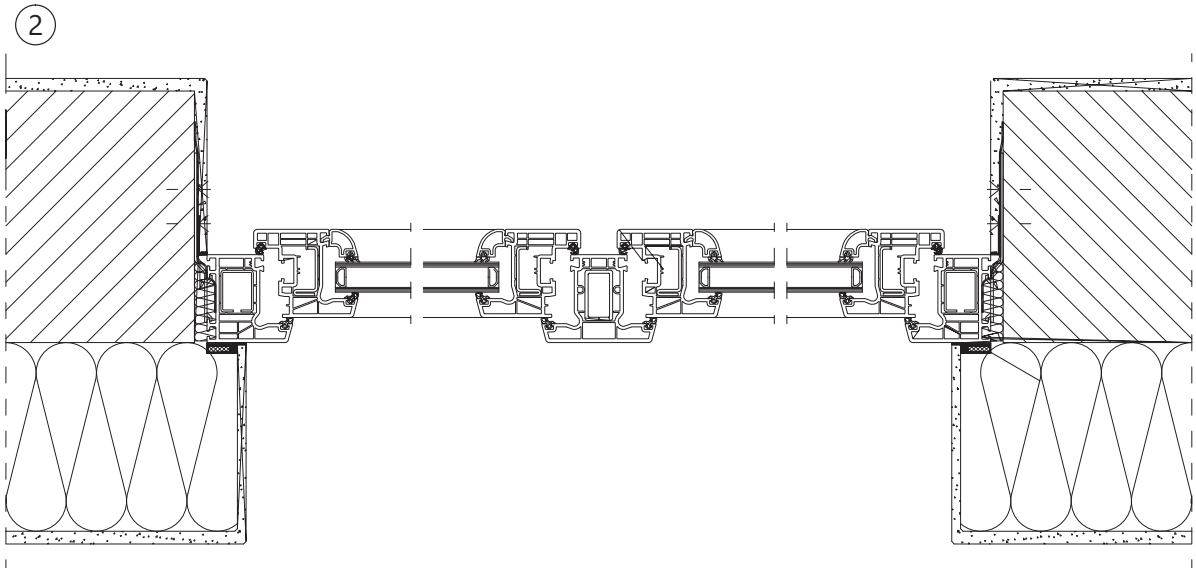

POSE DE LA PORTE PVC À L'AIDE DES CHEVILLES MÉTALLIQUES

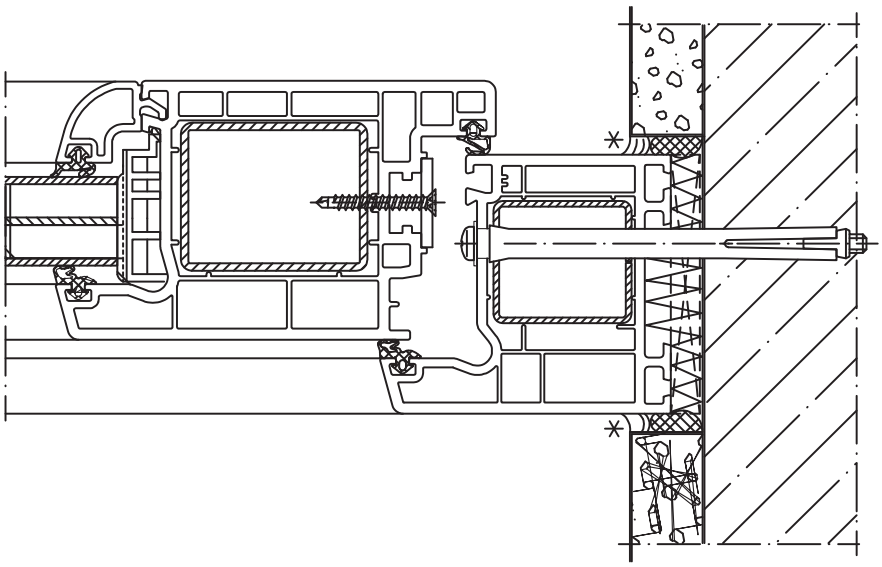

POINTS D'INSTALLATION DES CHEVILLES MÉTALLIQUES DANS LE MUR

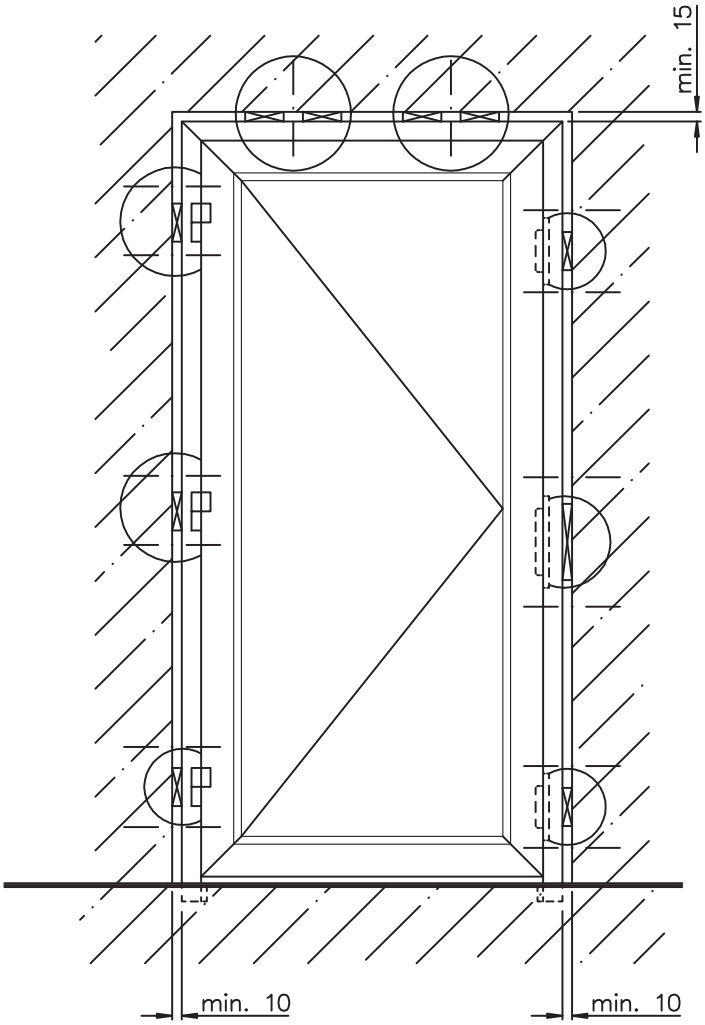

POSE DE FENÊTRES ET PORTES PVC
PATTES DE FIXATION ET CHEVILLES MÉTALLIQUES

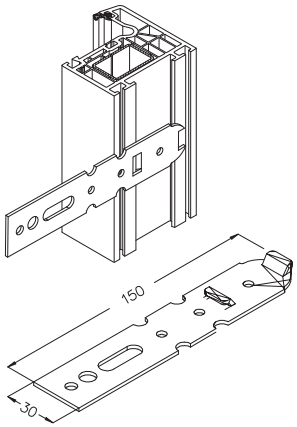

PATTE DE FIXATION EN ACIER ZINGUÉE, VISSÉE AU DORMANT

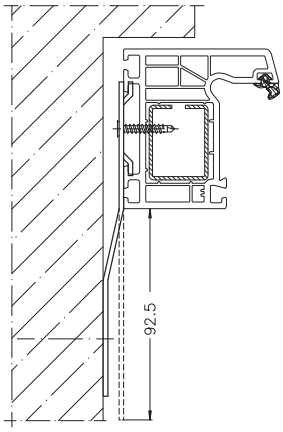

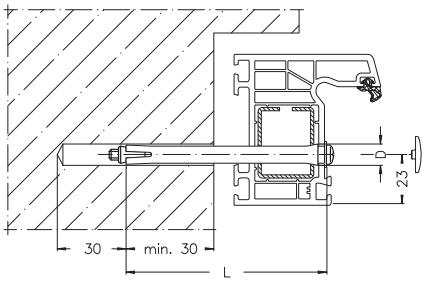

Le catalogue basé sur la technologie Schüco et d'autres entreprises en coopération. Tous droits réservés.
Aucun contenu ne peut être copié, reproduit ou transmis sans l'autorisation de l'auteur.